3.3 Technische Daten

3.3.1 Maschine

		SPEED *HAWK* 550	SPEED *HAWK* 650	SPEED *HAWK* 750
Hauptabmessungen (B x H x T)	mm	2.580 x 1.900 x 2.260	2.510 x 2.050 x 2.850	2.220 x 2.750 x 3.500
Flächenbedarf	m^2	10	10,5	13
Gesamtgewicht	kg	7.200	8.600	13.000
Anschlussleistung	kVA	30	32	32
Netzanschluss-spannung	V / N / PE	3 x 400	3 x 400	3 x 400
Frequenz	Hz	50	50	50

3.3.2 Arbeitskopf

		SPEED *HAWK* 550	SPEED *HAWK* 650	SPEED *HAWK* 750
Abstand HSK-E Aufnahme / Tisch *)	mm	450	520	560

*) Abstände können durch Optionen (z.B. Dreh-Schwenkachse) reduziert werden.

3.3.3 Verfahrwege Arbeitskopf

		SPEED *HAWK* 550	SPEED *HAWK* 650	SPEED *HAWK* 750
X / Y / Z	mm	550 x 400 x 400	650 x 550 x 450	650 x 1100 x 500
Schwenkwinkel A-Achse	Grad	-120° / +60°	-120° / +60°	-60° / +120°
Schwenkwinkel C-Achse	Grad	n x 360°	n x 360°	n x 360°

3.3.4 HF-Spindel



HINWEIS:

Es kommen je nach Maschinentyp und Ausstattung unterschiedliche HF Spindeln zum Einsatz.

Genauere Daten siehe die im Anhang befindlichen Betriebsanleitungen der entsprechenden Spindel.

			SPEED *HAWK* 550	**SPEED *HAWK* 650**	**SPEED *HAWK* 750**
HSK-E 32	Drehzahl	min^{-1}	5.000– 40.000		
	Dauerleistung S1	kW	5		
	Spitzenleistung S6	kW	9		
HSK-E 40	Drehzahl	min^{-1}		3.000 – 30.000	
	Dauerleistung S1	kW		5	
	Spitzenleistung S6	kW		9	
HSK-E 40	Drehzahl	min^{-1}	0 – 42.000	0 – 42.000	0 – 42.000
	Dauerleistung S1	kW	15	15	15
	Spitzenleistung S6	kW	17	17	17
HSK-E 50	Drehzahl	min^{-1}		0 – 36.000	0 – 36.000
	Dauerleistung S1	kW		15,2 (bei 36.000 1/min 14,5)	15,2 (bei 36.000 1/min 14,5)
	Spitzenleistung S6	kW		20 (bei 36.000 1/min 14,5)	20 (bei 36.000 1/min 14,5)
HSK-A 63	Drehzahl	min^{-1}		0 – 22.000	0 - 22.000
	Dauerleistung S1	kW		16	16
	Spitzenleistung S6	kW		22	22

3.3.5 Arbeitstisch

		SPEED *HAWK* 550	SPEED *HAWK* 650	SPEED *HAWK* 750
Aufspannfläche (B x T)	mm	650 x 500	850 x 700	850 x 650 (je Tisch; 2 Tische)
Tragfähigkeit	kg	max. 500	max. 2.000	max. 2.000 (je Tisch)
T-Nuten	mm	5 x 14H12	5 x 18H12	5 x 18H12 (je Tisch)

3.3.6 Antriebs- und Meßsystem

		SPEED *HAWK* 550	SPEED *HAWK* 650	SPEED *HAWK* 750
Antriebsart		digitale AC-Servo Motoren	digitale AC-Servo Motoren	digitale AC-Servo Motoren
Bahnsteuerung		voll abgestimmt auf 3D	voll abgestimmt auf 3D	voll abgestimmt auf 3D
Verfahrge-schwindigkeit max.	m/min	max. 30	max. 30	max. 30
Beschleunigung max.	m/s^2	max. 15	max. 15	max. 15
Wiederholungs-genauigkeit	mm	0,002	0,002	0,002
Digitale Anzeige	mm	0,001 bzw. 0,0001 wählbar	0,001 bzw. 0,0001 wählbar	0,001 bzw. 0,0001 wählbar
Daten A / C - Achse (Option):				
Nenndrehzahl im NC - Achs - Betrieb (A - Achse)	min^{-1}	40	40	40
Nenndrehzahl im NC - Achs - Betrieb (C - Achse)	min^{-1}	40	40	40

3.3.7 Werkzeugwechsler

		SPEED *HAWK* 550	SPEED *HAWK* 650	SPEED *HAWK* 750
Ausführung		Pick - Up Teller-magazin	Pick - Up Teller-magazin	Pick - Up Teller-magazin
Spindelaufnahme für Werkzeuge		HSK - E 32 Option: HSK - E40	HSK - E 40 Option: HSK - E50 Option: HSK - A63	HSK - E 40 Option: HSK - E50 Option: HSK - A63
Magazinplätze		32 (Option: 56, 100)	16 (Option: 32, 40, 56, 72)	32 (Option: 40, 56, 72)

HINWEIS:

Genauere Daten siehe Kapitel 6.3 und 6.4.

3.4 Technische Daten Andron Steuerung

3.4.1 HMI - Rechner

Bezeichnung	Andronic 3060S		
CPU - Karte	Half - Size Slot CPU Celeron M		
	Geschwindigkeit	GHz	1.73
	RAM - Controller	MB	1024
	Grafik - Controller		on board
	Ethernet - Controller		on board
	IDE - Controller		on board
	Schnittstelle		USB 2.0
Festplatte	Kapazität	GB	250
	Größe	Zoll	2.5
PLC	Soft - PLC (CoDeSys)		integriert
I / O - Schnitt-stellen	ProfiBus		
Betriebssystem	Microsoft Windows® XP®		



HINWEIS:

Einbindung der Steuerung in ein Firmennetz

- **Jede Installation von Fremd - Software ohne die Zustimmung von OPS-INGERSOLL führt zum Verlust der Garantie für die Steuerung.**
- **Der User auf der Anlage muss Administrator - Rechte haben. Sonst kann ein Funktionieren der andron NC - Software nicht garantiert werden.**
- **Auf der Steuerung ist ein multilinguales Windows installiert. Dieses Windows ist englisch im default. Die deutsche Sprachunterstützung ist installiert, weitere Sprachen können von der Installations - CD nachinstalliert werden.**

3.4.2 NC - Rechner

CPU - Karte	Half - Size Slot CPU Celeron M		
	Geschwindigkeit	GHz	1.73
	RAM	MB	512
NCM2 - Karte	NC - Multifunkti-onskarte		
NCIO - Karte			optional
Schnittstellen	Handrad		
	Not - Aus		schneller Eingang
	Stopp		schneller Eingang
	Messsignal		schneller Eingang
	SERCOS II Inter-face (LWL)		bis zu 2 Ringen
Betriebssystem	andron		Echtzeit

3.4.3 Allgemeines

Schutzart		IP 20
Eingangsspannung AC	V	100 - 240
Eingangsfrequenz	Hz	50 / 60
Leistungsaufnahme max.	VA	200
Temperaturbereich	°C	+18 bis +38
Abmessungen (B x H x T)	mm	214 x 329 x 171,5



HINWEIS:
Schwankungen der Umgebungstemperatur können die Genauigkeit der Maschine beeinflussen.

6.6 Arbeitsraum SPEED *HAWK* 550 mit B / C - Achse

Zuladung: max. 250 kg (abhängig vom Werkstückspannsystem).

Beispiel für max. Werkstückabmessungen:

ACHTUNG!

Max. Werkstückabmessungen sind abhängig von der Maschinenkonfiguration.

Störkontur vor Bearbeitungsbeginn prüfen!

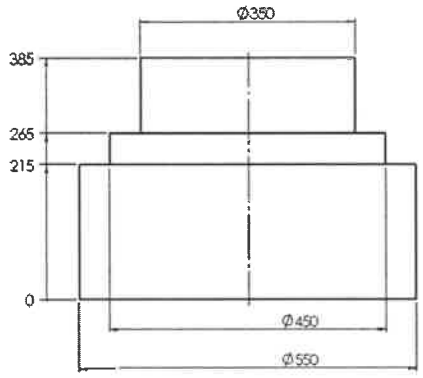

Vorderansicht

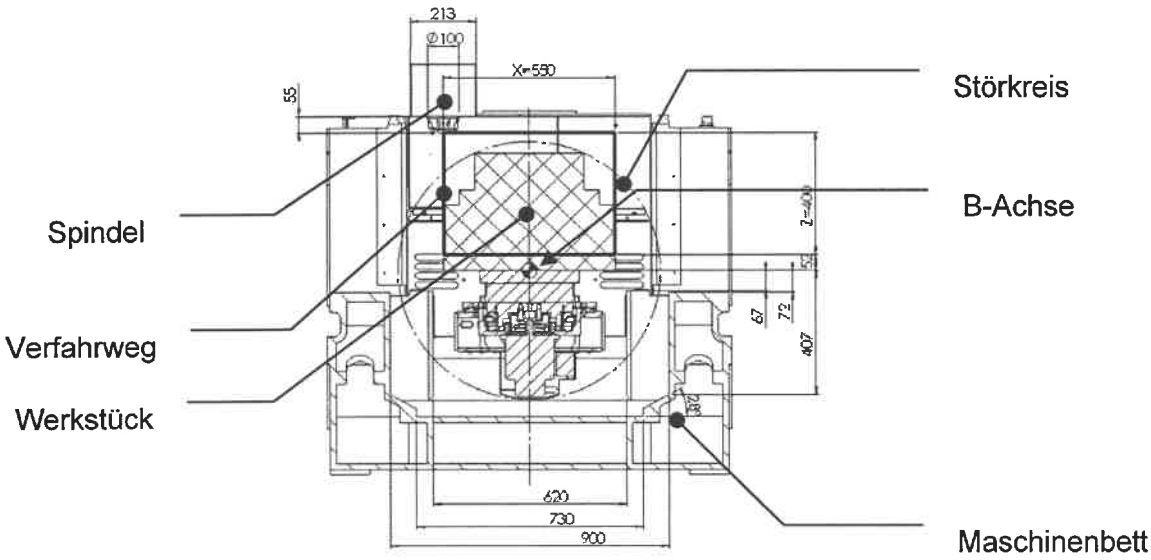

Draufsicht

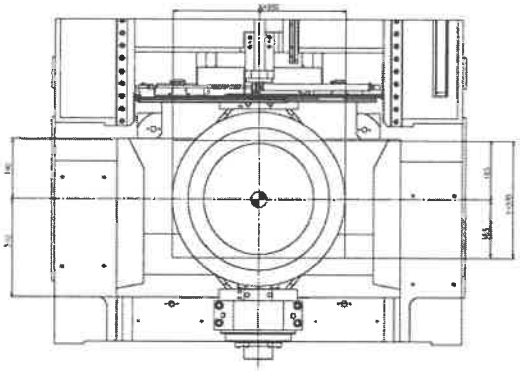

Seitenansicht

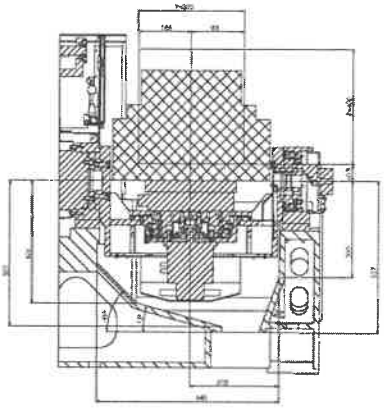

Schwenkbereich B - Achse:

