3 Lastböcke VLBG 5t/M30 Fa.RUD
1 Lastbock VLBG 7t/M36 Fa.RUD
2-teiliges Kettengehänge mit Verkürzer
sowie Gabelkopfhaken Nutzlänge 2,0 m
Tragfähigkeit 0-45° : 6,3 t

3 attachement eyes VLBG 5t/M30 Fa. RUD
1 attachement eye VLBG 7t/M36 Fa. RUD
2-piece chain, including threaded rod
as well as hooks, effective length 2,0 m
capacity 0-45°: 6,3 t

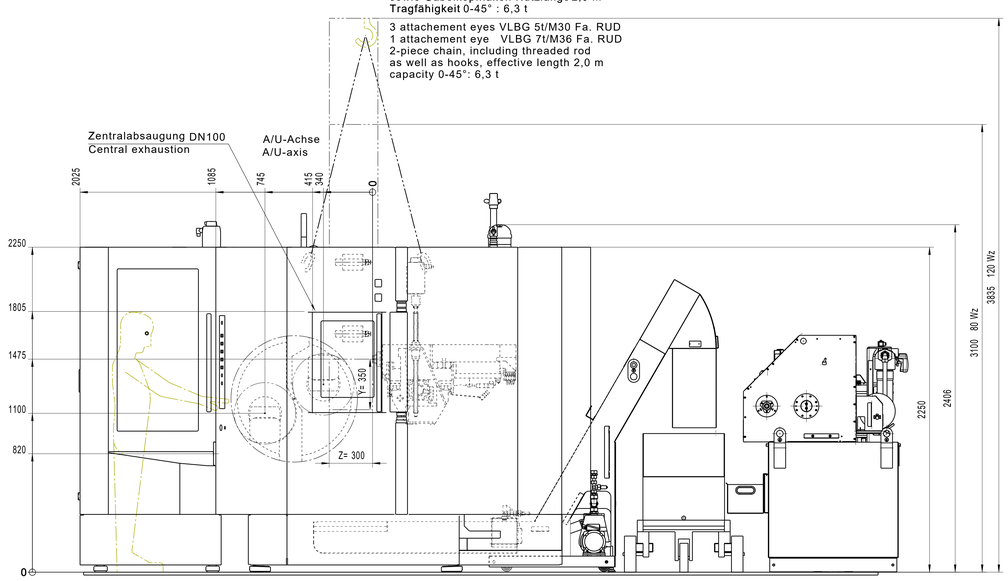

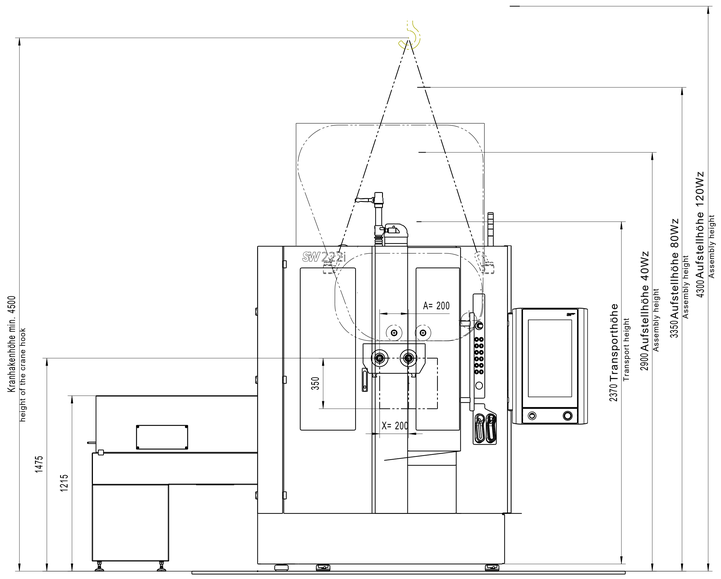

Aufstellelement
installation element
M 1:3
Schwingungsgedämpfte Aufstellung
vibration-damped

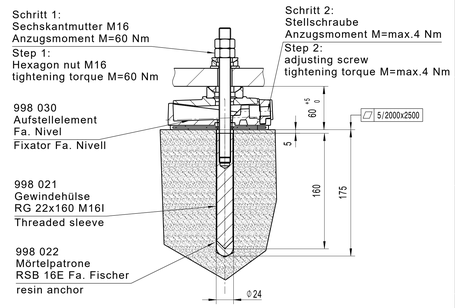

Aufstellelement
installation element
"Harte" Aufstellung
M 1:3

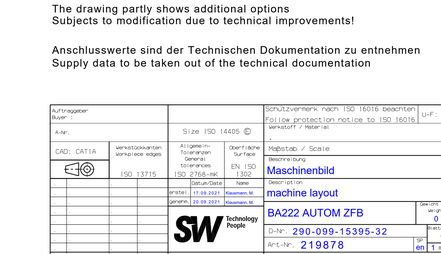

empf. Hallenboden min. 400mm
ggf. Fundamentplatte min. 600mm
receiving hall floor min.
possibly bed plate min.

Gewicht: Transporteinheit Maschine/Schaltschrank/
Vorrichtung ca. 70 kN
Restliche Komponenten ca. 30 kN

Weight: Transport unit machine/switch cabinet/
clamping fixture ca. 70 kN
other components ca. 30 kN

max. zulässige Durchbiegung der Aufstellfläche
infolge dynamischer Laständerung: 0.04 mm/m
max.allowable deflection of the support surface
because of dyn.load change:

Schwerpunkt Transport
centre of gravity on transport

Lastangriffsflächen für flurgebundene Transportmittel (**)
Load application surfaces for floorbound means of transport (**)

Stellelement
M 1:3

Levelling element
M 1:3

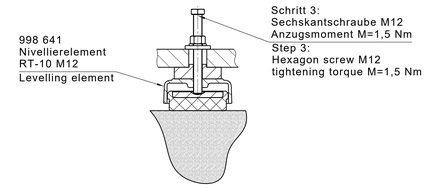

Die Darstellung enthält zum Teil Zusatzausrüstungen
Änderungen im Sinne des techn. Fortschritts vorbehalten!

The drawing partly shows additional options
Subjects to modification due to technical improvements!

Anschlusswerte sind der Technischen Dokumentation zu entnehmen
Supply data to be taken out of the technical documentation

Auftraggeber / Buyer		Schutzvermerk nach ISO 16016 beachten / Follow protection notice to ISO 16016	Ur-F: 0
A-Nr.:	Size ISO 14405 ©	Werkstoff / Material	
CAD: CATIA	Allgemeintoleranzen / General tolerances: ISO 2768-mK	Oberfläche / Surface: EN ISO 1302	Maßstab / Scale
Werkstückkanten / Workpiece edges: ISO 13715			Bezeichnung / Description: Maschinenbild / machine layout
	erstellt: 17.09.2021 Datum/Date: Klausmann, M. Name		
	geprüft: 20.09.2021 Datum/Date: Klausmann, M. Name		
			BA222 AUTOM ZFB
			Gewicht/ weight: 0
			D-Nr.: 290-099-15395-32
			Blatt/Sheet: 1
			Art.-Nr.: 219878
Index: Änderung / Revision	Datum/Date Name	Ersatz für: / Replaces:	SP: en 1 v. /n

SW Technology People