Transport der Maschine

Die Maschine wird auf einer Holzpalette verschraubt geliefert.
Gewicht der Maschine siehe Tabelle.

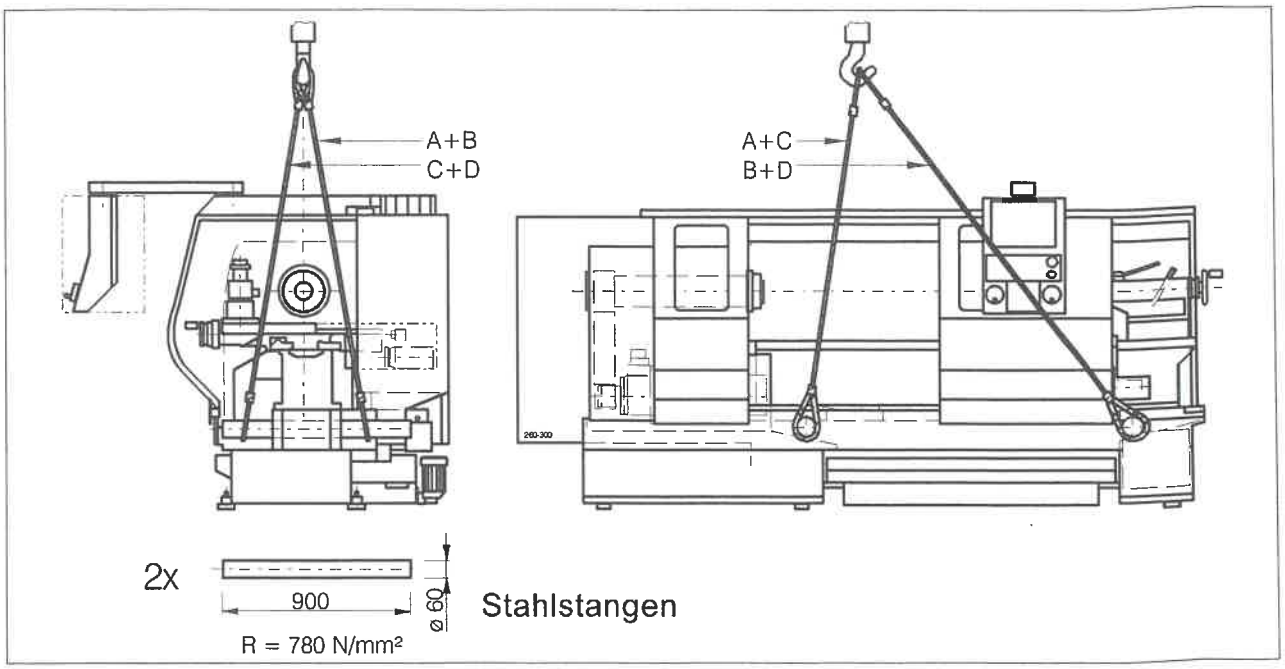

Anheben der EMCOMAT - E 260 - E480

		1500mm	2000mm	3000mm
EMCOMAT E260, E300	A	2900mm	3150mm	3300mm
	B	3300mm	3650mm	3800mm
	C	2900mm	3150mm	3300mm
	D	3300mm	3650mm	3800mm

		2000mm	3000mm	4000mm	5000mm	6000mm
EMCOMAT E330-E480	A	3000mm	3000mm	3300mm	3500mm	4000mm
	B	3500mm	3800mm	4200mm	4400mm	5000mm
	C	3000mm	3000mm	3300mm	3500mm	4000mm
	D	3500mm	3800mm	4200mm	4400mm	5000mm

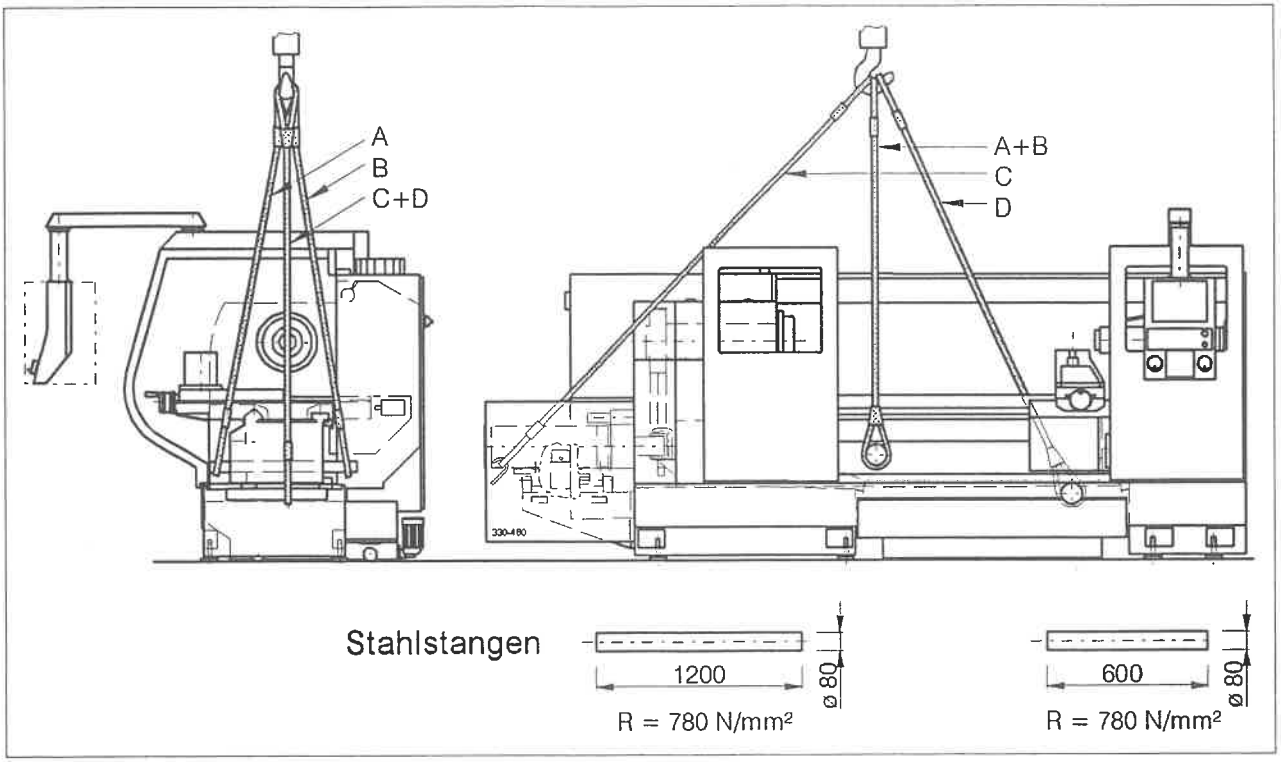

Anheben der EMCOMAT - E 330 - E 480 (1500mm)

		1500mm
EMCOMAT E330-E480	A	2900
	B	2900
	C	3300
	D	3300

Maschine von Palette heben

- Die Maschine wird mit einem Kran gehoben.
- Legen Sie die Stahlstangen am Maschinenbett ein (siehe Zeichnung).
- Hängen Sie die Tragseile (Gurte) ein. Achten Sie darauf, daß alle Seile gleichmäßig tragen
- An möglichen Scheuerstellen zwischen Seil und Maschine müssen Holzbretter eingelegt werden, um Beschädigungen zu vermeiden.

Maschinengewicht

	1500 mm	2000 mm	3000 mm	4000 mm	5000 mm	6000 mm
EMCOMAT - E 260	3 000 kg	3 300 kg	-	-	-	-
EMCOMAT - E 300	3 200 kg	3 600 kg	4 000 kg	-	-	-
EMCOMAT - E 330	6 000 kg	6 500 kg	7 500 kg	8 500 kg	9 500 kg	10 500 kg
EMCOMAT - E 360	6 500 kg	7 000 kg	8 000 kg	9 000 kg	10 000 kg	11 000 kg
EMCOMAT - E 400	7 000 kg	7 500 kg	8 500 kg	9 500 kg	10 500 kg	11 500 kg
EMCOMAT - E 480	7 500 kg	8 000 kg	9 000 kg	10 000 kg	11 000 kg	12 000 kg

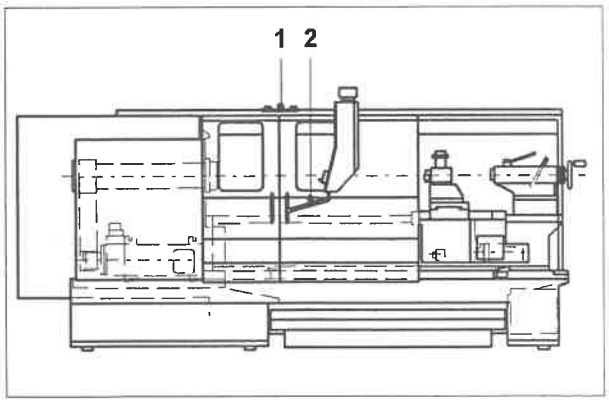

Transportsicherungen

Transportsicherungen

- Die Maschinentüren werden auf der Oberseite von einer Transportsicherung (1) gehalten.
- Die Steuerung ist am Griff der Maschinentür angebunden (2).

Entfernen Sie die Transportsicherung und bewahren Sie die Teile für einen späteren Transport auf.

Vorsicht:
Bei neuerlichem Transport sind die Transportsicherungen unbedingt wieder anzubringen, um Beschädigungen zu vermeiden.