8.2.3 MC, Y, SY, SMC

<Hub- und Anschlagspunktediagramm>
Siehe die Abbildung vor dem Anheben der Maschine.

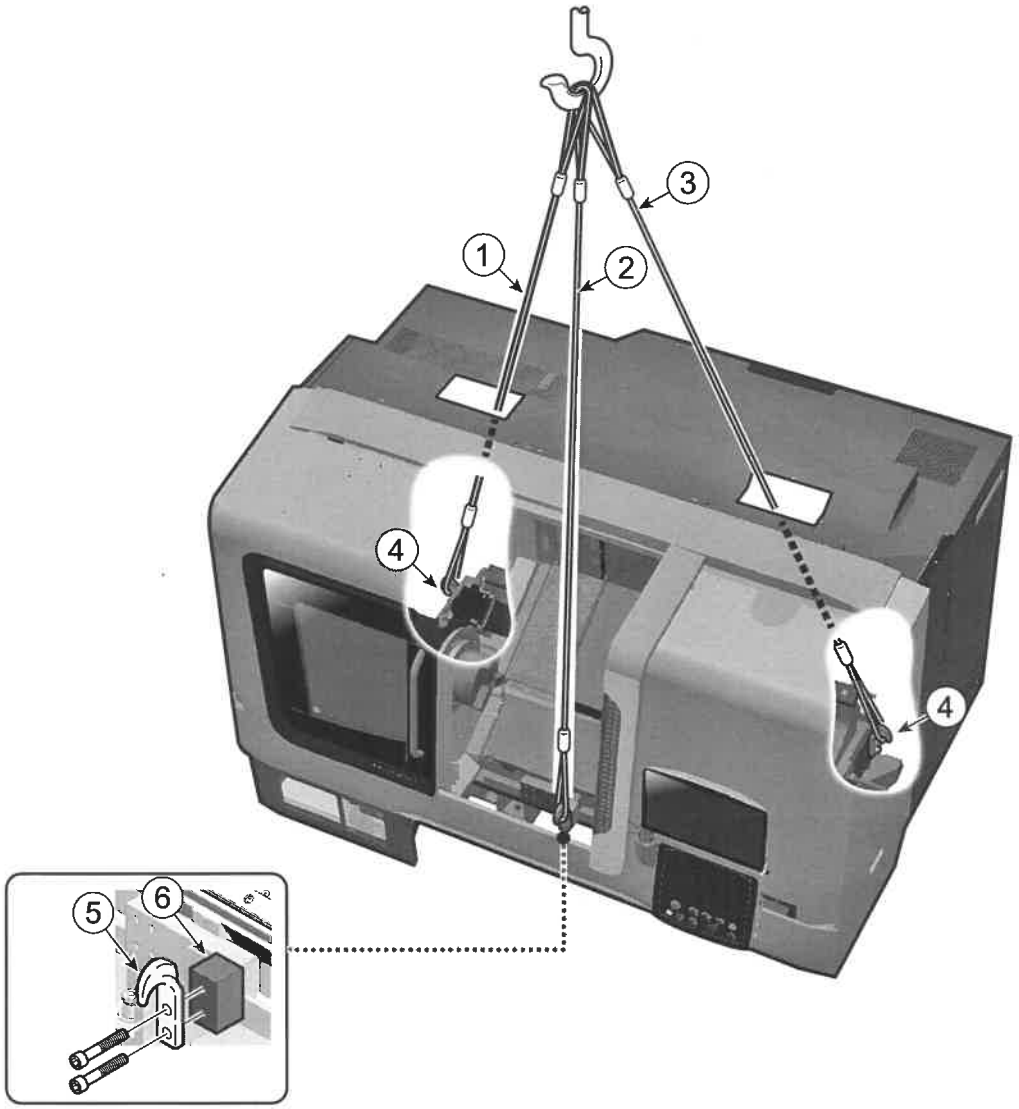

Modell	Maschinengewicht (kg)
NLX2500MC/700	5820
NLX2500SMC/700	6040
NLX2500Y/700	6140
NLX2500SY/700	6360
NLX2500MC/1250	7220
NLX2500SMC/1250	7440
NLX2500Y/1250	7540
NLX2500SY/1250	7760

<Notwendige Werkzeuge>
- Drahtseil

Anzahl, Querschnitt und Länge der Drahtseile zum Anheben der Maschine müssen den Vorgaben in den Tabellen unten entsprechen, um eine ausreichende Tragfähigkeit für das Gewicht der Maschine sicherzustellen.

Symbole	Länge (mm)	Durchmesser (mm)	Modell
①	4470	ϕ18	NLX2500MC/700 NLX2500SMC/700 NLX2500Y/700 NLX2500SY/700
②	4470	ϕ18	
③	4470	ϕ18	
①	4500	ϕ20	NLX2500MC/1250 NLX2500SMC/1250 NLX2500Y/1250 NLX2500SY/1250
②	4500	ϕ20	
③	4500	ϕ20	

- Hubzapfen

Symbole	Teilenr.	Menge	Schraubentyp	Bolzengröße	Anzahl der Schrauben	Modell
④*	B08002	2	Zylinderschraube mit Innensechskant	M20 × 55	2 × 2	NLX2500MC/700 NLX2500SMC/700 NLX2500Y/700 NLX2500SY/700
⑤*	B08002	1		M20 × 125	2	
⑥*	B47510 (Hubblock)	1				
④*	B08000	2	Sechskantschraube	M30 × 75	2 × 2	NLX2500MC/1250 NLX2500SMC/1250 NLX2500Y/1250 NLX2500SY/1250
⑤*	B08000	1		M30 × 75	2	
⑥*	B47355 (Hubblock)	1	Zylinderschraube mit Innensechskant	M20 × 70	4	

HINWS.

1. * Im Lieferumfang der Maschine.
2. Alle Teile für das Anheben an einem sicheren Ort aufbewahren.

8.3 Bei Verwendung eines Gabelstaplers

Die Maschine kann von der Konstruktion her auch mithilfe eines Gabelstaplers aufgestellt werden, was jedoch nicht empfohlen wird.
Falls die Verwendung eines Gabelstaplers unvermeidlich ist, die nachfolgenden Vorsichtsmaßnahmen vorher durchlesen und beim Transport bzw. Aufstellen der Maschine mit dem Gabelstapler beachten.

⚠ ACHTUNG

Die Maschinen für die NLX2500-Serie/1250 sind nicht für den Transport mit einem Gabelstapler ausgelegt. Setzen Sie die Maschine nicht mit einem Gabelstapler um.

8.3.1 Vorsichtsmaßnahmen bei Verwendung eines Gabelstaplers

⚠ GEFAHR

Nur einen Gabelstapler verwenden, dessen Tragfähigkeit dem Maschinengewicht angemessen ist.

⚠ ACHTUNG

1. **Vor dem Anheben der Maschine sicherstellen, dass sich keine Werkzeuge, Putzlappen usw. in ihr befinden.**
2. **Wird das Heben der Maschine von zwei oder mehr Personen ausgeführt, zuvor Handzeichen verabreden und Blickkontakt halten.**
3. **Vor dem Anheben der Maschine zunächst deren Schwerpunktlage prüfen.**
4. **Die Maschine nur geringfügig vom Boden abheben und sicherstellen, dass sie in Quer- als auch in Längsrichtung gut ausbalanciert ist.**
5. **Die Maschine beim Transportieren und Aufstellen vor Stoß schützen.**

8.3.2 Bewegen der Maschine

Siehe nachfolgende Abbildung und Gabel des Gabelstaplers an der gezeigten Position einpassen.
<Drehen mit 2 Achsen>

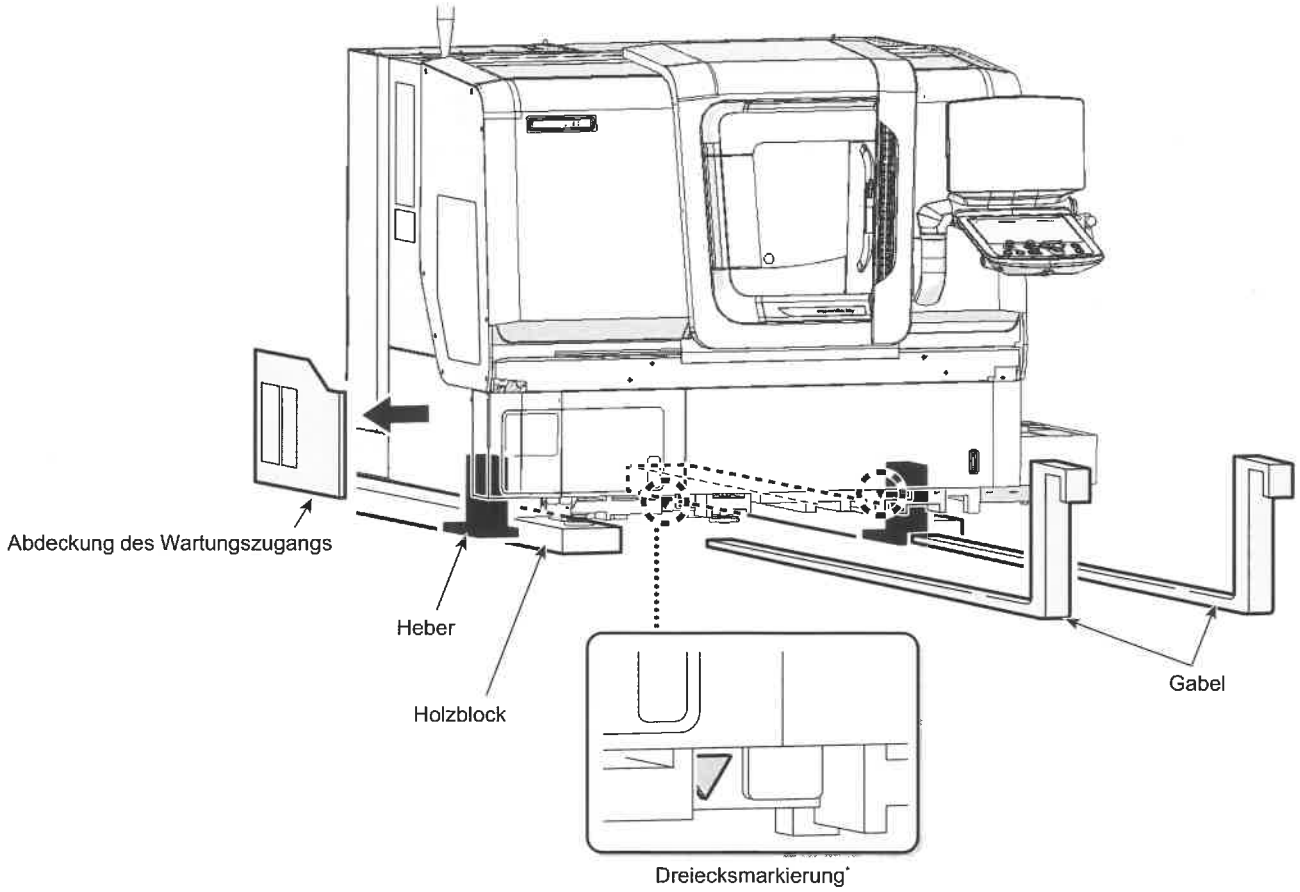

HINWS.

* Führen Sie die Gabeln in die Positionen ein, die mit einem Dreieck markiert sind.

<NLX2500MC, Y, SMC, SY/700>

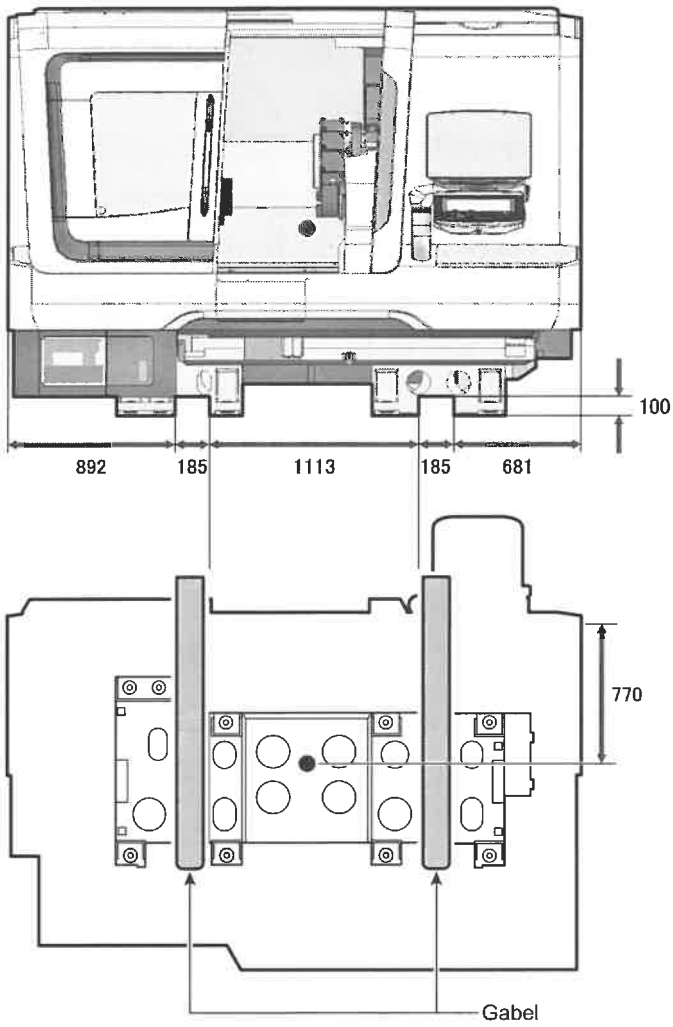

● Schwerpunkt