TECHNISCHE DETAILS

VERFAHRWEGE

X	mm	240
Y	mm	240
Z	mm	240
B-Achse (Schwenkachse)	°	-30° bis +120°
C-Achse (Schwenkachse)	°	360 (endlos)

VORSCHUB / EILGANG

Linearachsen	m/min	12
Schwenkachse B	°/min	5.500
Rundachse C	°/min	21.600

BESCHLEUNIGUNG

Linearachsen	m/s²	10

POSITIONSGENAUIGKEIT VDI/DGQ 3441

Linearachsen	P/Ps in mm	0,001/0,0005
Rechtwinkeligkeit	µm/100 mm	1
Auflösungsvermögen	µm	0,1

CNC STEUERUNG

Heidenhain		TNC 640

ARBEITSSPINDEL

Drehzahlbereich	U/min	500 - 80.000
Leistung	KW	2 - 6
Werkzeugaufnahme		HSK F32 / HSK 25

WERKZEUGWECHSLER

Speicherplätze		40 - 80
Werkzeugdurchmesser	mm	40
Wechselzeit	s	20 - 30

WERKSTÜCKHANDLING OPTION

Speicherplätze		25 - 120
Wechselzeit	s	< 30

DIVERSES

Maschinengewicht	kg	1.500
Raumbedarf	m²	1,8 x 1,7

AUFSTELLPLAN

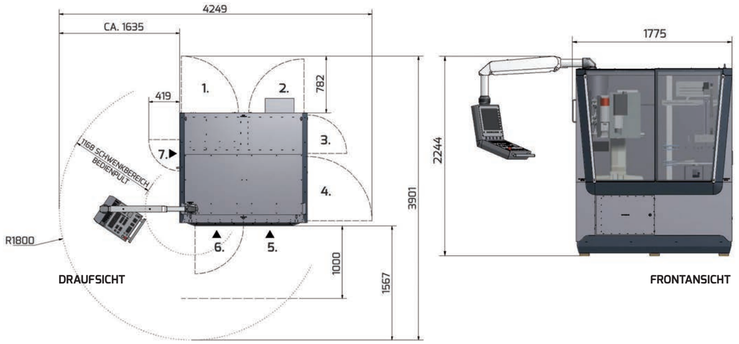

1. | Servicetür Versorgung
2. | Servicetür Schaltschrank
3. | Servicetür Schaltschrank
4. | Servicetür Wasser / Wärmetauscher Luftbehälter (beide optional)
5. | Werkstückwechsler
6. | Bedienfelder Arbeitsraum
7. | Bedienfeld Werkzeugwechsler

BERATUNG UND SERVICE VON PRIMACON

Umfassend und kompetent – von Anfang an

PRIMACON Beratung

Vom ersten Verkaufsgespräch an unterstützen wir Sie bei der Wahl der geeigneten Maschinenkonfiguration und beraten Sie im Speziellen zu:

- Programmierung
- CAD/CAM
- Frästechnologie
- Werkzeugen
- Spanntechnik
- Schmierung und Kühlung

PRIMACON Anwendungsberatung & Schulung

Unsere Spezialisten beantworten gerne Ihre Fragen rund ums Fräsen oder Programmieren und unterstützen Ihre Fertigung kompetent mit moderner CAD/CAM-Technologie und ihrem Know-how. Darüber hinaus bieten wir Ihnen auch Schulungen zu Betrieb und Instandhaltung unserer Maschinen an.

PRIMACON Ersatzteil-Service

Ersatzteile sind bei uns zu 95% verfügbar. Bei einer Bestellung bis 14 Uhr erfolgt der Versand noch am selben Tag.

PRIMACON After Sales Service

Haben Sie sich für eine PRIMACON Maschine entschieden, übernehmen wir die Lieferung und die Inbetriebnahme. Solange die Maschine in Ihrer Fertigung im Einsatz ist, sind wir für Sie da und helfen Ihnen schnell und unkompliziert.
Wir übernehmen für Sie die Fernwartung via Datenübertragung und die Aktualisierung Ihres Softwarestands durch regelmäßige Updates.
Wir garantieren Ihnen:

- eine Servicekoordination innerhalb von 24 Stunden
- und einen Vor-Ort-Service innerhalb von 2 Arbeitstagen.





PRIMACON Service-Hotline

Unsere Spezialisten helfen Ihnen Lösungen zu finden und Probleme zu beheben, bevor sie richtig entstehen. Kontaktieren Sie uns!

+49 (0)8803 6321 - 30

PRIMACON GmbH

Alte Kohlenwäsche 13
82380 Peißenberg

Tel.: +49 (0)8803 6321 - 0
Fax: +49 (0)8803 6321 - 13

info@primacon.de
www.primacon.com



PRIMACON **PFM 24 CC** - CompactCell

Automatisierte Mikropräzisions-Fräszelle

simply more precise

EINE NEUE ÄRA AN MIKROPRÄZISION

PRIMACON **PFM 24 CC** - CompactCell

Als Weiterentwicklung aus dem bewährten Maschinenkonzept der PFM 24, entstand die CompactCell mit automatischer Fertigungszelle und einer Mikropräzision für höchste Anwenderansprüche. Die CompactCell wurde für eine µm-genaue Mehrschichtproduktion kleiner Werkstücke konzipiert und ermöglicht das Mikrofräsen und Guillochieren in einer Maschine. Darüber hinaus stehen Ihnen auch weiterhin alle bewährten Optionen aus der bekannten PFM 24 Produktlinie zur Verfügung.

Luftgelagerte Hochfrequenz-Frässpindel

- Drehzahlen von 500 U/min - 80.000 U/min
- Luftlagertechnik für beste Oberflächengüte
- Verschleißfrei



Ergonomisches Bedienkonzept

- Hochmoderne Maschinensteuerung TNC 640 von Heidenhain
- Übersichtlich und anwenderfreundlich
- Regelt den weitgehend automatisierten Betrieb
- Hohe Konturtreue des gefertigten Werkstücks bei Bearbeitung mit hoher Geschwindigkeit

Doppelarmgreifer am Werkzeugwechsler

- Werkzeugwechselmagazin umfasst serienmäßig 80 Plätze
- Reduzierung der Span-zu-Span Zeiten auf 5 Sekunden (Werkzeug- und Werkstückwechsler werden hauptzeitparallel gerüstet)

6-Achsen Roboter/Palettenwechsler

- Integrierte Automation
- Hoher Automatisierungsgrad auf geringem Raum
- Direkthandlung von Werkstücken
- Automatischer Werkstückwechsler mit 24-125 Plätzen

VORTEILE DER **PFM 24 CC**

- Maßgeschneiderte Lösungen aufgrund des modularen Maschinenkonzepts möglich (3 bis 5 Achsen)
- Mit modernsten Hightech-Komponenten ausgestattet
- Hohe Fertigungsqualität - dadurch konstante Genauigkeitsergebnisse am Werkstück
- Zuverlässigkeit und Langlebigkeit im 24 Stunden Dauerbetrieb
- Jahrelange gleichbleibende Mikropräzision
- Wartungsarm, dadurch hohe Maschinenverfügbarkeit und geringe Wartungskosten
- Anwenderfreundliches Handling
- Ergonomisch gestaltete Maschinenbedienelemente
- Geringes Aufstellmaß
- Reduzierung der Bearbeitungszeit durch den neuen Doppelarmgreifer
- Wirtschaftliche Bearbeitung jedes zerspanbaren Materials
- Bearbeitung staubender Materialien ohne Um- oder Aufrüstung der Maschine
- Marktübliche Spannsysteme (System 3R, Erowa) sind realisierbar
- 3D Tastsystem für Werkstückvermessung in der Maschine
- Laser-Werkzeugvermessung (schmutzunempfindlich); durch kleineren Fokuspunkt genauere Messergebnisse
- Minimal-Mengen-Kühlschmiersystem, Vollstrahlschmierung oder Kaltluftdüse
- Optimiertes Temperaturmanagement-System mit 0,1 Kelvin Hysterese
- Nullpunktstabilität – Kühlung aller wärmeabgebender Elemente (Frässpindel, Motore, Achsen, Schaltschrank)

Mikrofräsen und Guillochieren in einer Maschine

ERHÖHUNG DER EXKLUSIVITÄT DURCH DIE **GUILLOCHIEROPTION**

Die Guillochier-Technik ermöglicht es fein strukturierte Muster mit exzellenter Oberflächengüte zu erzeugen. Das so entstandene edle Erscheinungsbild ist in seiner Exklusivität unübertroffen. Allerdings ist das mit einem sehr großen manuellen Aufwand und einer eingeschränkten Designfreiheit verbunden. Deshalb wird dieses aufwendige Verfahren bislang hauptsächlich in der Uhren- oder Schmuckindustrie angewendet.
Mit der PFM 24 CC hat PRIMACON eine maschinelle Lösung mit integriertem CAM-System entwickelt, die auch erhebliches Potential für weitere Applikationen, wie beispielsweise die Fertigung von mikrofluidischer oder mikrooptischer Strukturen, bietet. Diese neue Softwarelösung schafft Gestaltungsfreiraum und ermöglicht es Designs und Muster in nur wenigen Minuten zu erstellen.



EINSATZBEREICHE

- Schmuckindustrie
- Uhrenindustrie
- Mikro- und Feinwerktechnik
- Werkzeug- und Formenbau
- Faserverbundwerkstoffe
- Dental- und Medizintechnik

...Einfach alles was eine hohe Präzision verlangt!

