9.1.4.1 Aufstellplan

Vorderansicht

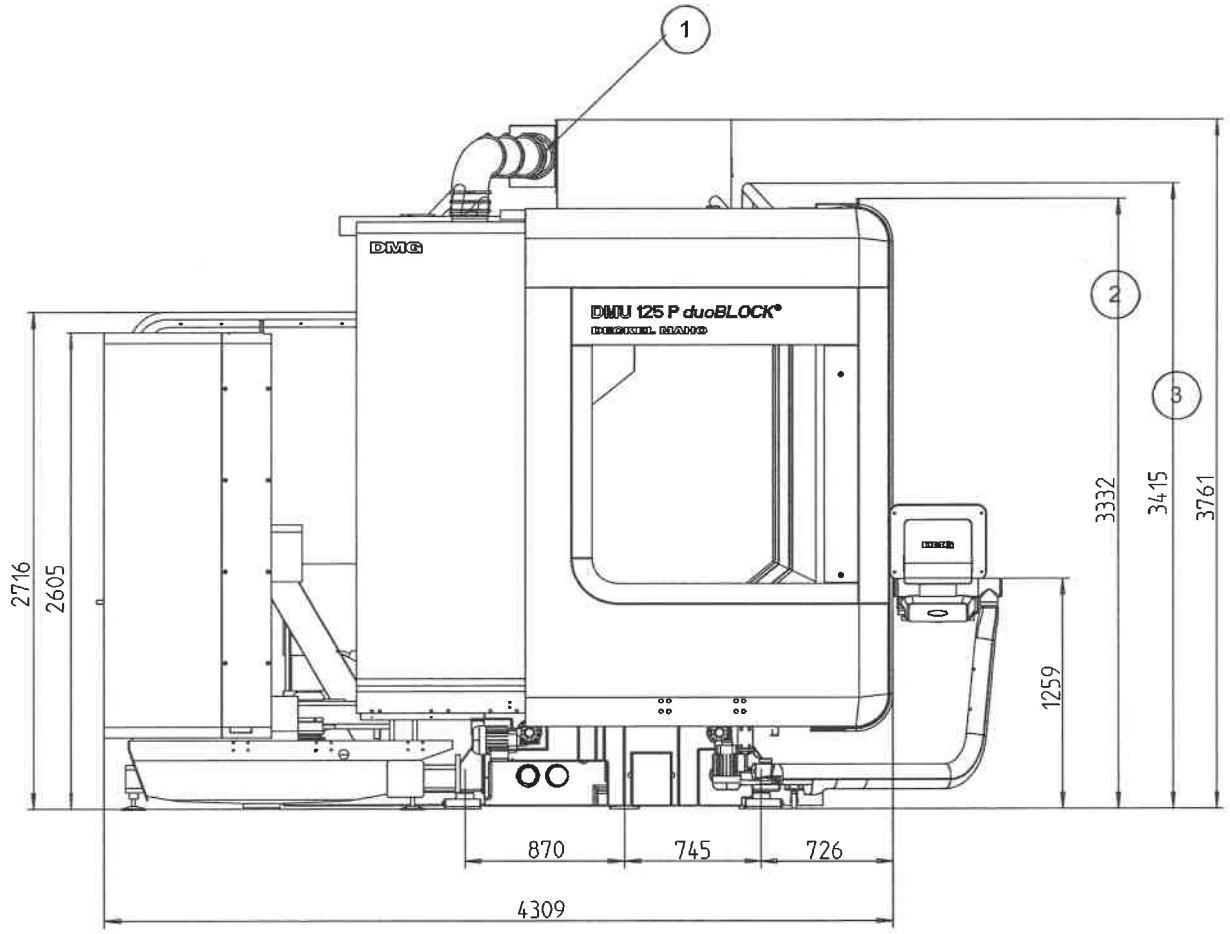

Abb. 9-2

1	Öl-/Emulsionsnebelabscheider*	3	Störkontur Schere X/Z Führungsbahnabdeckung
2	Transporthöhe		

* = Je nach Maschinenausstattung vorhanden.

Seitenansicht

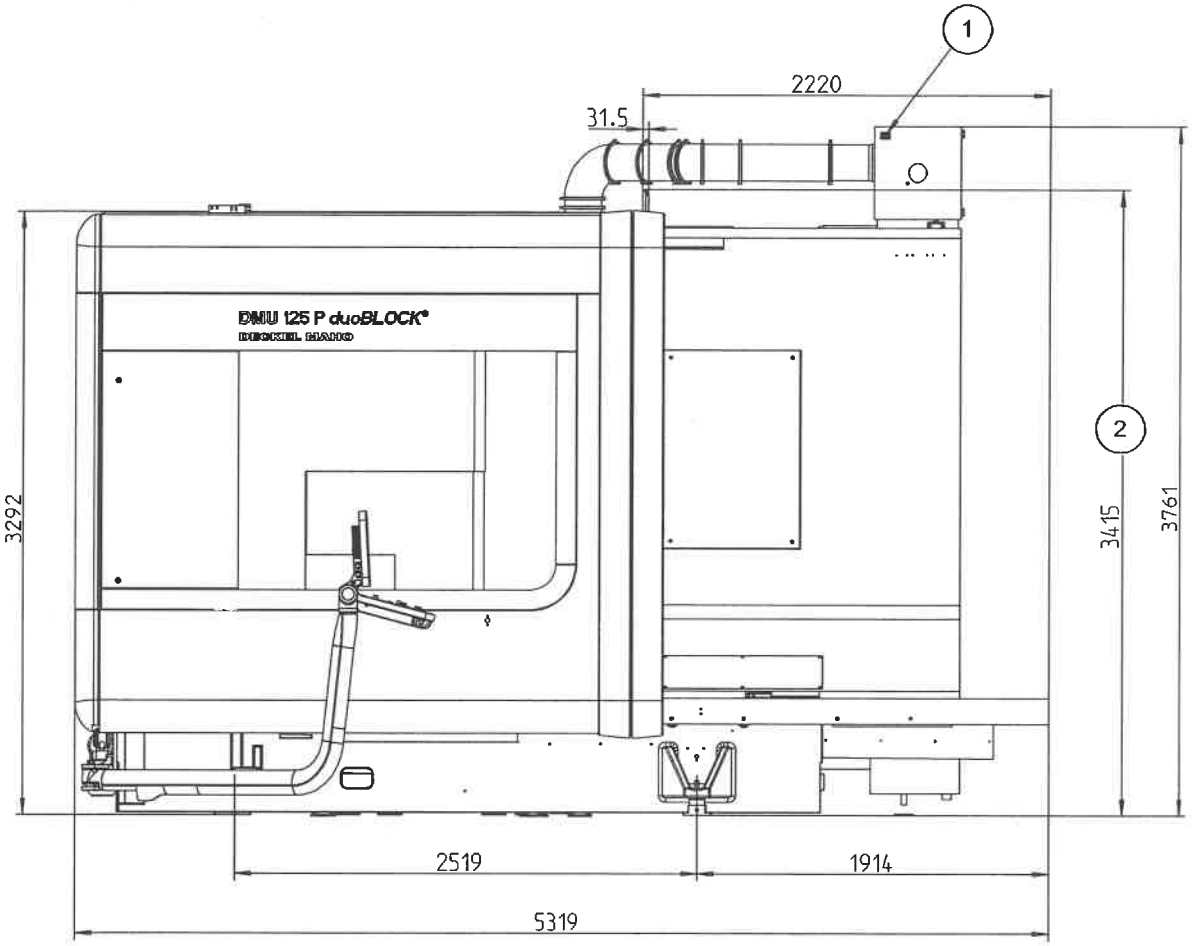

Abb. 9-3

1	Öl-/Emulsionsnebelabscheider*	2	Störkontur Schere X/Z Führungs-bahnabdeckun

* = Je nach Maschinenausstattung vorhanden.

Draufsicht

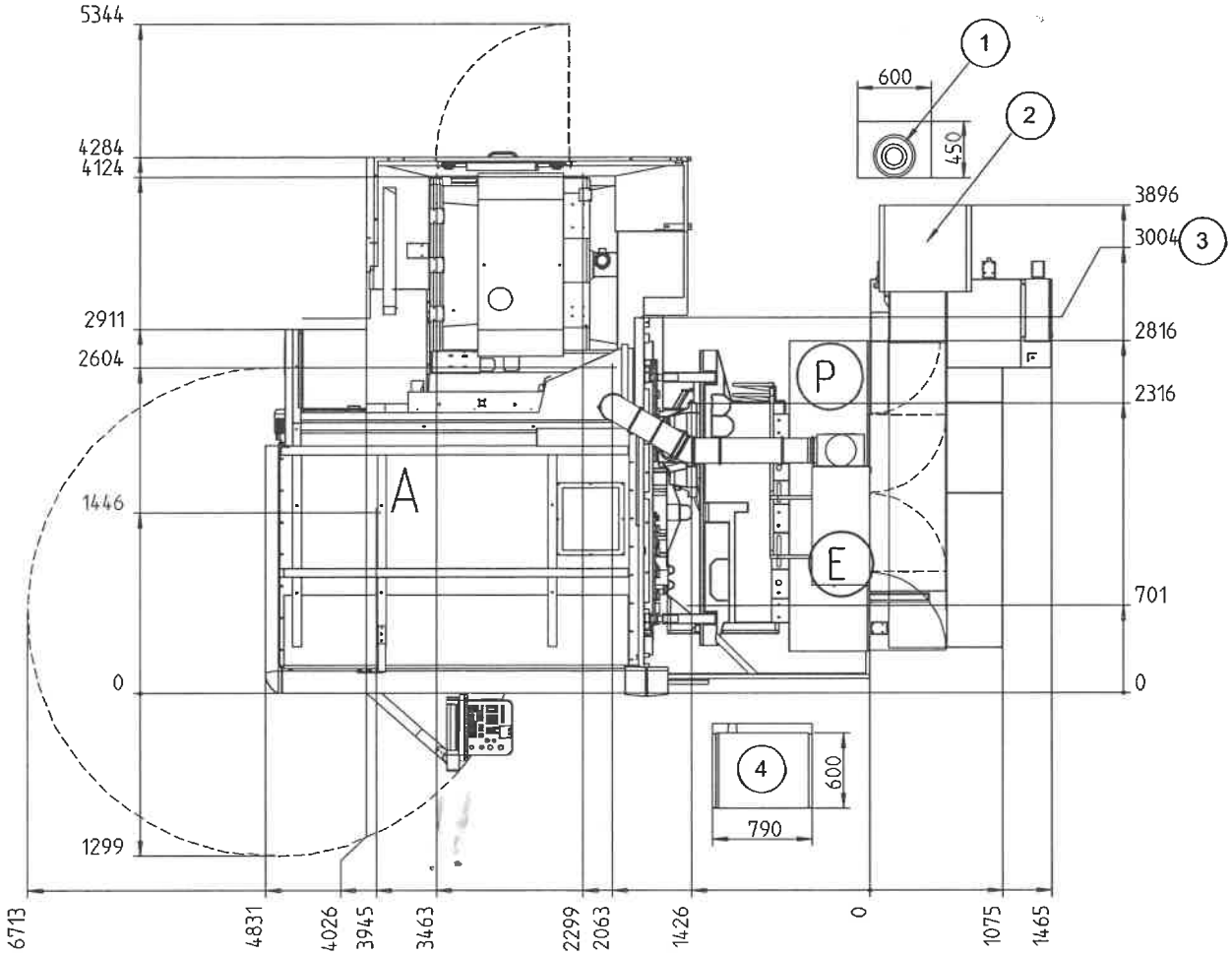

Abb. 9-4

1	Kühlaggregat 8 kW*	3	Transportbreite ohne Magazin
2	Späneförderer mit Kompaktanlage	4	Hydraulische Werkstückspannung*

* = Je nach Maschinenausstattung vorhanden.

Bezeichnung	Funktion
A	Aufstellelement
B	Aufstellelement
C	Aufstellelement
E	Netzanschluss
P	Pneumatikanschluss

Tab. 9-2

Hinweis!

Die Fluchtwege und die Sicherheitsbereiche entsprechend den Gesetzen, Vorschriften und den Bestimmungen einhalten.

9.1.4.2 Bodenplatte

Ausführung der Bodenplatte

Stärke der Bodenplatte (cm)	maximale Plattenverformung (cm)	maximale Bodenpressung (kN/m^2)	erforderliche Bewehrung der Bodenplatte in cm/m kreuzweise	
			unten	oben
25	0.60	51	6.00	2.95
30	0.60	52	5.30	2.95

Tab. 9-3

Hinweis!

Die Ausführung der Bodenplatte hat nach den neuesten gültigen Richtlinien und den allgemein anerkanten Regeln der Technik zu erfolgen. Gegebenenfalls ist mit einem anerkannten Statiker Rücksprache zu nehmen.

Alternativ kann die Ausführung der Bodenplatte auch nach der einschlägigen Literatur erfolgen, z.B. Schriftenreihe der Bauberatung Zement "Betonboden in Industriebau".

9.1.4.3 Mindestabmessung der Bodenplatte

Maschine mit Vertikalkettenmagazin	Breite (cm)	Tiefe (cm)
90/120 Werkzeugplätze SK 40/HSK 63	390	330

Tab. 9-4

9.1.4.4 Aufstellelement

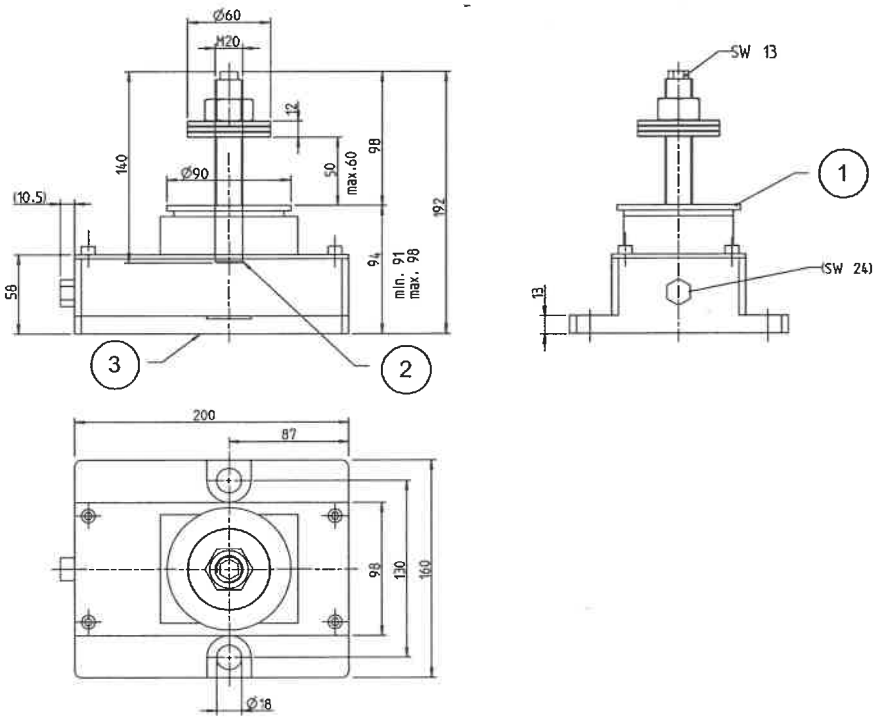

Abb. 9-5

1	Zusätzliche Distanzscheibe kann eingelegt werden	3	ohne Belag
2	Gewindestange eingeklebt		

Technische Daten

Bezeichnung	Einheit	Wert
Feinverstellung	mm	7
Dauerbelastung	kN	250
Max. Drehmoment an der Stellschraube	Nm	150
Drehmoment an der Stellschraube pro 10 kN	Nm	6
Gabelschlüssel für Feinverstellung	SW	24
Höhenverstellung pro Umdrehung	mm	0,444
Distanzscheibe	Artikelnummer	2445668

Tab. 9-5

9.1.4.5 Aufstellelemente Vertikalkettenmagazin 40-60-90-120 Magazinplätze

Aufstellelement

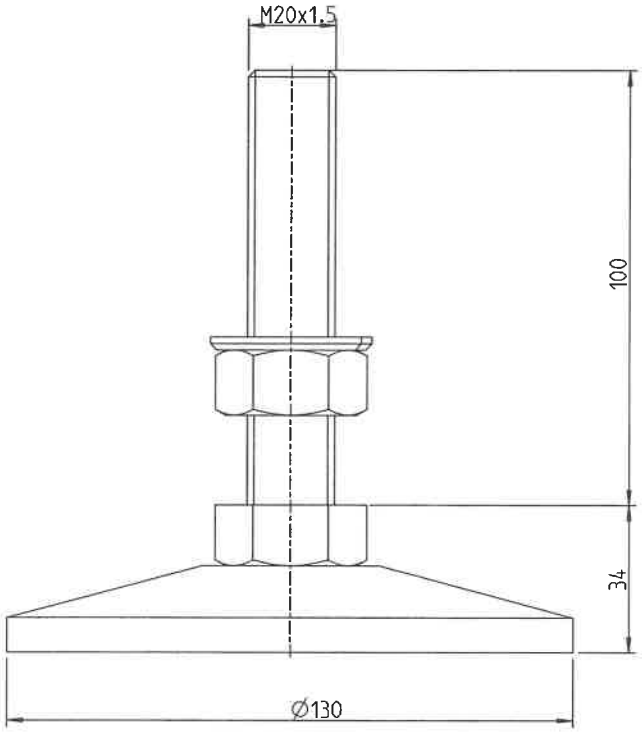

Abb. 9-6

Technische Daten

Bezeichnung	Einheit	Wert
Belastung	kN	30
Stellschraube schwenkbar	°	+/- 2

Tab. 9-6

9.1.4.6 Belastung der Aufstellelemente

Für die Aufstellelemente A, B, C sind die ungünstigsten Verfahrstellungen der Maschine mit einem Werkstück von 2,5 t (2x) berücksichtigt.

Hinweis!

Die Lage der Aufstellelemente ist im Aufstellplan dargestellt.

Max. Gesamtbelastung auf Aufstellelement A

	Einheit	Wert
Statisch	kN	68
Dynamisch	kN	16
Gesamt	kN	84

Tab. 9-7

Max. Gesamtbelastung auf Aufstellelement B

	Einheit	Wert
Statisch	kN	108
Dynamisch	kN	37
Gesamt	kN	145

Tab. 9-8

Max. Gesamtbelastung auf Aufstellelement C

	Einheit	Wert
Statisch	kN	104
Dynamisch	kN	37
Gesamt	kN	141

Tab. 9-9

9.1.4.7 Aufstellinformationen Vertikalkettenmagazin

Vertikalkettenmagazin 120 Magazinplätze

Transportzustand	Transportstellung	Einbringhöhe [mm]	Bemerkungen
abgebaut	stehend	2800 mm	• Aufstellhöhe 2730 mm. • Zusätzlich zur Magazinbreite mindestens 1000 mm Platz für die Montage des Magazins berücksichtigen.

Tab. 9-10

9.1.4.8 Maschinengewicht

Komponenten	Einheit	Wert
Maschine ohne Werkzeugmagazin	kg	ca. 17000
Vertikalkettenmagazin 120 Magazinplätze	kg	ca. 2050
Späneförderer	kg	ca. 580
Bandfilteranlage 980 l	kg	ca. 780
Kühlaggregat	kg	ca. 82

Magazinbeladung

Maximales Beladegewicht Vertikalkettenmagazin 120 Werkzeuge	kg	420

Tab. 9-11

Werkstückgewicht

Zulässiges Werkstückgewicht auf der Tischplatte	kg	2500

Tab. 9-12

Hinweis!

- Zum Gewicht der Kühlschmierstoffanlage ist das Einfüllgewicht des Kühlschmierstoffes zu addieren.
- Bei Maschinen mit Paletten ist das zulässige Werkstückgewicht der Palette mit der Anzahl der verwendeten Paletten zu multiplizieren.