9.1.4.2 Aufstellplan

Vorderansicht

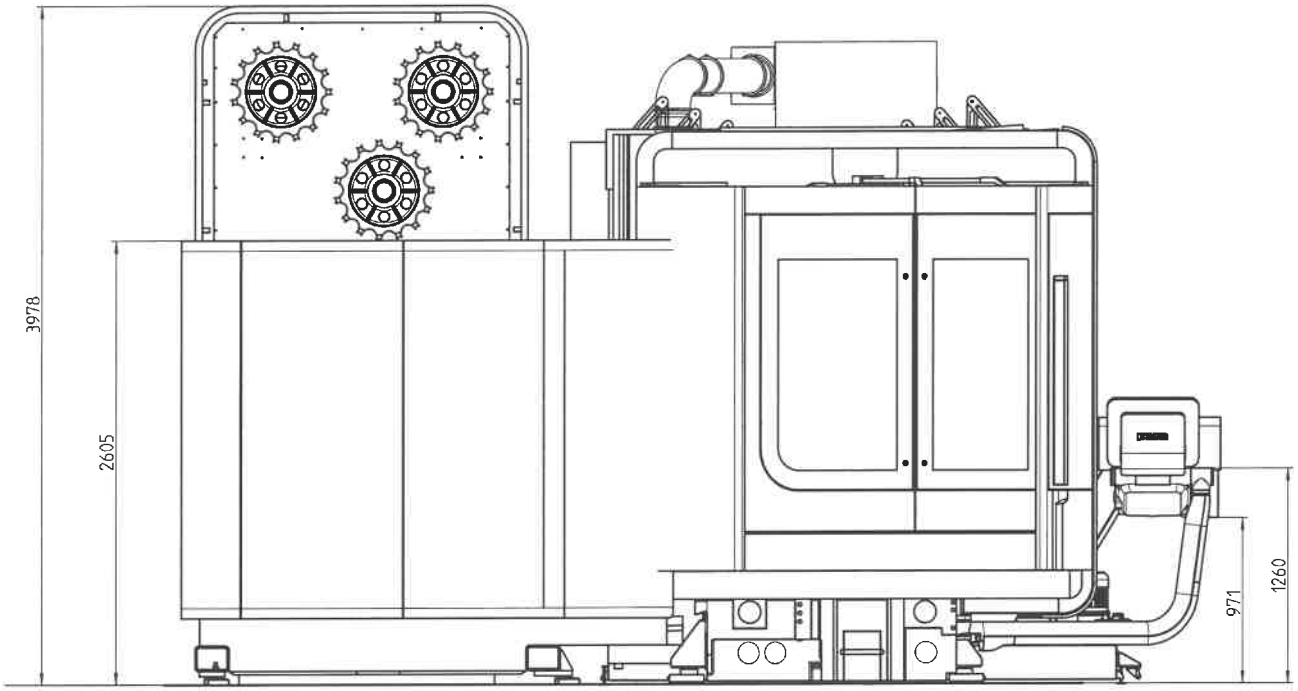

Abb. 9-2

Seitenansicht

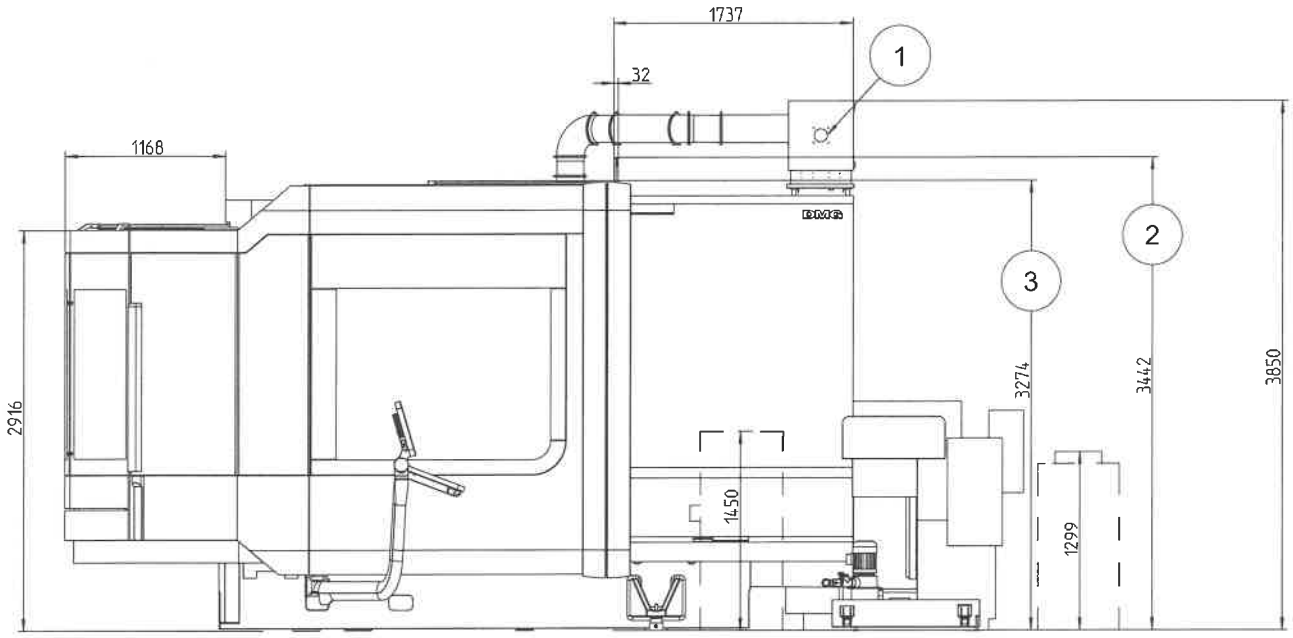

Abb. 9-3

1	Öl-/Emulsionsnebelabscheider*	3	Transporthöhe
2	Störkontur Schere X/Z Führungs-bahnabdeckung		

* = Je nach Maschinenausstattung vorhanden.

Draufsicht

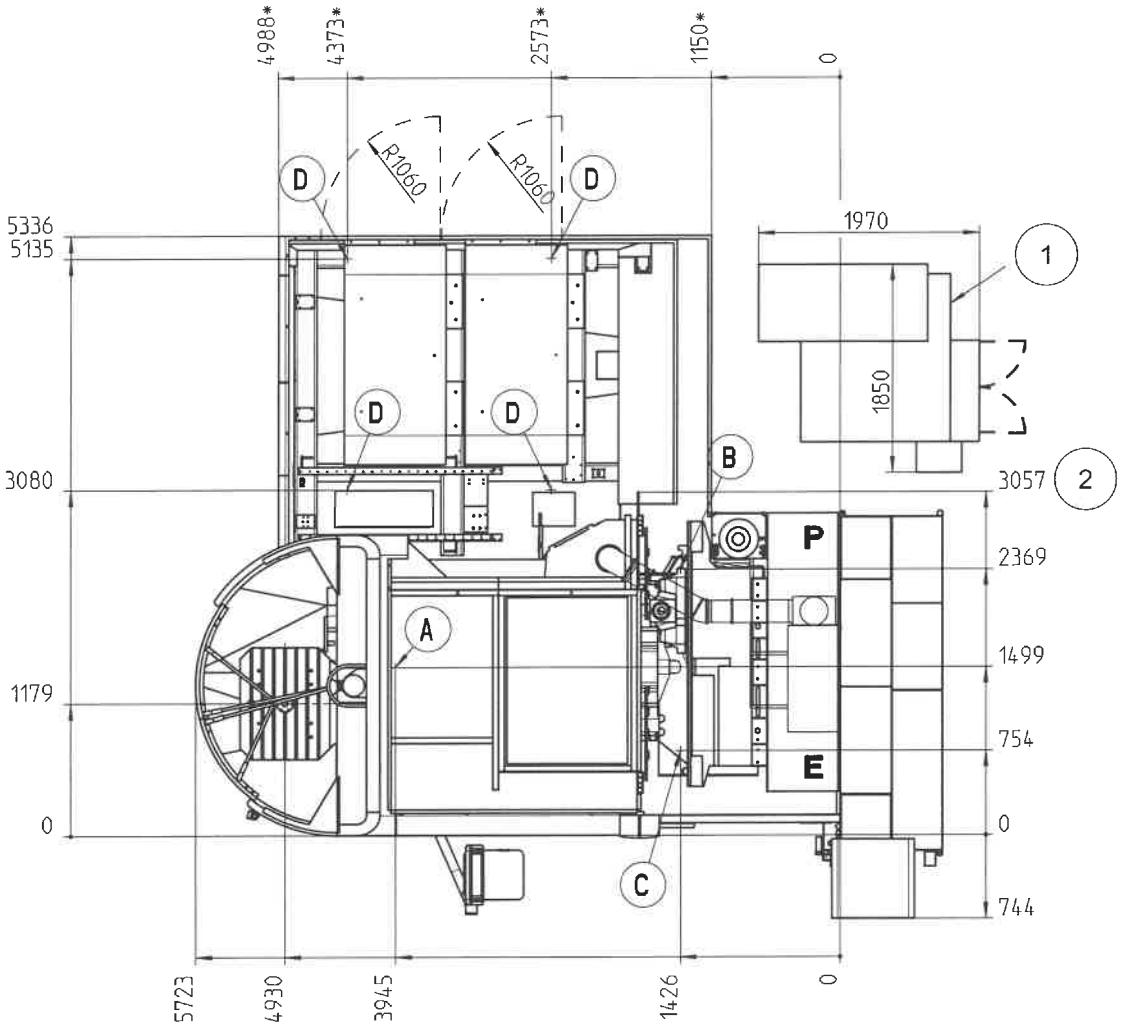

Abb. 9-4

1 Bandfilteranlage 980 l

2 Transportbreite ohne Magazin

* = Maße Maschine mit A-Achse + 100 mm.

Bezeichnung	Funktion
A	Aufstellelement Maschine
B	Aufstellelement Maschine
C	Aufstellelement Maschine
D	Aufstellelement Vertikalkattenmagazin
E	Netzanschluss
P	Pneumatikanschluss

Tab. 9-4

Hinweis!

Die Fluchtwege und die Sicherheitsbereiche entsprechend den Gesetzen, Vorschriften und den Bestimmungen einhalten.

9.1.4.3 Bodenplatte

Ausführung der Bodenplatte

Hinweis!

Die Ausführung der Bodenplatte hat nach den neuesten gültigen Richtlinien und den allgemein anerkannten Regeln der Technik zu erfolgen. Gegebenenfalls ist mit einem anerkannten Statiker Rücksprache zu nehmen.

Alternativ kann die Ausführung der Bodenplatte auch nach der einschlägigen Literatur erfolgen, zum Beispiel Schriftenreihe der Bauberatung Zement "Betonboden in Industriebau".

Hinweis!

Zur Auslegung der Bodenplatte werden die im Massbild der Maschine angegebenen Lasten verwendet.

Die Lasten müssen von der Bodenplatte sicher aufgenommen werden.

Ausführung des Untergrundes

Die Betonböden für Hallen und Freiflächen bestehen im wesentlichen aus drei Teilen:

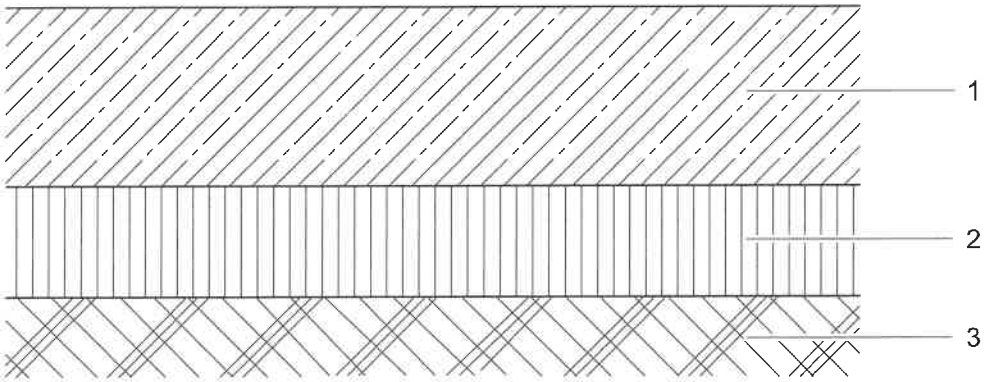

Abb. 9-5

1 Betonplatte mit bearbeiteter Oberfläche
2 Tragschicht aus Kies, Schotter oder Bodenverfestigung
3 Untergrund, gleichmäßig und verdichtet

Unter dem Begriff "Betonboden" wird die Einheit aus den drei vorgenannten Teilen betrachtet. Die Bodenplatte ist nur ein Teil eines Betonbodens.

Für die einwandfreie Nutzung und dauerhaftes Funktionieren von Betonböden ist die volle Wirksamkeit der drei übereinander liegenden Bauelemente erforderlich.

Beispiel für eine DMU 125 P duoBLOCK®:

Maschinengewicht ca. 25000 kg

Untergrundaufbau	**Beschaffenheit**
Tragschicht Kies	C = 80000 KN/m³ ∅ 35cm, R1 mit U > 7 Ev2 = 180 MN/m²
Untergrund	Ev2 = 100 MN/m²
Bedingung	Ev2/Ev1 <= 2,5

Stärke der Bodenplatte [cm]	maximale Bodenpressung [kN/m²]	erforderliche Bewehrung der Bodenplatte in cm/m kreuzweise	
		unten	oben
25	51	6.00	2.95
30	52	5.30	2.95

9.1.4.4 Mindestabmessung der Bodenplatte

Maschine mit Vertikalkettenmagazin	Breite (mm)	Tiefe (mm)
180/240 Werkzeugplätze SK 50/HSK 100	3947	5381

Tab. 9-5

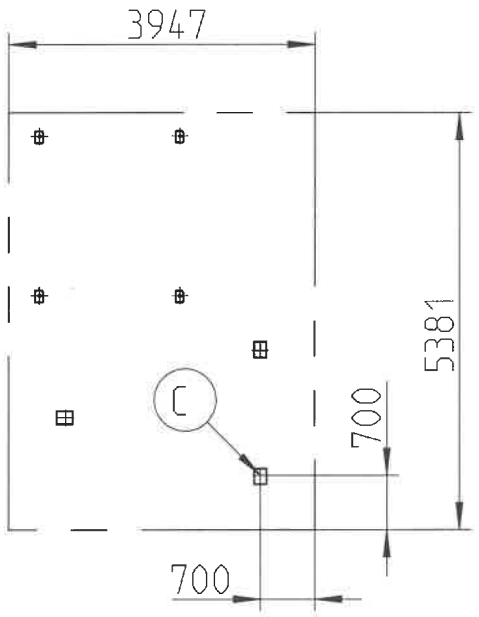

Abb. 9-6

Bezeichnung	Funktion
C	Aufstellelement Maschine

Tab. 9-6

9.1.4.5 Aufstellelement

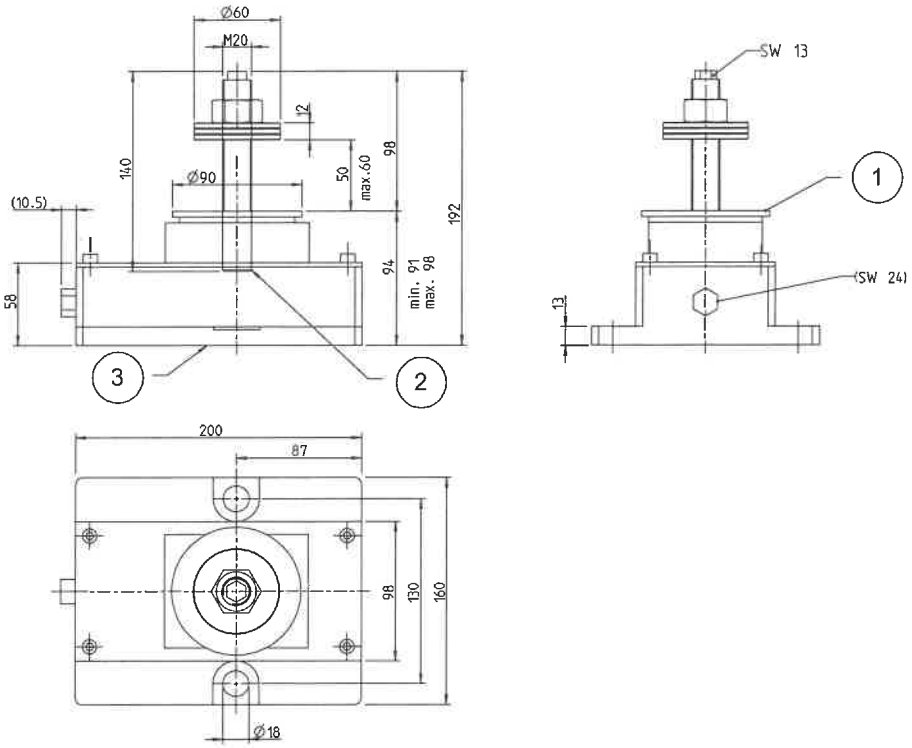

Abb. 9-7

1 Zusätzliche Distanzscheibe kann eingelegt werden
2 Gewindestange eingeklebt
3 ohne Belag

Technische Daten

Bezeichnung	Einheit	Wert
Feinverstellung	mm	7
Dauerbelastung	kN	250
Max. Drehmoment an der Stellschraube	Nm	150
Drehmoment an der Stellschraube pro 10 kN	Nm	6
Gabelschlüssel für Feinverstellung	SW	24
Höhenverstellung pro Umdrehung	mm	0,444
Distanzscheibe	Artikelnummer	2445668

Tab. 9-7

9.1.4.6 Aufstellelemente Vertikalkettenmagazin 180-240 Magazinplätze

Aufstellelement

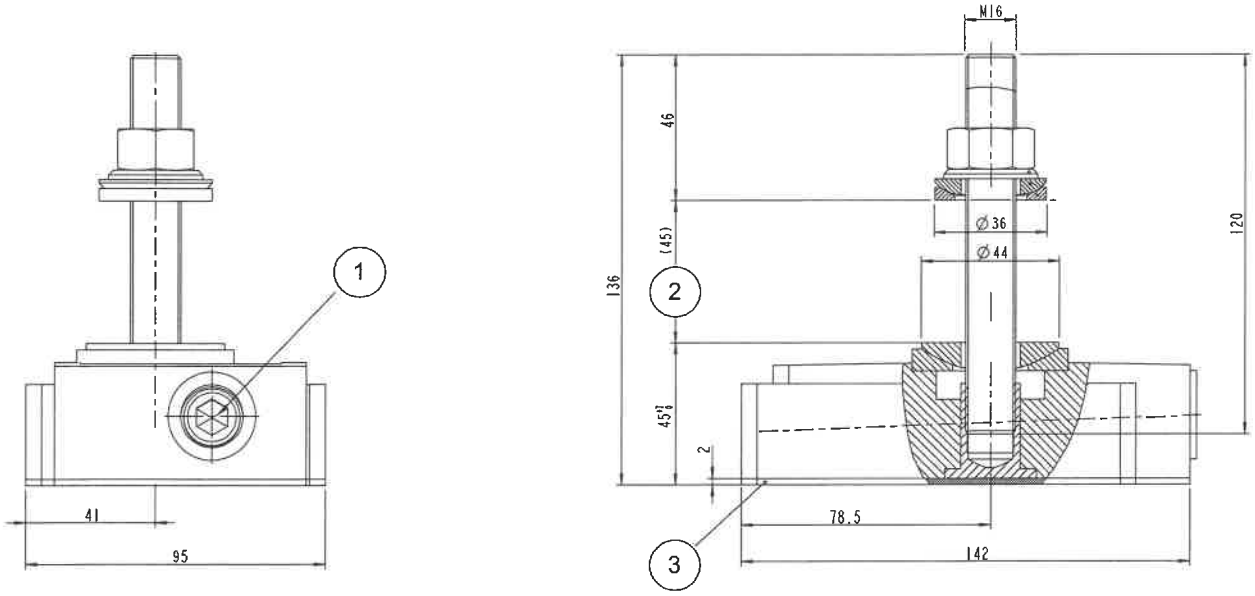

Abb. 9-8

1 Für Nivellierung verwenden: Innensechskant-Schlüssel - Schlüsselweite 10

2 Maschine

3 Bodenauflage aufvulkanisiert - NBR 80° Shore

Technische Daten

Bezeichnung	Einheit	Wert
Typenbezeichnung	GP37 + TK8	
Verstellweg	mm	7
Dauerbelastung	kN	70
Höchstbelastung	Nm	120
Drehmoment an der Stellschraube maximal	Nm	35
Drehmoment an der Stellschraube pro 10	kN	5
Höhenverstellung pro Umdrehung	mm	0,275

Tab. 9-8

9.1.4.7 Aufstellelemente Palettenwechsler

Aufstellelement

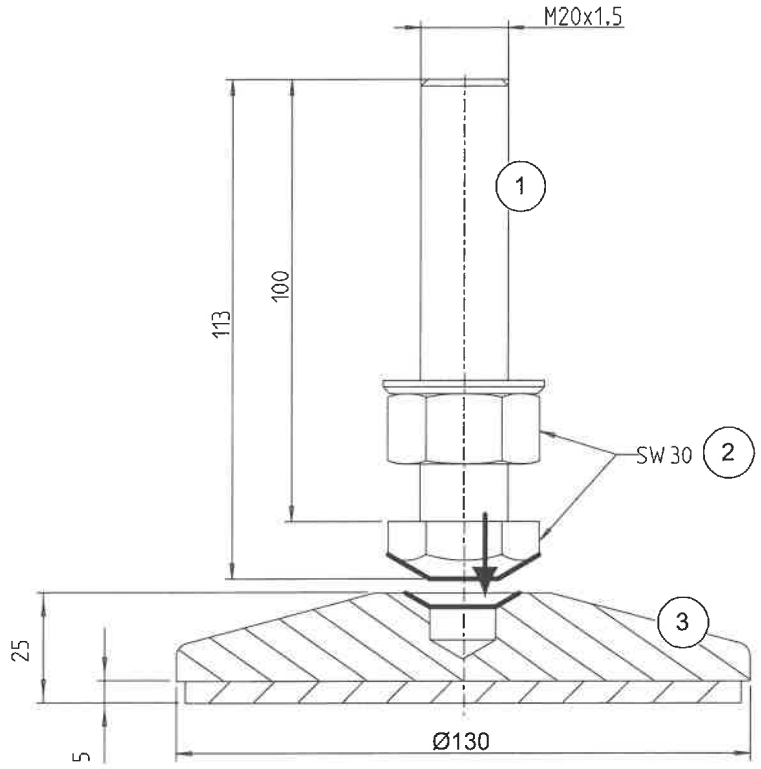

Abb. 9-9

1 Stellschraube
2 Schlüsselweite 30 mm
3 Stellfuss mit Dämmplatte 80 Shore

Technische Daten

Bezeichnung	Einheit	Wert
Maximale Dauerbelastung	kN	12,5

Tab. 9-9

9.1.4.8 Belastung der Aufstellelemente

Für die Aufstellelemente A, B, C sind die ungünstigsten Verfahrstellungen der Maschine mit einem Werkstück von 2,0 t (2x) berücksichtigt.

Hinweis!

Die Lage der Aufstellelemente ist im Aufstellplan dargestellt.

Max. Gesamtbelastung auf Aufstellelement A

	Einheit	Wert
Statisch	kN	121
Dynamisch	kN	16
Gesamt	kN	137

Tab. 9-10

Max. Gesamtbelastung auf Aufstellelement B

	Einheit	Wert
Statisch	kN	101
Dynamisch	kN	37
Gesamt	kN	138

Tab. 9-11

Max. Gesamtbelastung auf Aufstellelement C

	Einheit	Wert
Statisch	kN	97
Dynamisch	kN	37
Gesamt	kN	134

Tab. 9-12

9.1.4.9 Aufstellinformationen Vertikalkettenmagazin

Vertikalkettenmagazin 240 Magazinplätze

Transportzustand	Transportstellung	Einbringhöhe [mm]	Bemerkungen
abgebaut	stehend	3900 mm	• Aufstellhöhe 3900 mm. • Bei Krantransport: - Mindesthöhe Kranhaken über Boden 5000 mm. • Zusätzlich zur Magazinbreite mindestens 1000 mm Platz für die Montage des Magazins berücksichtigen.

Tab. 9-13

9.1.4.10 Maschinengewicht

Komponenten	Einheit	Wert
Maschine ohne Werkzeugmagazin	kg	ca. 21500
Vertikalkettenmagazin 240 Magazinplätze.	kg	ca. 10500
Späneförderer	kg	ca. 580
Kühlschmierstoffanlage 980 l.	kg	ca. 800
Kühlschmierstofftemperierung	kg	ca. 142
Kühlaggregat	kg	ca. 200

Magazinbeladung

Zulässiges Beladegewicht, Vertikalkettenmagazin 240 Magazinplätze.	kg	2400

Werkstückgewicht

Zulässiges Werkstückgewicht auf der Palette	kg	2000

Tab. 9-14