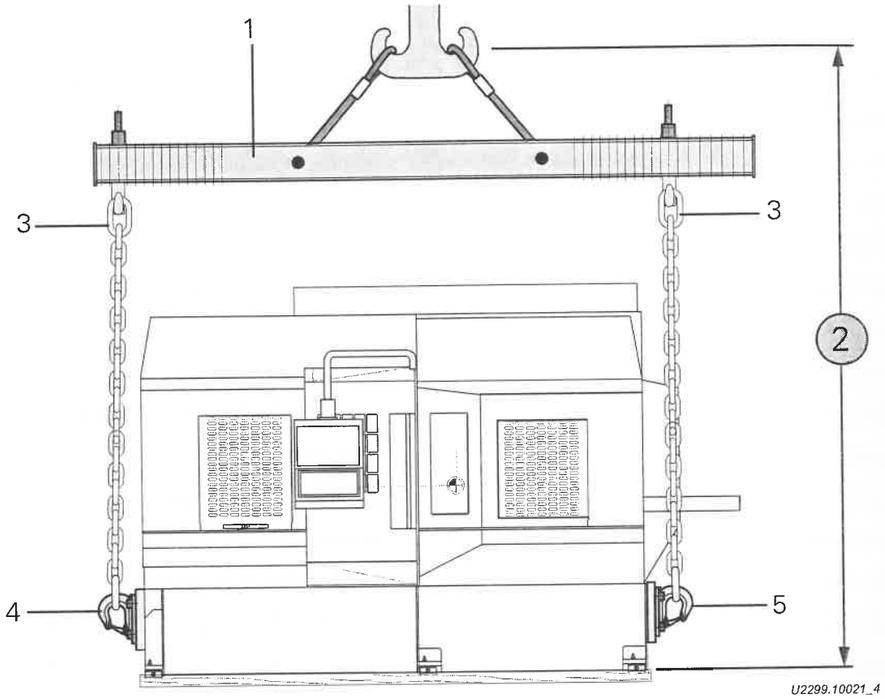

U2299.10021_4

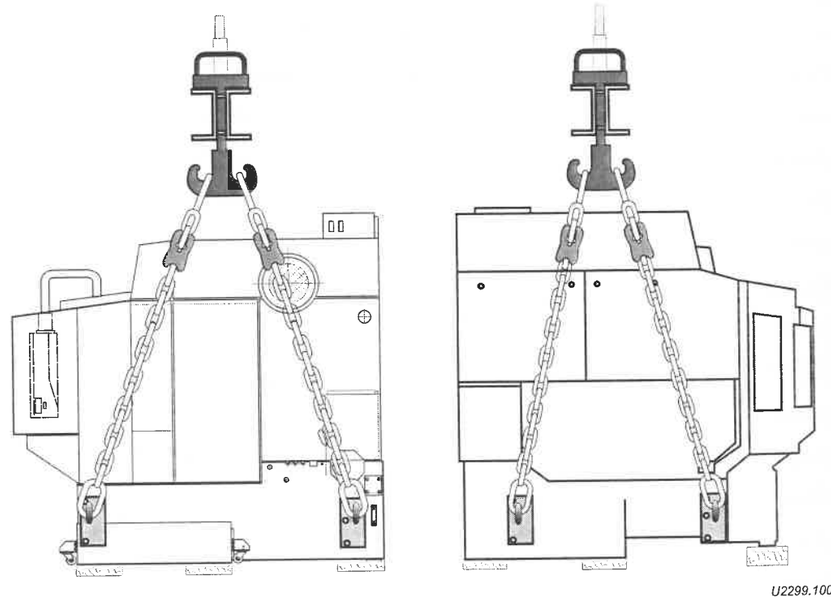

U2299.10021_3_1

Transportgeschirr für den Krantransport

Gewicht Transportgeschirr ca. 430 kg			
Unterlage Holz			
Position	Stück	Benennung	Bestell-Nr.
1	1	Lasttraverse zulässig bis 12t	208315.1411
2		Gesamthöhe ca. 4000 mm	
3	4	verkürzbare Kette Ø13, einstellbar von 1000 mm bis 2200 mm	208202.0001
4	2	Anbauhaken (zulässig bis 5t pro Haken)	208310.4603
5	2	Anbauhaken (zulässig bis 3,2t pro Haken)	208310.4602
zu Pos.5	8	Zylinderschrauben M16x40 DIN 912-12.9	410260.1640
zu Pos.4	8	Zylinderschrauben M20x50 DIN 912-12.9	410260.2050

Ausgangssituation:

- Maschine ist von allen Ver- und Entsorgungseinrichtungen getrennt (z.B. Stromnetz).
- Zusatzeinrichtungen sind abmontiert (z.B. Späneförderer).
- Transportsicherungen sind montiert bzw. in Kraft gesetzt.