sep. freendspr. Unterlg. vorh. X→						
freendspr. Text in vorlieg. Unterl. enth. X→	X					
Sprachenkennziffer	2=GB	3=F	4=I		7=P	

21-11-05 07:51

Copyright by INDEX-Werke GmbH&Co.KG 2002

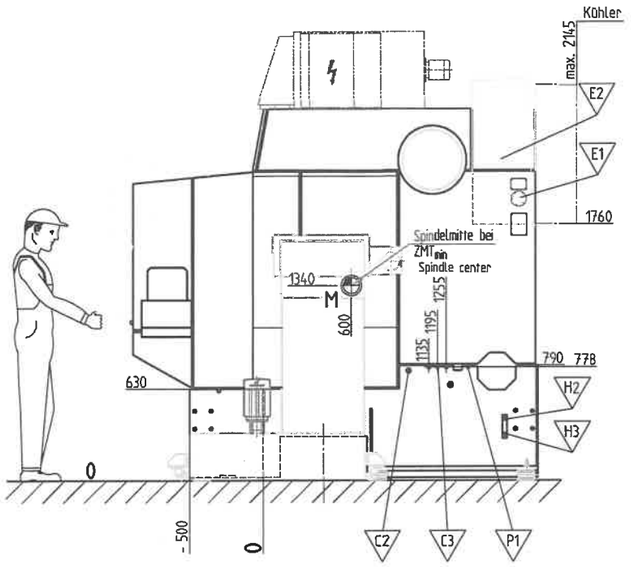

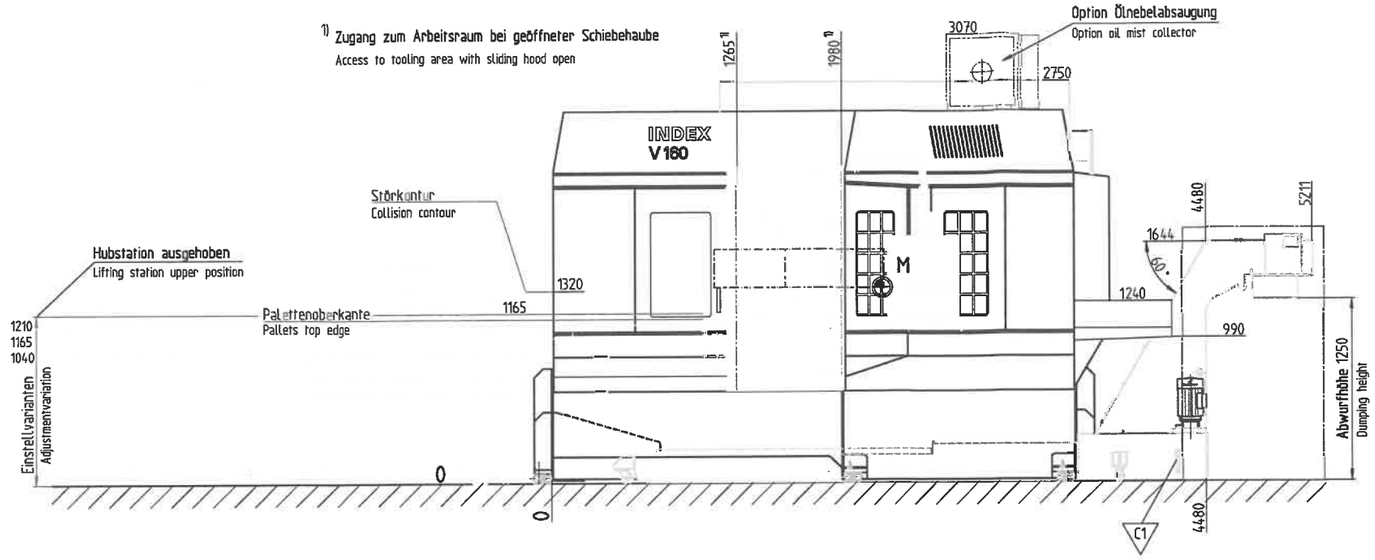

Masse

Maschine Transporteinheit	ca. 11000 kg (inkl. Hydrauliköl)
Späneförderer	ca. 1095 kg (inkl. Kühlschmierstoff)
SCHNAITMANN-Band	ca. 750 kg (ohne Paletten)

Weights

Machine Transport unit	approx. 11000 kg (including Hydraulic oil)
Chip conveyor	approx. 1095 kg (including Coolant)
SCHNAITMANN-belt	approx. 750 kg (without Pallets)

Füllmengen

Kühlschmierstoff	ca. 320 l
Hydraulik	ca. 160 l

Filling capacitiy

Coolant	approx. 320 l
Hydraulic	approx. 160 l

Palettenausrüstung (30 Stück)
Equipment of pallets (30 piece)

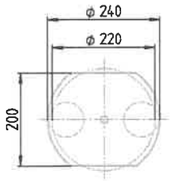

Palettenausrüstung (40 Stück)
Equipment of pallets (40 piece)

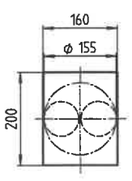

A-A

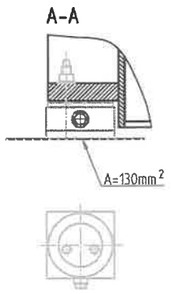

Palettenausrüstung equipment of pallets			
max. Werkstück ϕ max. Workpiece ϕ	mm	220	155
Palettenanzahl amount	Stück piece	30	40
Masse pro Palette mess per pallet	kg	1.9	1.8
max. Gesamtmasse Palette + Werkstück max. total weight pallet + workpiece	kg	15	
Gesamtbeladung der Anlage einschließlich Palettenmasse The mux. load,palletes and parts should not exeed machinning	kg	500	

Z

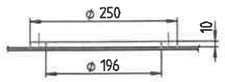

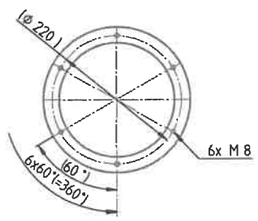

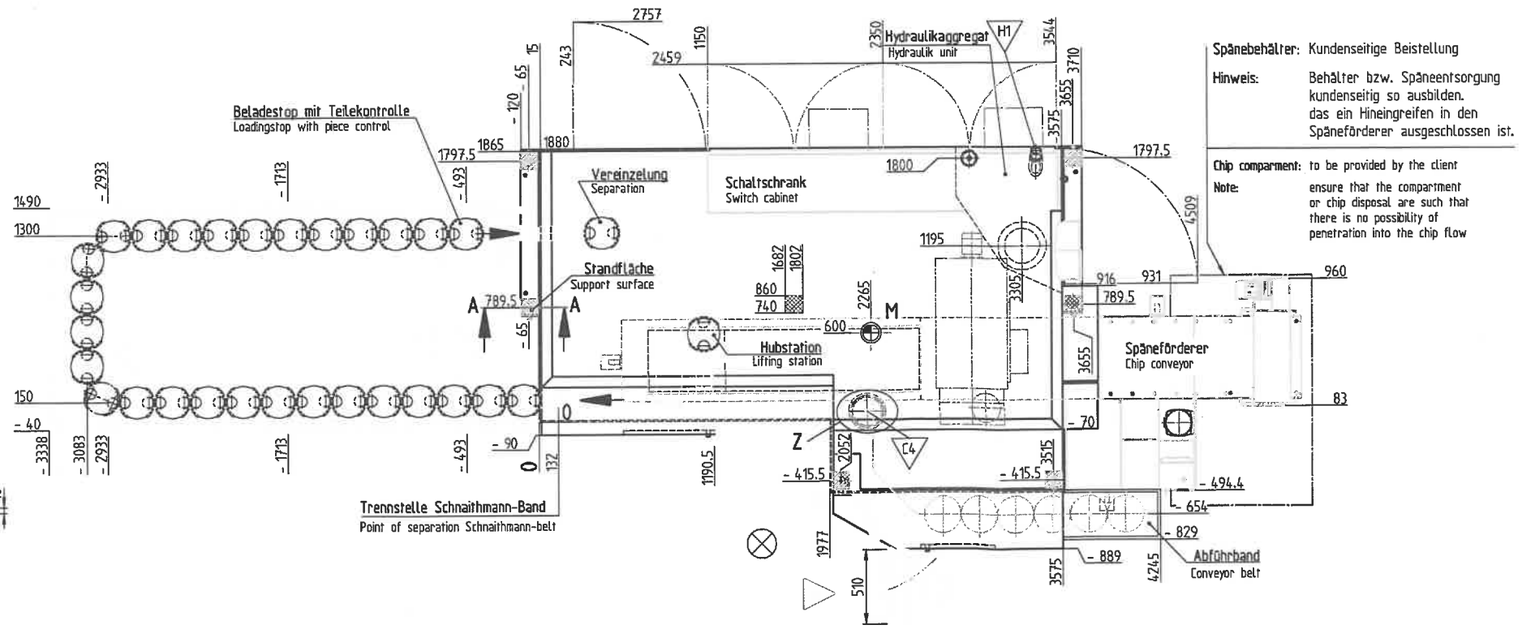

Spänebehälter: Kundenseitige Beistellung

Hinweis: Behälter bzw. Späneentsorgung kundenseitig so ausbilden, das ein Hineingreifen in den Späneförderer ausgeschlossen ist.

Chip comparment: to be provided by the client

Note: ensure that the compartment or chip disposal are such that there is no possibility of penetration into the chip flow

Text siehe KU9252.00031
Text see KU9252.00031

ÄNDERUNGEN VORBEHALTEN
ALL INDICATIONS SUBJECT TO MODIFICATION

							2003	Dat.	N.		
							Bez.	05.03.	Bloch		
							Gepr.	02.04.	Schnaithmann		
				305744	02.11.05	Schnaithmann					
	Dat.	N.			Dat.	N.					

INDEX V160G

Maschinenaufstellplan INDEX V160G mit SCHNAITHMANN - Förderanlage
Machine Installation Plan INDEX V160G with SCHNAITHMANN - conveyer system

Gültigkeitsvermerk:

INDEX-Werke GmbH&Co.KG
Hahn & Tessky
D-73726 Esslingen
INDEX-CORPORATION
SHELTON CT.USA
INDEX-TORNOS AUTOMATICOS
SOROCABA-SP/BRASIL

KU9252.00131

Blatt 1 (1)
Anschl.-Bl.
Ers. durch

009 E33

sep. fremdspr. Unterlg. vorh. X→							
fremdspr. Text in vorlieg. Unterl. enth. X→	X						
Sprachenkennziffer	2=GB	3=F	4=I		7=P		

24-11-03 13:23

Copyright by INDEX-Werke GmbH&Co.KG 1996

▲ Bedienstelle
Operating position

⊗ Platz für bedienende Person
Place for operator

Elektrik
Electrics

Bei einer anderen Betriebsspannung als 400V / 50/60Hz ist ein Vortransformator erforderlich. Die Platzwahl ist beliebig.
For supply voltages other than 400V / 50/60Hz a transformer is required. This can be installed where desired.

Kundenseitige Absicherung:
Customer's fuse protection:

Betriebs-spannung Operating voltage	Maschinen - Anschlusswert Machine rating				
	40kW/50kVA	51kW/64kVA	54kW/68kVA		
230 V	125 A	160 A	160 A		
400 V	80 A	100 A	100 A		
440 V	80 A	100 A	100 A		
500 V	63 A	80 A	80 A		

Sicherung primärseitig vom Vortransformator
Fuse at transformer primary side

E1 Hauptschalter
Main switch

E2 Anschlußstelle für elektrische Zuleitung
Connection point for electrical lead

Hydraulik
Hydraulics

H1 Öleinfüllstelle
Hydrauliköl HLP 32 (29 bis 35mm²/s bei 40°C)
Füllmenge: 160 l

Oil filler
Hydraulic oil HLP 32 (29 until 35mm²/s at 40°C)
Capacity: 160 l

H2 Ölstandsschauglas max.
Oil level gauge glass max.

H3 Ölstandsschauglas min.
Oil level gauge glass min.

Kühlschmierstoff
Cooling lubricant

Fördermenge der Pumpe
normale Ausführung: 50l/min - 3bar
verstärkte Ausführung: 60l/min - 5bar
Kühlemulsion auf Mineralölbasis

Pump delivery rate
Standard pump: 50l/min - 3bar
Stronger pump: 60l/min - 5bar
Water souble coolant an mineral oil base

C1 Schauglas
Level gauge glass

C2 Anschluß für ND-Versorgung
Connection for ND-supply

C3 Anschluß für HD-Versorgung
Connection for HD-supply

C4 Anschluß für Kühlschmierstoffnebel-Absaugung
Connection for oil mist collector

Pneumatik
Pneumatic

P1 Anschlußstelle für pneumatische Zuleitung
Connection point for pneumatic lead

Feuerlöschanlage
Pneumatic

F1 Brandmeldezentrale
Fire reporting center

F2 Handauslösung für CO_2 - Feuerlöschanlage
Manual triggering of CO_2 fire extinguishing unit

F3 Löschmittel CO_2 - Füllmenge 30 kg
CO_2 extinguishing agent filling amount 30 kg

ÄNDERUNGEN VORBEHALTEN
ALL INDICATIONS SUBJECT TO MODIFICATION

						2003	Dat.	N.
						Gez.	06.03.	Aichele
						Gepr.	06.03.	Kauß
						INDEX V160G		
	Dat.	N.		Dat.	N.			

092 433.0010

Textblatt zu Maschinenaufstellplan INDEX V160G
Textsheet to machine installation plan INDEX V160G

Gültigkeitsvermerk:

INDEX-Werke GmbH&Co.KG
Hahn & Tessky
D-73726 Esslingen
INDEX-CORPORATION
SHELTON CT.USA
INDEX-TORNOS AUTOMATICOS
SOROCABA-SP/BRASIL

KU9252.00031

Blatt 1 (1)
Anschl.-Bl.
Ers. durch