sep. fremdspr. Unterlg. vorh. X→						
fremdspr. Text in vorlieg. Unterl. enth. X→	X					
Sprachenkennziffer	2=GB	3=F	4=I		7=P	

21-02-08 16:42

Copyright by INDEX-Werke GmbH&Co.KG 2003

Aufnahme-bohrung DIN 69880- / Location hole DIN 69880-		SW 1	SW 3	f	g
	25	240	240	445	185
	30	272	272	429	169

Ausführung

- -Arbeitsspindel Durchlass D=65mm
- -Revolverkopf 12 Stationen
- -Aufspannplatte (Option) mit T-Nuten DIN 650

Machine Version

- -Workspindle Capacity D=65mm
- -Turret 12 stations
- -T-slat mounting plate (Option) DIN 650

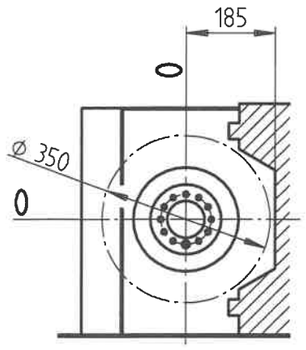

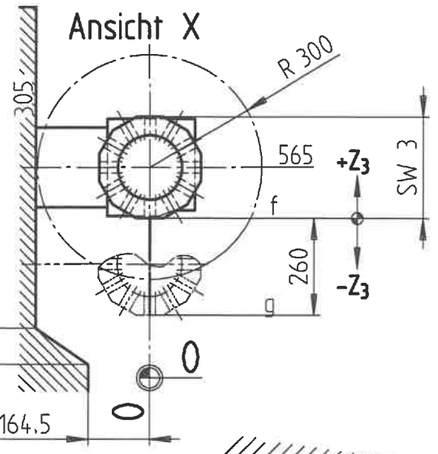

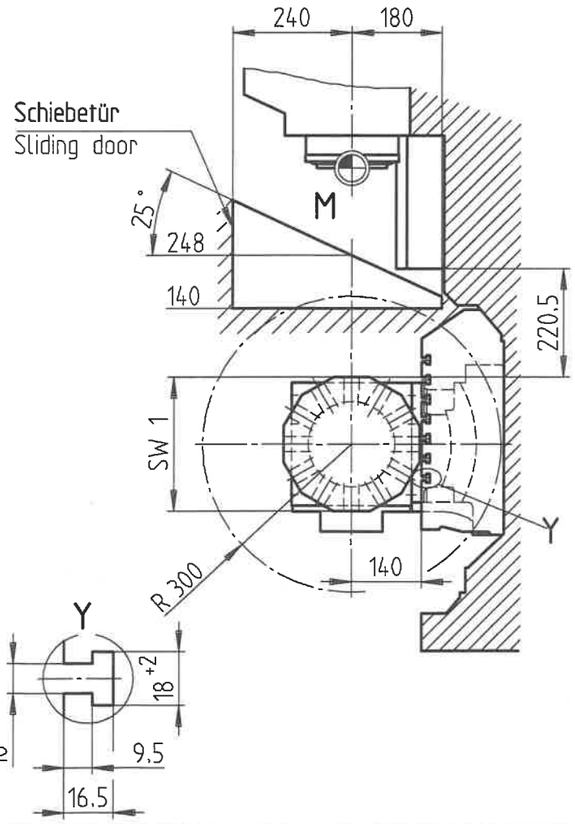

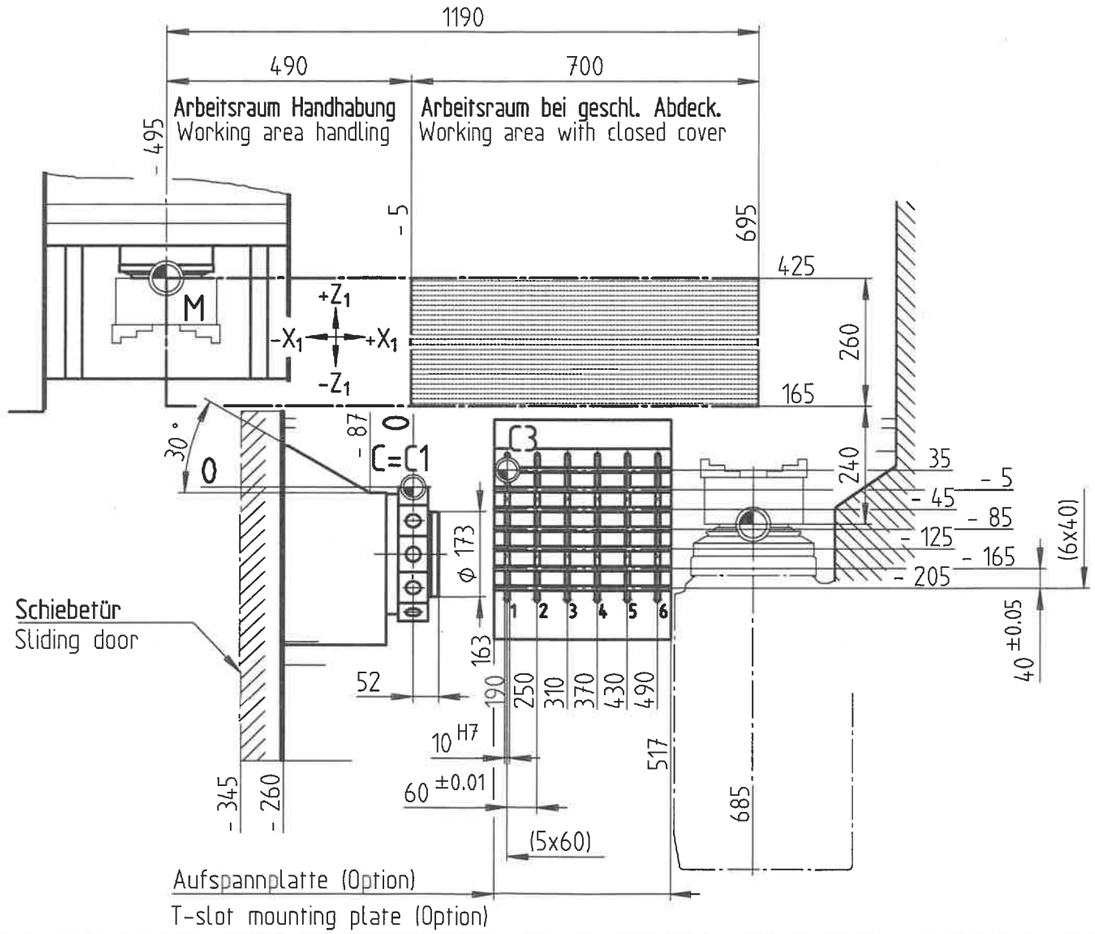

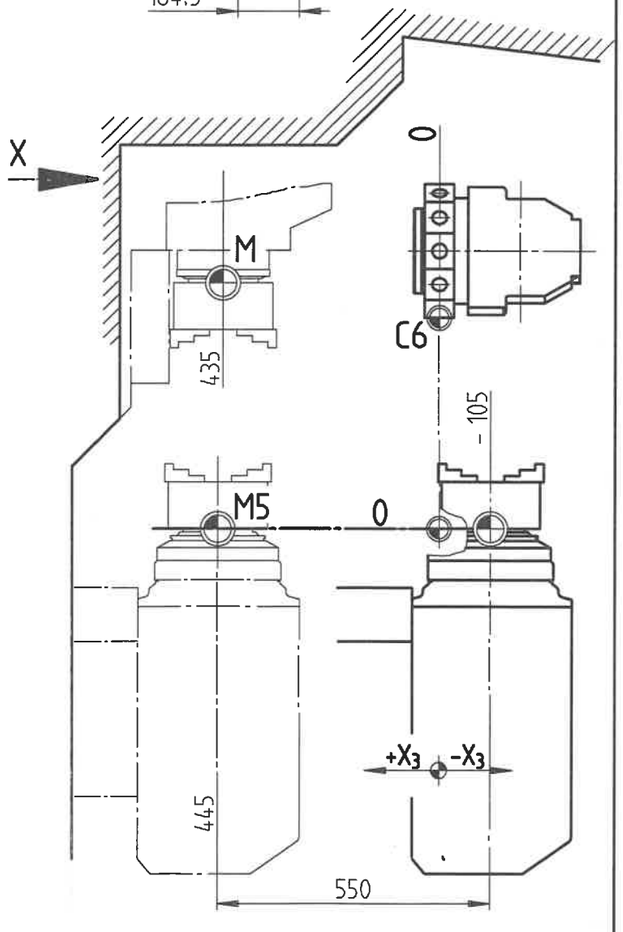

						2003	Dat.	N.	Arbeitsraum INDEX V160G mit Revolver 12Stat. DIN 69880-D25/D30 li., Aufspannplatte	INDEX-Werke GmbH&Co.KG Hahn & Tessky D-73726 Esslingen	KU9252.00051
						Gez.	21.01.	D. Hahn	Working area INDEX V160G with turret 12stat. DIN 69880-D25/D30 left. T-slat mounting plate		
						Gepr.	29.01.	Schölln.		INDEX-CORPORATION SHELTON CT.USA	Blatt 1 (1) / Anschl.-Bl.
			304381	29.01.08	Schoell				INDEX V160G		
	Dat.	N.		Dat.	N.				Gültigkeitsvermerk: ab Maschine Nr. 020006	INDEX-TORNOS AUTOMATICOS SOROCABA-SP/BRASIL	Ers. durch KU9252.00052

092 433.0010