9.1.4.3 Aufstellplan

Vorderansicht

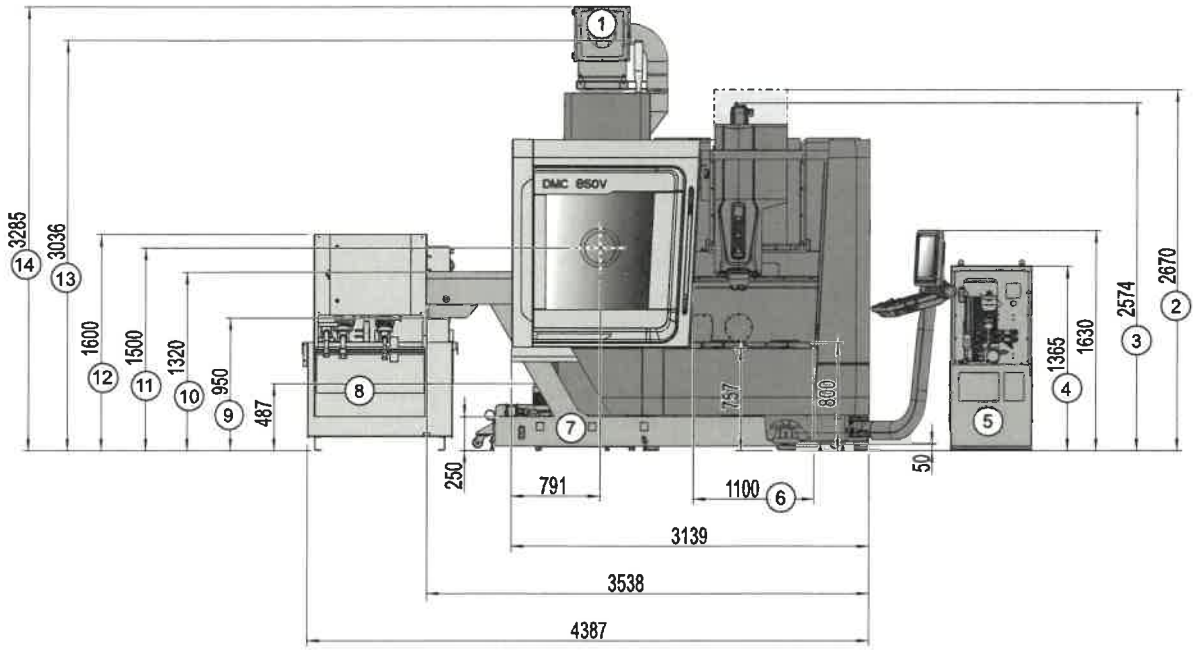

Abb. 9-2

1	Öl-/ Emulsionsnebelabscheider*	8	Kühlschmierstoffpumpe
2	max. Aufstellhöhe mit 120er WZM*	9	Abwurfhöhe Späneförderer
3	Transporthöhe (Z-Motor)	10	Höhe des Späneförderer
4	Höhe der Hydraulischen Spanneinrichtung*	11	Rotierende Sichtscheibe
5	Hydraulische Spanneinrichtung*	12	Höhe der Bandfilteranlage 600l
6	Türöffnungsmaß	13	Aufstellhöhe mit Signalleuchte
7	Späneförderer	14	max. Aufstellhöhe mit Öl-/ Emulsionsnebelabscheider*

*je nach Maschinenausstattung

Draufsicht

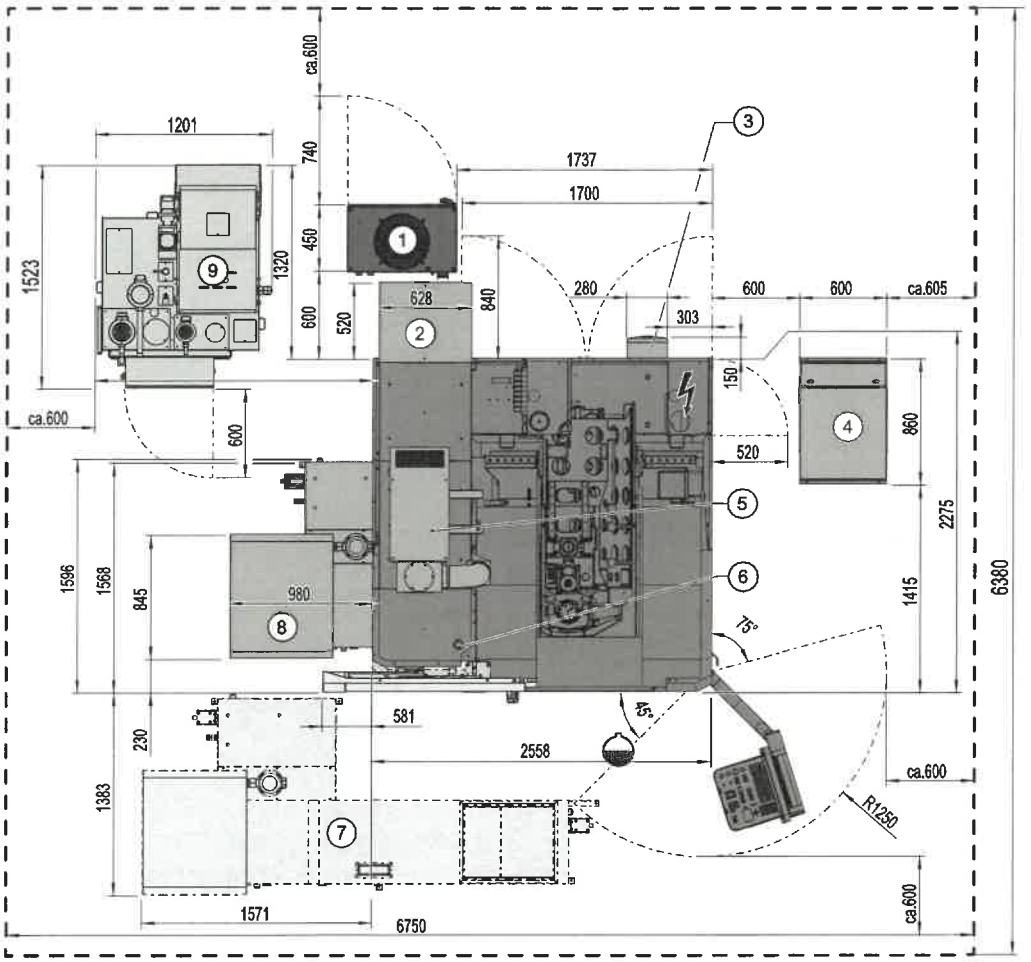

Abb. 9-3

1	Kühlaggregat Maschine*	6	Signalleuchte*
2	60/120er WZM*	7	Späneförderer in Service Position
3	Kühlaggregat Elektroschalt-schrank*	8	Späneförderer
4	Hydraulische Spanneinrichtung*	9	Bandfilteranlage 600l*
5	Öl-/ Emulsionsnebelabscheider*		

*je nach Maschinenausstattung