Abmessungen & Bearbeitungsbereich LU400

Aussehen & Abmessungen

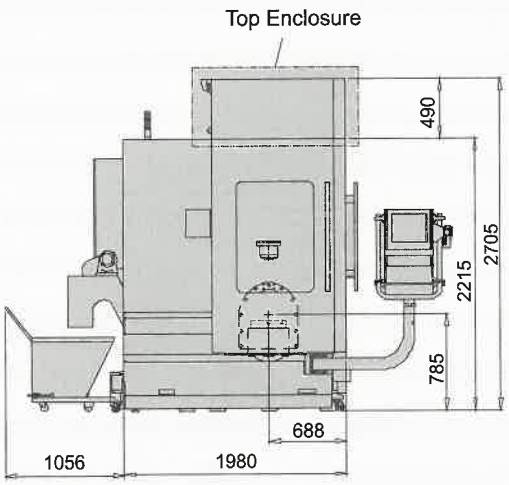

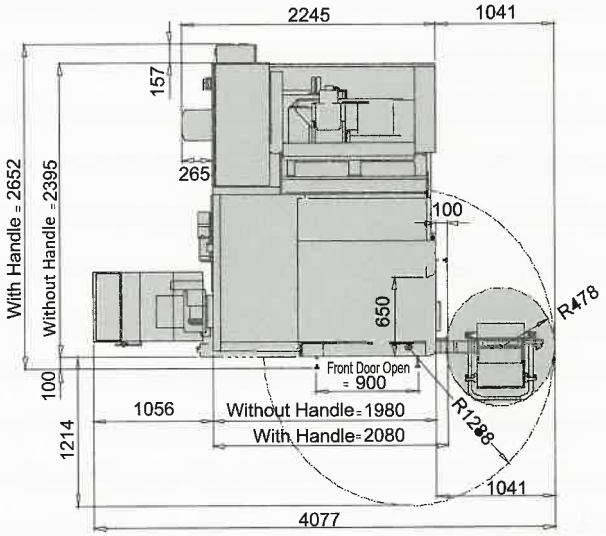

Abmessungen des Arbeitstischs

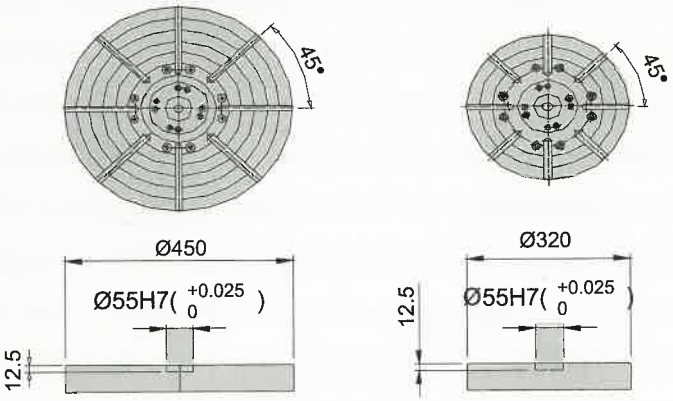

LU-400 T-slot Dimensions

14 H7(+0.018 0) / H11(+0.110 -0.000)

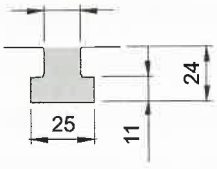

T Groove Tolerance: Reference Groove H7 / Other Groove H11

Werkzeugdaten

Tool Shank

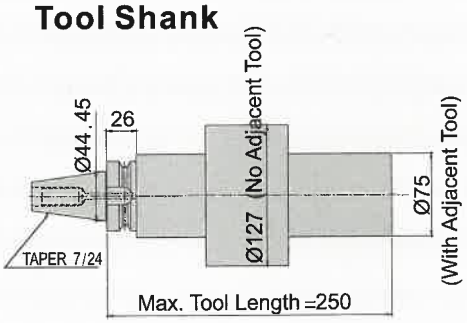

Pull Stud

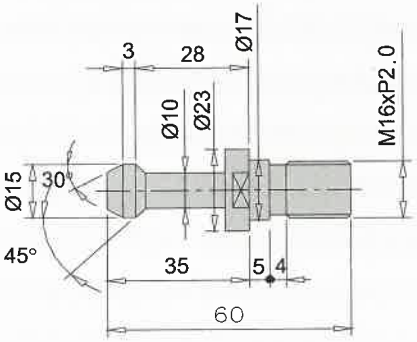

Einheit: mm