4. TRANSPORT DER MASCHINE

4.1 Feststellen des Maschinenschwerpunkts

Die Position des Maschinenschwerpunkts ändert sich, wenn die Maschine geneigt wird. Die Maschine beim Transport waagerecht halten.

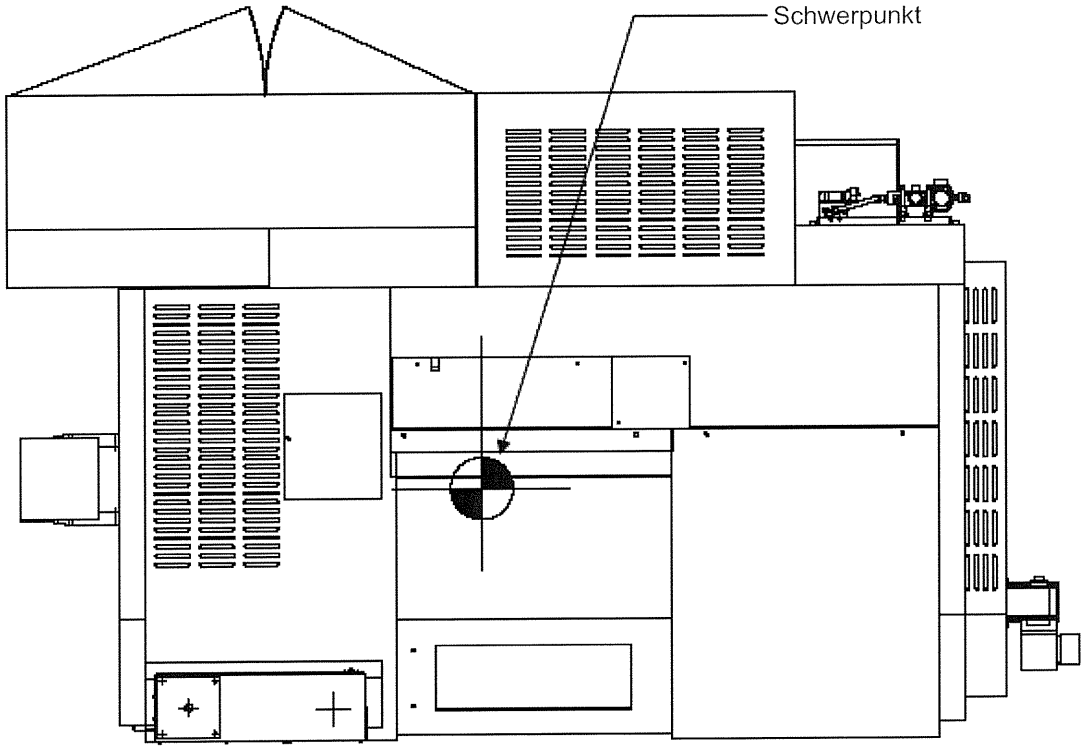

Abb. 4.1 Feststellen des Maschinenschwerpunkts

4.2 Anheben der Maschine mit Drahtseil

⚠ WARNUNG

Das Bewegen der Maschine ist gefährlich, wenn es nicht korrekt und unter Berücksichtigung der Sicherheit durchgeführt wird.
Die folgenden Punkte beachten.

- Die Maschine nur von einem qualifizierten Mitarbeiter transportieren lassen.
- Starke Drahtseile zum Anheben der Maschine verwenden.
- Wenden Sie sich bezüglich weiterer Ratschläge an Miyano.

(1) Die vorgesehene Halterung für das Drahtseil verwenden.
(2) Ein unbeschädigtes Drahtseil mit min. Ø 14 mm und 24 Einzeldrähten (6 Strängen) verwenden.
(3) Darauf achten, dass die Last gut ausbalanciert ist und nicht verrutscht.
(4) Den Schlittenbereich und hervorragende Teile mit einem Polster schützen, damit das Drahtseil nicht diese sensiblen Maschinenteile berührt.
(5) Ein abruptes Anheben, Absenken oder Bewegen vermeiden.
(6) Einen Kran mit einer Mindesttragfähigkeit von min. 5 t verwenden.

(Hinweis)
Das Maschinengewicht beträgt 3.000 kg.

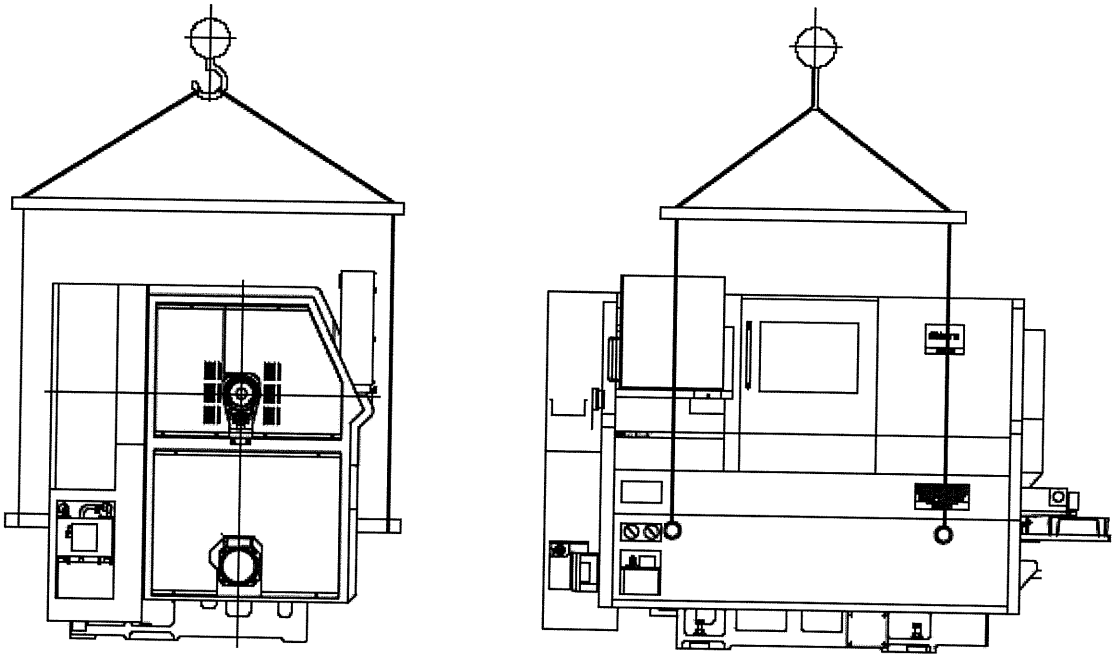

Abb. 4.2 Anheben der Maschine durch einen Kran

4.3 Transport mit Gabelstapler

⚠ WARNUNG

Der Maschinentransport kann gefährlich sein. Er darf nur von qualifizierten Bedienern durchgeführt werden. Die Maschine ist nicht für das Anheben und den Transport durch einen Kran ausgelegt. Die Maschine AUF KEINEN FALL anheben, dies ist sehr gefährlich.

(1) Einen Gabelstapler mit einer Tragfähigkeit von min. 5 t an der Position in 800 mm Entfernung von der Gabelunterseite verwenden.
(2) Sicherstellen, dass der Gabelstapler keine sensiblen Maschinenteile wie z.B. den Schlittenbereich oder hervorragende Teile berührt.
(3) Einen Holzkeil zum Schutz des Schlittens zwischen Gabel und Maschine einsetzen.
(4) Die Last ausbalancieren und ein Verrutschen vermeiden.
(Siehe Abb. 4.1 bezüglich des Schwerpunkts der Maschine.)
(5) Ein abruptes Anheben, Absenken, Bewegen, Starten oder Stoppen vermeiden.

(Hinweis)
Das Maschinengewicht beträgt 3.000 kg.

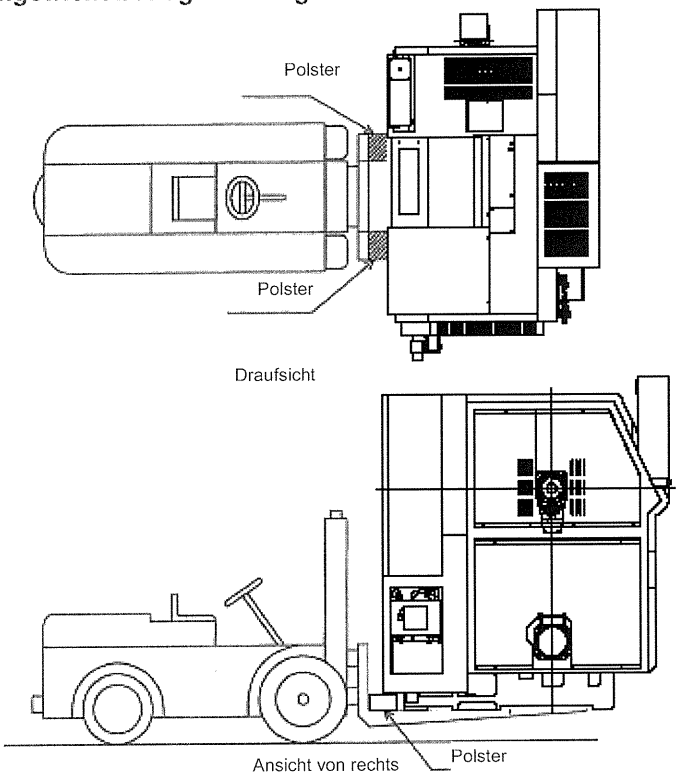

Abb. 4-3 Transport mit Gabelstapler

5. AUFSTELLUNG

Die Maschine in folgender Reihenfolge aufstellen.

5.1 Vorbereitung von Nivellierplatten und Werkzeugen

Vor dem Plazieren der Maschine am Aufstellort Nivellierplatten und Werkzeuge an der Maschine vorbereiten.

5.2 Installation der Maschine

Die Maschine am gewünschten Ort aufstellen und die Zentrierbohrung der Nivellierplatte jeweils wie nachfolgend gezeigt an der Vorderkante der Nivellierschraube positionieren.

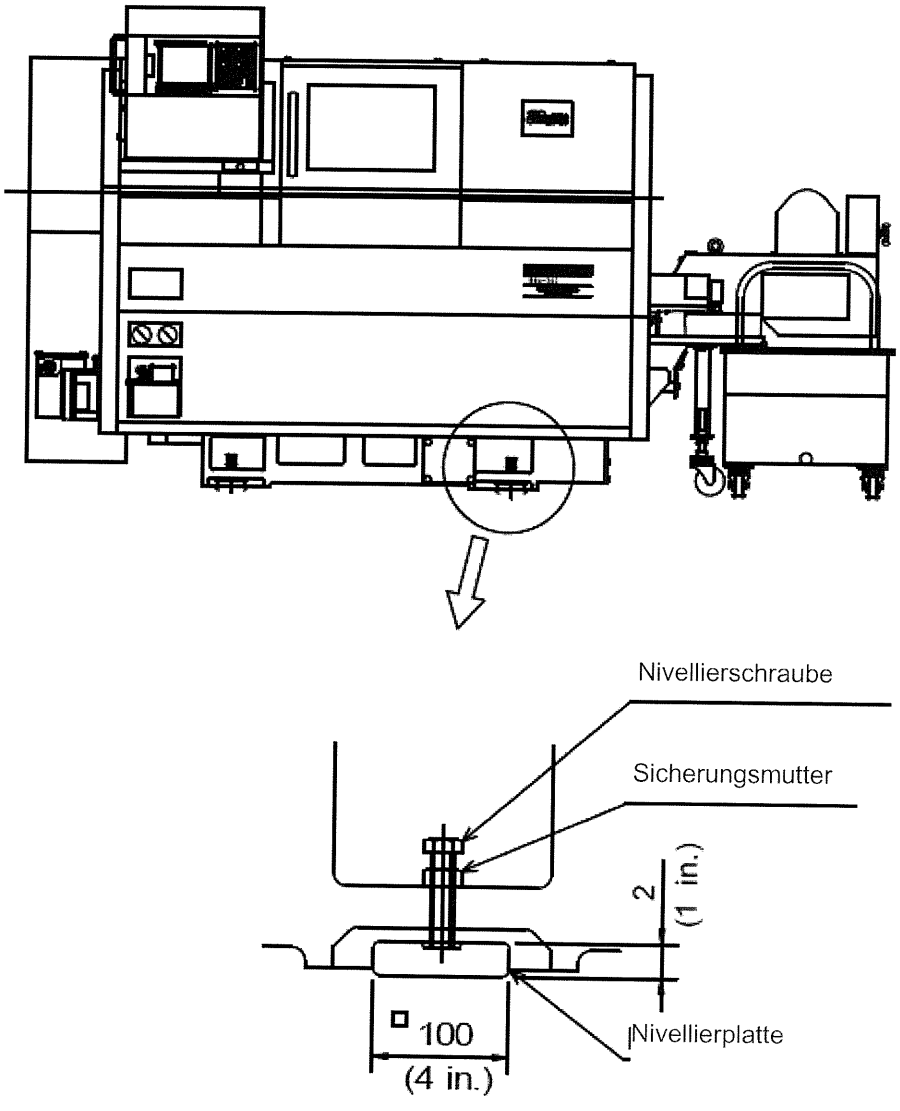

Abb. 5.2 Detaillansicht der Nivellierschraube

5.3 Position der Nivellierschrauben

BNA-34DHY/42DHY

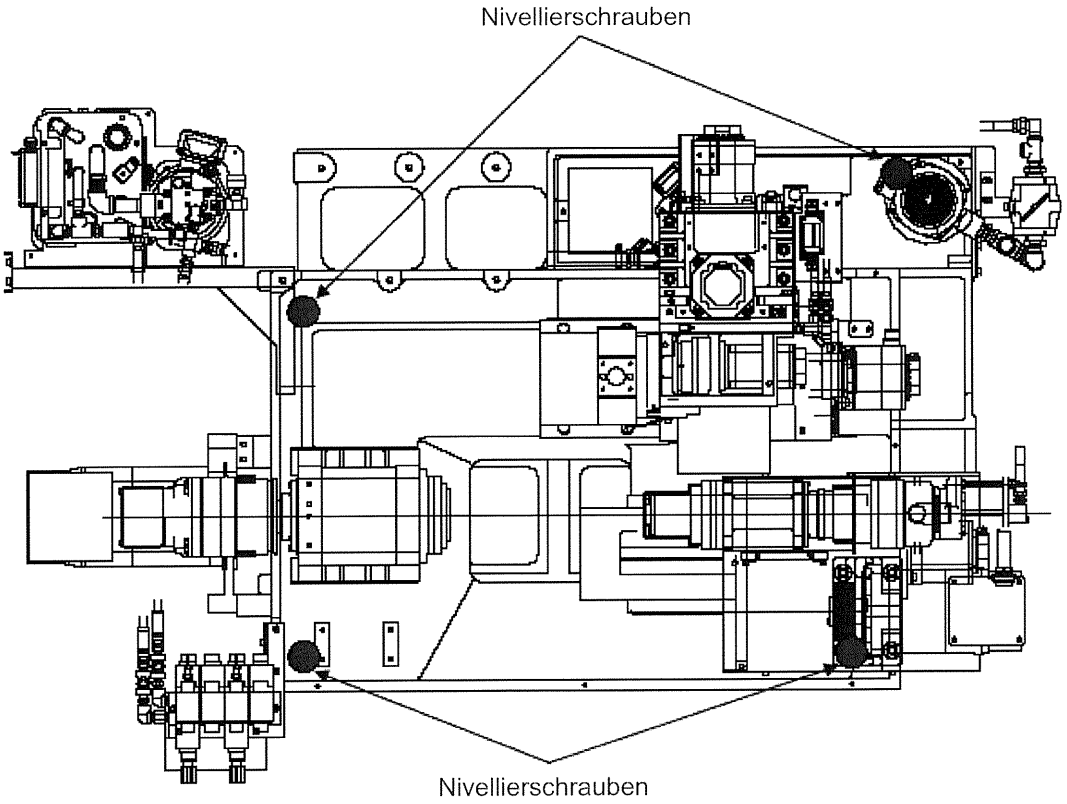

- Draufsicht (Anordnung des

Abb. 5.3 Position der Nivellierschrauben

6. ENTFERNEN DER FIXIERPLATTEN VON DER MASCHINE

Da die Achsen beim Transport mit Fixierplatten arretiert sind, diese Platten von der Maschine entfernen.

WICHTIG

Vor Einschalten der Maschine sicherstellen, daß alle Fixierplatten von Schlitten und Revolver entfernt wurden.
Andernfalls kann die Maschine schwerwiegend beschädigt werden.

Alle Fixierplatten sind gelb lackiert

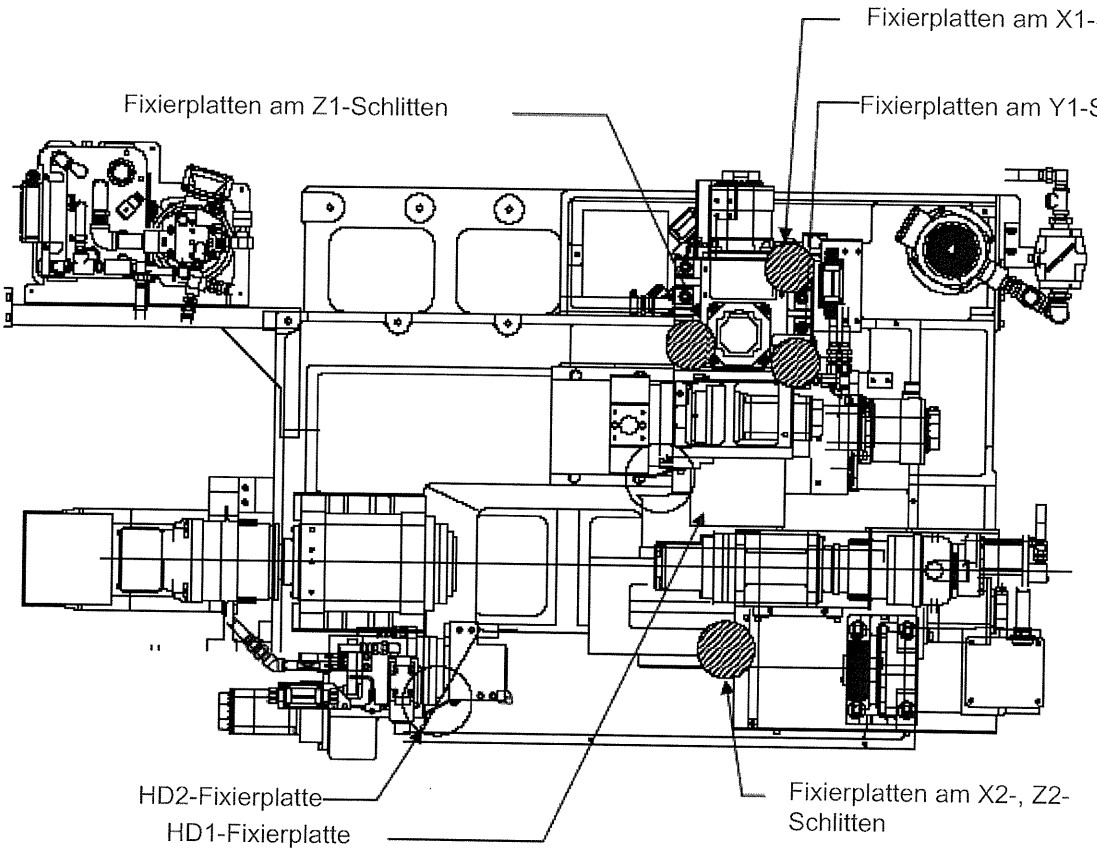

Draufsicht (Anordnung des Schlittens)

Abb. 6 Position der Fixierplatten

6.1 Fixierplatten an Revolverschlitten

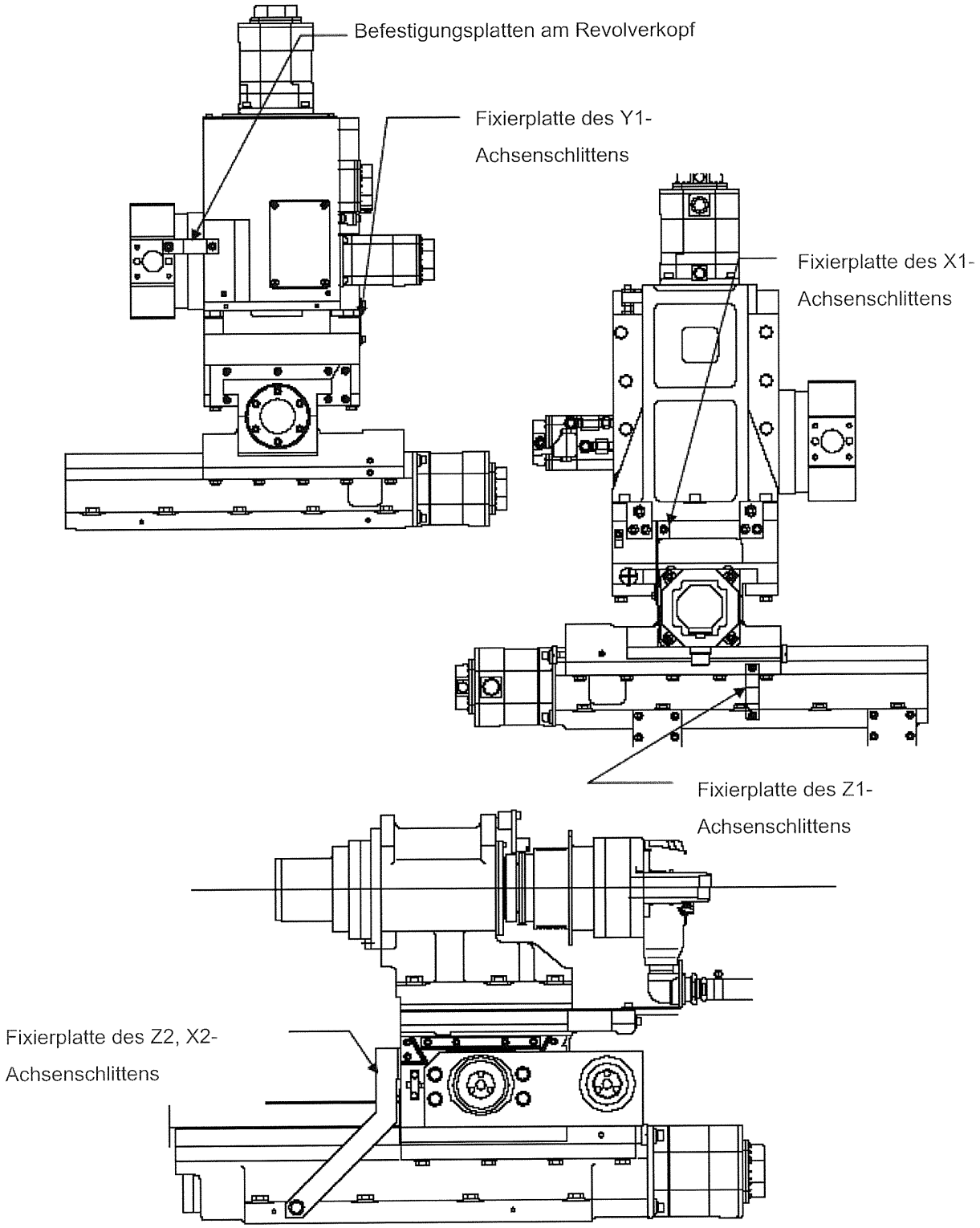

7. NIVELLIEREN DER MASCHINE

(1) Eine Wasserwaage mit einer Skalenteilung von 0,02 mm und einer Länge von 150 mm verwenden.

(2) Die Montageflächen für die Wasserwaage reinigen, dann die Wasserwaage wie nachfolgend gezeigt plazieren.

(3) Die 4 Nivellierschrauben so einstellen, dass die Anzeige der Wasserwaagen in X- und Z-Richtung jeweils innerhalb eines Teilstrichs (0,02 mm) liegen.

(4) Sicherstellen, dass die Nivellierplatte durch die einzelnen Nivellierschrauben festgehalten wird.

(5) Nach dem Nivellieren die einzelnen Nivellierschrauben mit der entsprechenden Kontermutter befestigen.

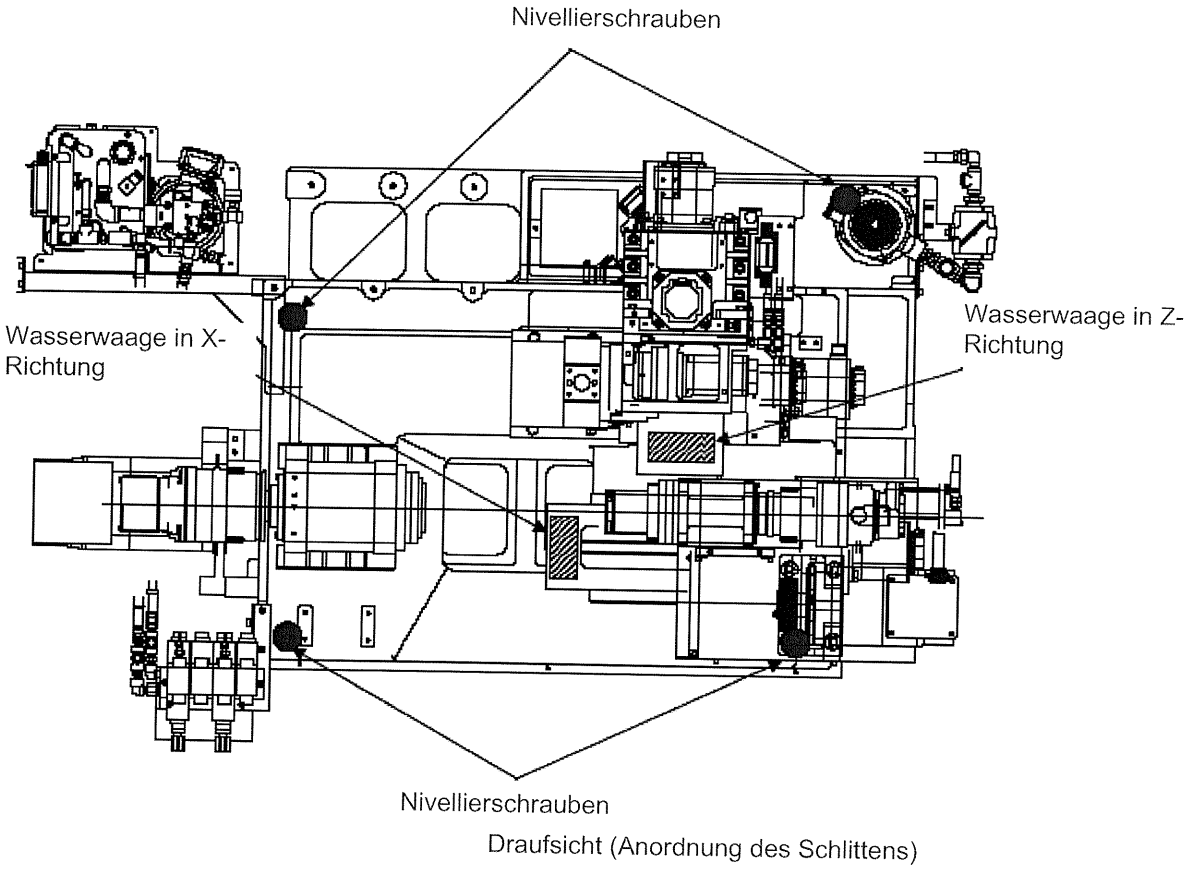

Abb. 7. Montagepositionen der Wasserwaage