Transport der Maschine

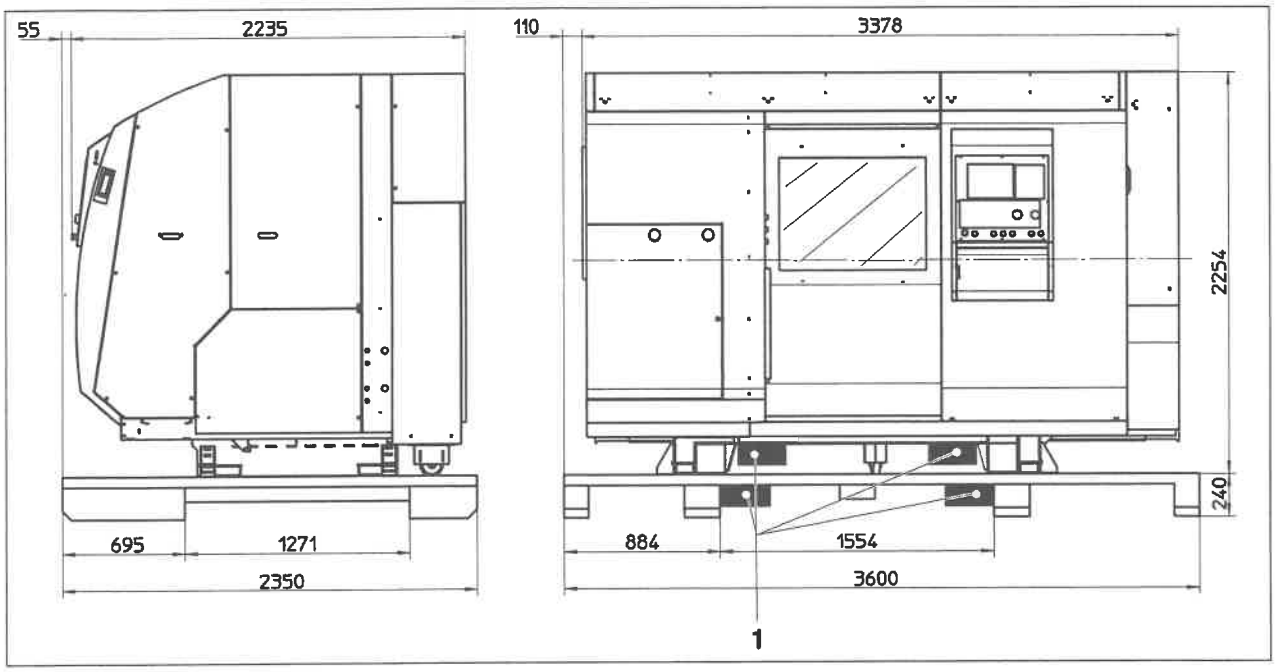

Lage der Staplergabeln (1) beim Transport der Maschine (mit und ohne Palette)

Transport mit Stapler

Transport mit Palette

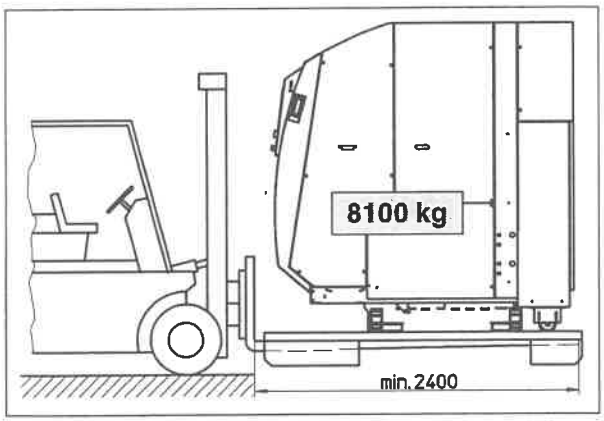

Transport mit Palette

Vorsicht:
Die Maschine darf auf der Palette nur transportiert werden, wenn die Maschine mit den Verankerungsschrauben auf der Palette befestigt ist.

Hublast ..... min. 8 100 kg
Gabelweite ..... min. 1 500 mm
Gabellänge ..... min. 2 400 mm

Transport ohne Palette

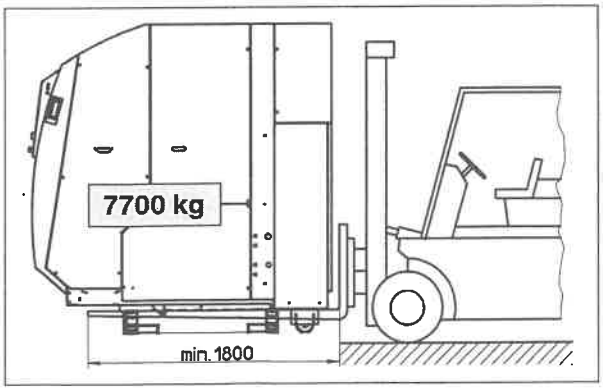

Transport ohne Palette

Vorsicht:
Die Hebepunkte und die Gabelabmessungen müssen eingehalten werden, damit am Maschinenständer keine Deformationen auftreten.

Hublast ..... min. 7 700 kg
Gabelweite ..... min. 1 200 mm
Gabellänge ..... min. 1 800 mm

Transport mit Kran

Das Krangestell kann bei Bedarf bei EMCO angefordert werden.

Bestell-Nr. **R70 003**
Gewicht ..... ca. 400 kg

Transport mit Palette

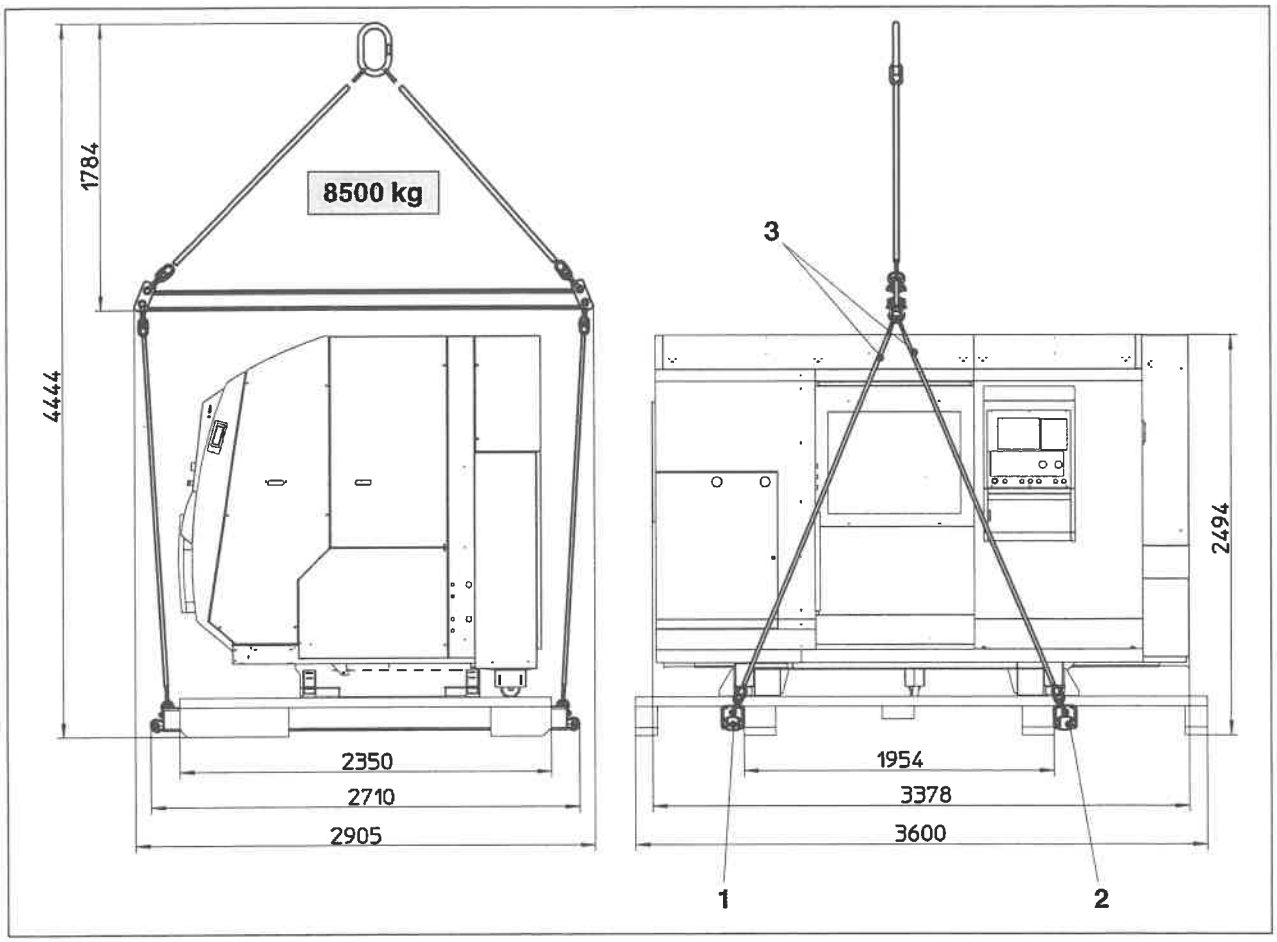

Transport mit Krangestell auf der Palette

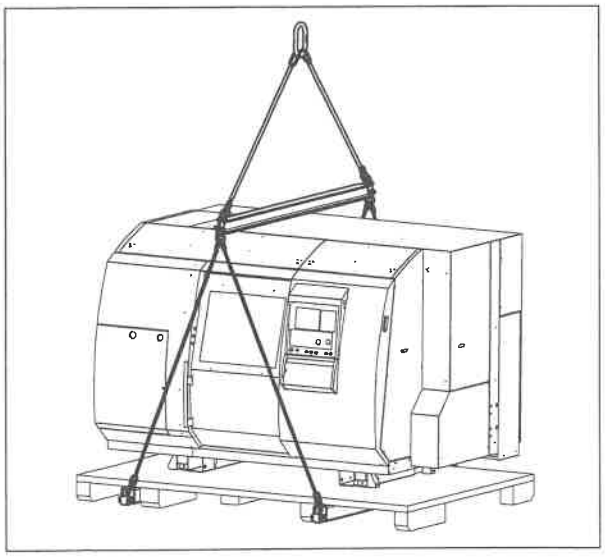

Gefahr:

- Beachten Sie beim Heben der Maschine die maximal zulässigen Hublasten des Hebezeuges!
- Die Maschine muß mit der Palette verschraubt sein!
- Die Maschine darf nur mit montierten Transportsicherungen gehoben werden, um ein Kippen zu vermeiden!

- Träger (1 und 2) durch die Palette führen, und Tragseile (3) an den vorgesehenen Laschen einhängen.

Gesamtlast ..... 8 500 kg

Transport ohne Palette

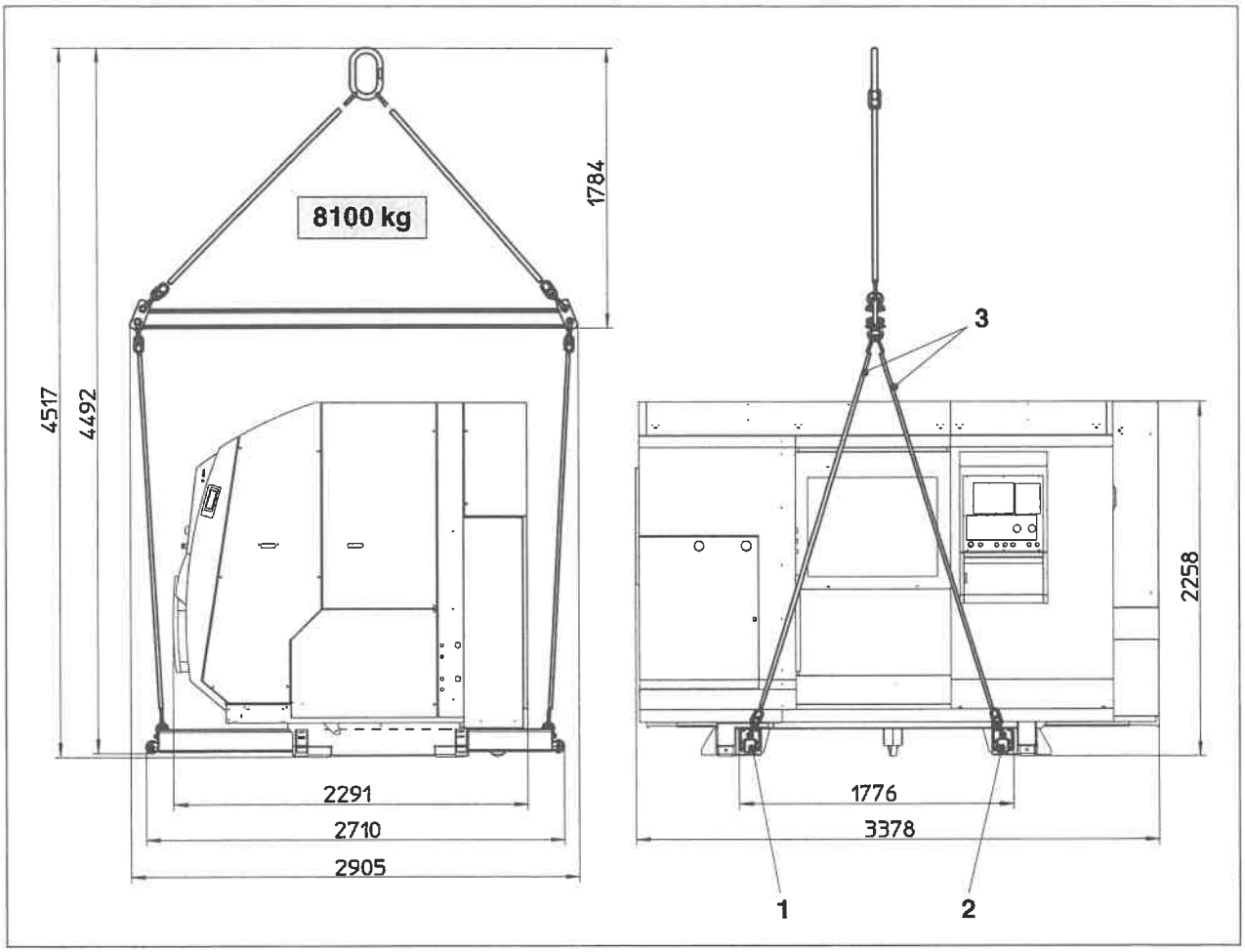

Transport mit Krangestell ohne Palette

Gefahr:

- Beachten Sie beim Heben der Maschine die maximal zulässigen Hublasten des Hebezeuges!
- Die Maschine darf nur mit montierten Transportsicherungen gehoben werden, um ein Kippen zu vermeiden!

- Träger (1 und 2) durch die Öffnungen an der Unterseite der Maschine führen, und Tragseile (3) an den vorgesehenen Laschen einhängen.

Gesamtlast ..... 8 100 kg

Transportsicherungen

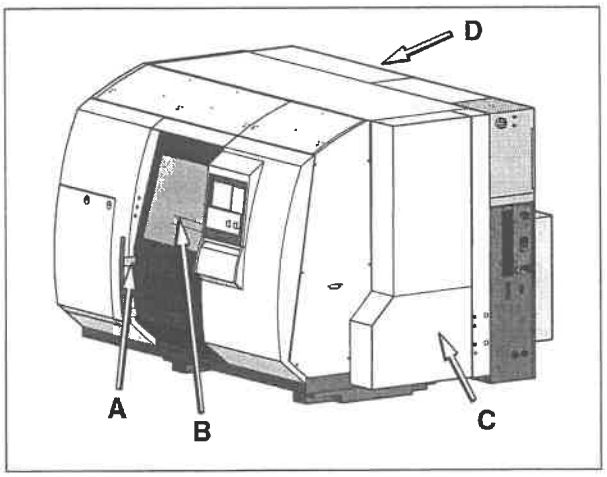

Transportsicherungen

Vorsicht:
- Vor Inbetriebnahme der Maschine müssen sämtliche Transportsicherungen entfernt werden.
- Die Transportsicherungen aufbewahren und bei erneutem Transport der Maschine wieder montieren.

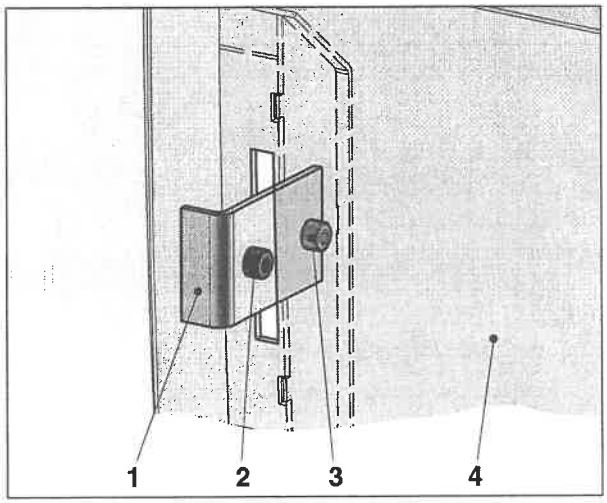

***A** - Transportsicherung Türe*

A - Transportsicherung Türe

Die Späneschutztüre (4) ist mit der Türsicherung (1) gesichert.
Öffnen der Türe durch Entfernen der Schraube (2).
Entfernen der Sicherung (1) durch Herausschrauben der Innensechskantschraube (3) auf der Innenseite der Späneschutztüre.

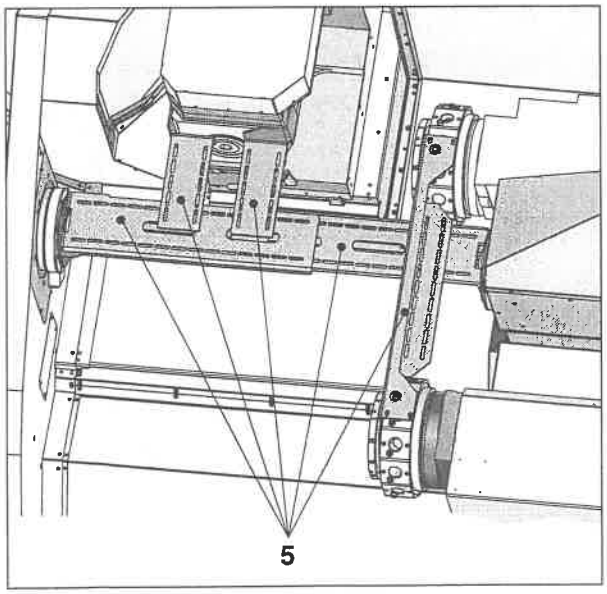

***B** - Sicherungsbleche für Schlitten*

Transportsicherung Schlitten

B - Sicherungsbleche

Die Transportsicherung (5) dient zum Fixieren der Schlittenpositionen beim Transport der Maschine.
Der Schwerpunkt der Maschine ist dadurch fixiert. Achten Sie deshalb darauf, dass die Maschine nur mit montierten Transportsicherungen transportiert wird.

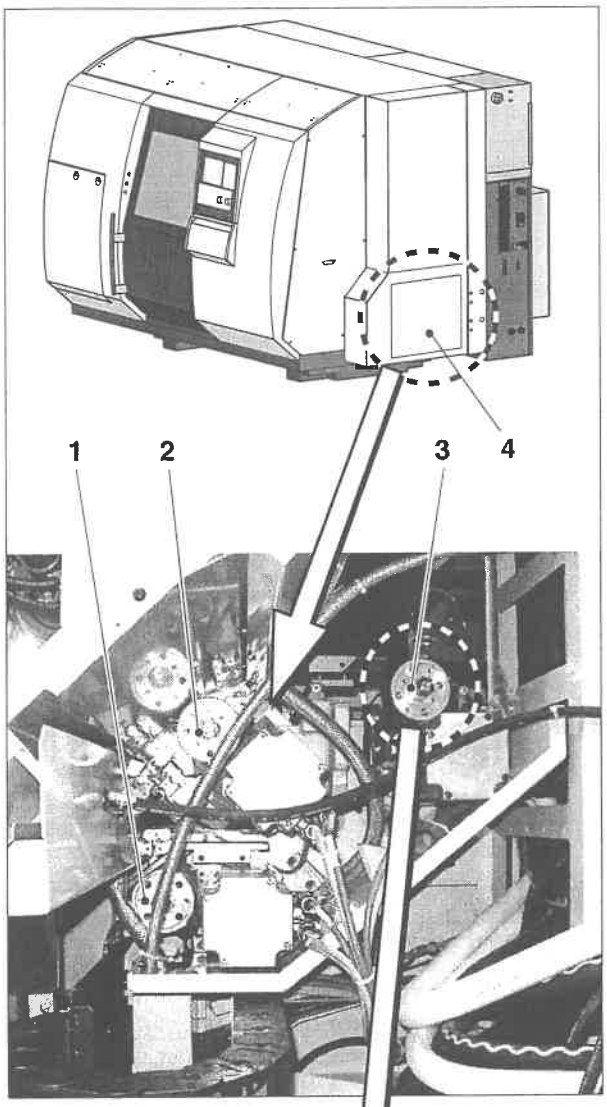

Lage der Z-Spindeln

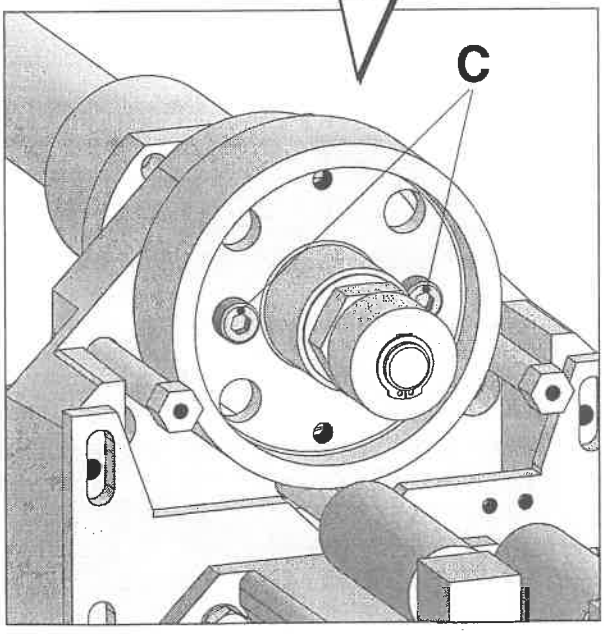

Sicherungsschrauben für Z-Spindeln

C, D - Sicherungsschrauben

Zusätzlich zu den Sicherungsblechen B1 werden folgende Schlittenspindeln mit Sicherungsschrauben fixiert:

- Z-Spindel Wekzeugsystem oben (3)
- Z-Spindel Werkzeugsystem unten (1)
- Z-Spindel Gegenspindelstock (2)
- Y-Spindel

C - Sicherungschrauben für Z-Spindeln

- Deckel (4) abschrauben.
- An allen 3 Z-Spindeln (1), (2) und (3) je 2 Sicherungsschrauben (C) entfernen.