6. Transport

Erforderliche Transportmittel

Falls die von DECKEL MAHO vorgeschriebenen Anschlagmittel, Hebezeuge und Hilfsmittel nicht verwendet werden, übernimmt DECKEL MAHO keine Haftung für Sach- und Personenschäden.

Maschine

Für den Transport der Maschine ohne Verpackung sind folgende Transport- bzw. Anschlagmittel erforderlich:

- Transportbalken (1) mit Tragöse
- Muttern (2)
- Stützmuttern (3)
- Gewindestangen (4)

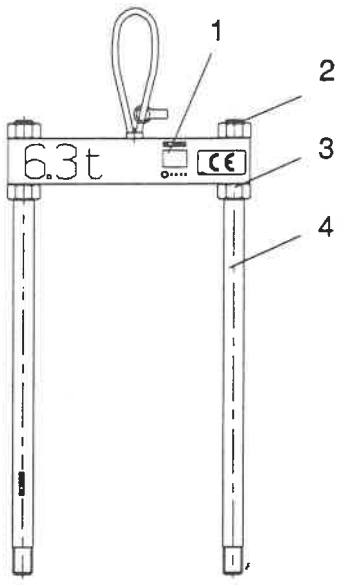

Schaltschrank

Der Schaltschrank ist an der Maschine befestigt und wird zusammen mit der Maschine transportiert.

Transport ohne Verpackung

Transportieren Sie Maschine, Schaltschrank und Zubehör vorsichtig.

- Auf keinen Fall an empfindlichen Teilen wie Bedienpult, Hebel, Verkleidung oder Spritzschutzeinrichtung anheben, abstützen oder anschieben!
- Wenn erforderlich, Hebeeisen nur in den Aussparungen im Maschinenfuß ansetzen.
- Beachten Sie das jeweilige Transportgewicht (siehe „Technische Information").
- Maschine, Steuerung, elektrische Einrichtung, Zubehör und Steckverbindungen vor Feuchtigkeit schützen.





ACHTUNG!

Bei Maschinen mit GMN-Fräskopf:

- GMN-Fräskopf an Spindelstock-Stirnseite montieren.
- Schwenkeinheit vom Maschinenständer abmontieren.

Transportvorrichtung

Zwei Gewindestangen (5) in den Maschinenständer bis zum Anschlag einschrauben.

Stützmuttern (4) einschrauben.

Transportbalken (1) auf beide Gewindestangen (5) aufstecken und mit Muttern (2) sichern.



Unfallgefahr durch Materialbruch!
Gewindeelemente ganz einschrauben.

Kranhaken in Transportöse (3) des Transportbalkens einhängen.



Unfallgefahr durch Kippen oder Materialbruch!
Maschine niemals mit der Montageöse anheben, da die Montageöse die Belastung nicht aushält.

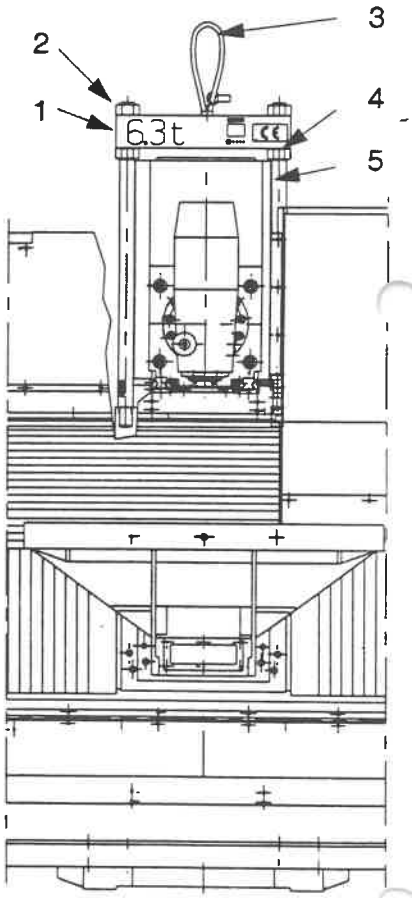

Maschine losschrauben

Maschine vom Fundament losschrauben - bei Anlieferung vom Transportboden losschrauben und Abstützungen (Transportbohlen) entfernen.

Türen der Maschine schließen und gegen selbständiges Öffnen sichern.

Maschine anheben

ACHTUNG!

Prüfen Sie vor dem Anheben und Abtransportieren, ob alle Anschlüsse entfernt sind.

Maschine vorsichtig anheben und darauf achten, daß die Maschine gerade hängt.

Ausbalancieren

Falls erforderlich, die Maschine absetzen und ausbalancieren.



Unfallgefahr durch Materialbruch!
Bolzen und Schäkel ganz einschrauben.

Transportieren, Absetzen

Die Maschine vorsichtig zum Aufstellort transportieren und erschütterungsfrei absetzen.





Vor Absetzen der Maschine müssen die Maschinenauflager unbedingt angebracht bzw. am Aufstellort positioniert werden.





Unfallgefahr durch Herabfallen oder Kippen der Maschine sowie durch unbefugten Zutritt zur Maschine!

- Niemals unter die angehobene Last treten.
- Auf den Schwerpunkt achten, damit die Maschine geradehängt.
- Für einen sicheren Stand der Maschine sorgen, bevor die Transportmittel entfernt werden.
- Standort gegen unbefugten Zutritt absichern.

Aufstellort absichern

Sichern sie den Standort bzw. den Einsatzort gegen unbefugten Zutritt, solange noch nicht alle Sicherheitseinrichtungen der Maschine montiert und funktionsfähig sind.



Transportmittel entfernen

Kranhaken in Trageöse (3) des Transportbalkens (1) einhängen und Muttern (2) entfernen.

Transportbalken entfernen und Gewindestangen (5) herausdrehen.

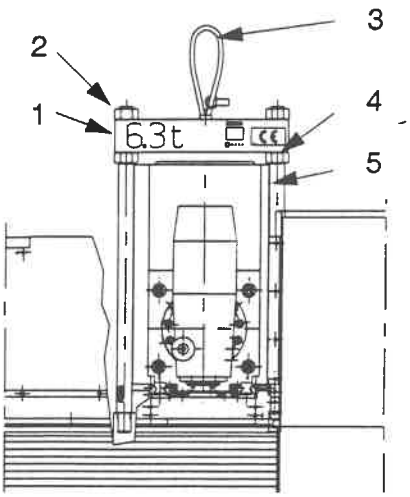

ACHTUNG! Maschine dabei nicht beschädigen.

Die Transportvorrichtung gehört zum Lieferumfang der Maschine und ist notwendig für ein eventuelles Innerbetriebliches Umsetzen. Die Vorrichtung kann daher von DECKEL MAHO nicht zurückgenommen werden. Bei Nichtgebrauch ist die Transportvorrichtung sorgfältig zu lagern.

Transport auf Wälzwagen

Innerhalb einer Produktionshalle kann die Maschine auf Wälzwagen transportiert werden.

Zum Heben der Maschine werden Hydraulikheber verwendet.

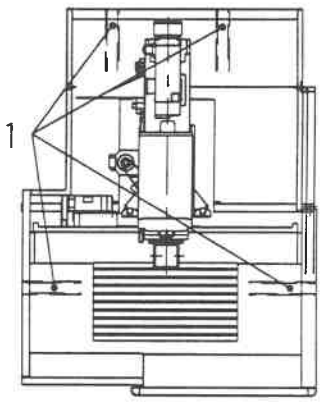

ACHTUNG! Beim Heben muß die Maschine gegen Abrutschen gesichert sein (z.B. durch Unterbauen mit Holzelementen)!

1 Heberohre zum Anheben der Maschine mit Hydraulikheber.

2 Auflagepunkte für Wälzwagen.

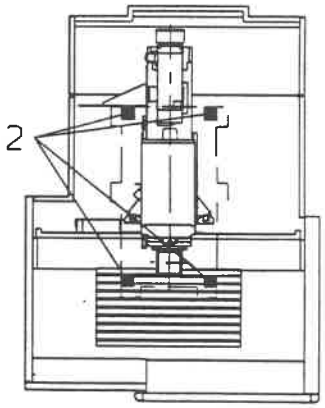

Transportarbeiten dürfen nur vom Fachpersonal durchgeführt werden.