Transport der Maschine

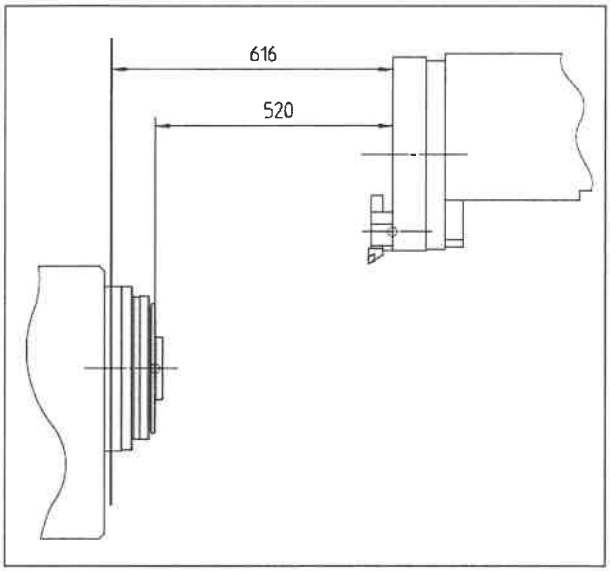

Gefahr:

Beachten Sie beim Heben der Maschine die maximal zulässigen Hublasten des Hebezeuges!
Weiters müssen alle Transportsicherungen montiert sein!

Bei neuerlichem Transport nach der Inbetriebnahme müssen folgende Schlittenpositionen angefahren werden:

- Der Z-Schlitten muss auf das Maß Z=520 verfahren werden (= Abstand zwischen Maschinennullpunkt und Werkzeugaufnahmebezugspunkt).
- Der X-Schlitten muss ganz oben sein.
- Der ZW-Schlitten muss ganz rechts stehen.
- Eine Lünette (Option) muss bei Krantransport zwischen den vorderen Ketten des Krangestells stehen.

Hebepunkte an der Maschine

Vorsicht:
Die Maschine darf nur an den Hebepunkten (1) durch Hebezeug angehoben werden!

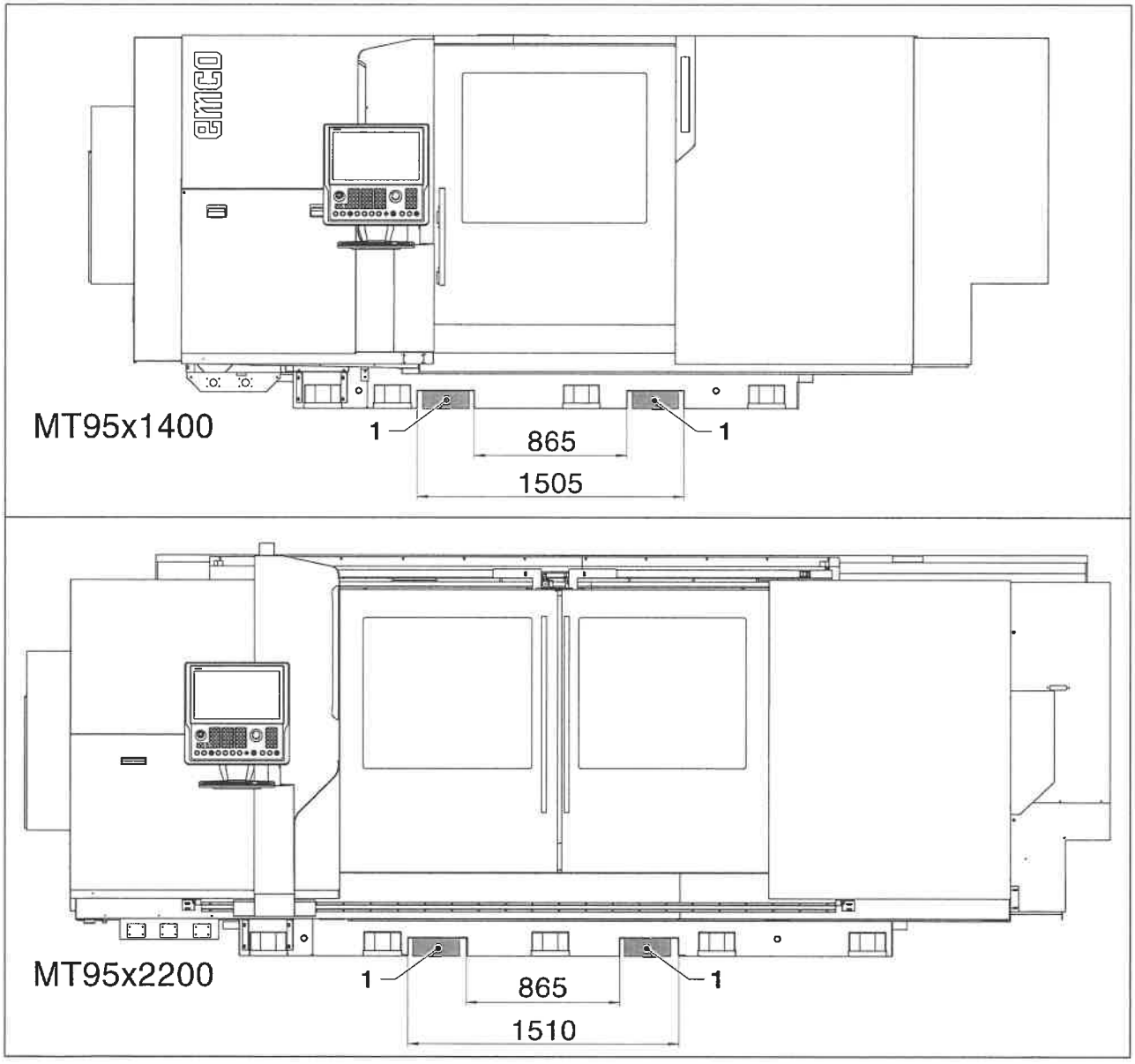

Zulässige Lage des Hebezeuges (1) beim Transport

Transport mit Kran

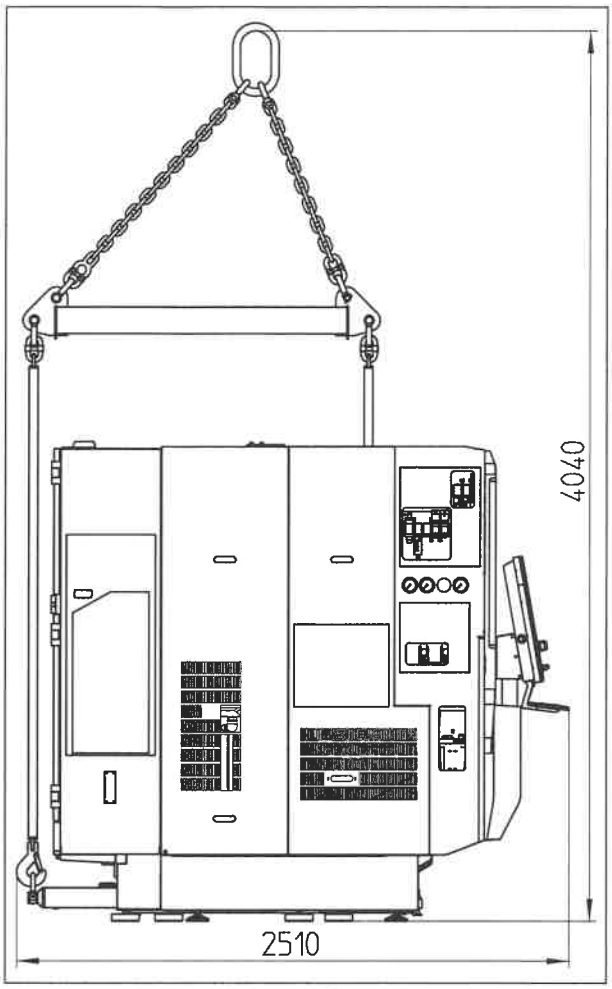

Transportmaße bei Krantransport (MT95x1400)

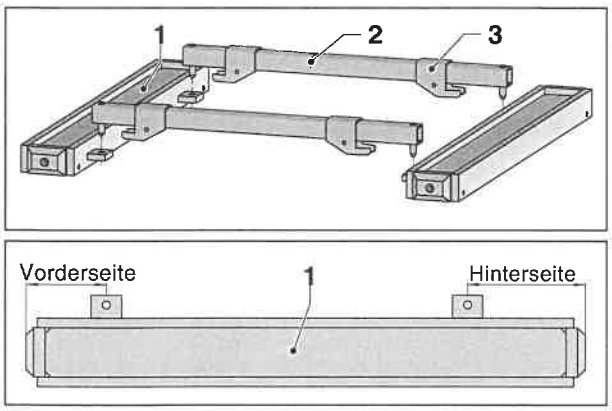

Hebevorrichtung unter der Maschine zusammenbauen

- Die beiden Einschubträger (1) unter die Maschine einschieben. Auf Hinterseite und Vorderseite des Trägers achten!
- Die beiden Distanzhalter (2) auf die Einschubträger (1) stecken und die Sicherungsbleche (3) aufschieben.

Das Krangestell kann bei Bedarf bei EMCO angefordert werden.

Bestell-Nr. (für MT95x1400).....7AR8 0038
Gewicht (für MT95x1400)..... ca. 300 kg
Gewicht MT95x1400..... ca. 13 000 kg

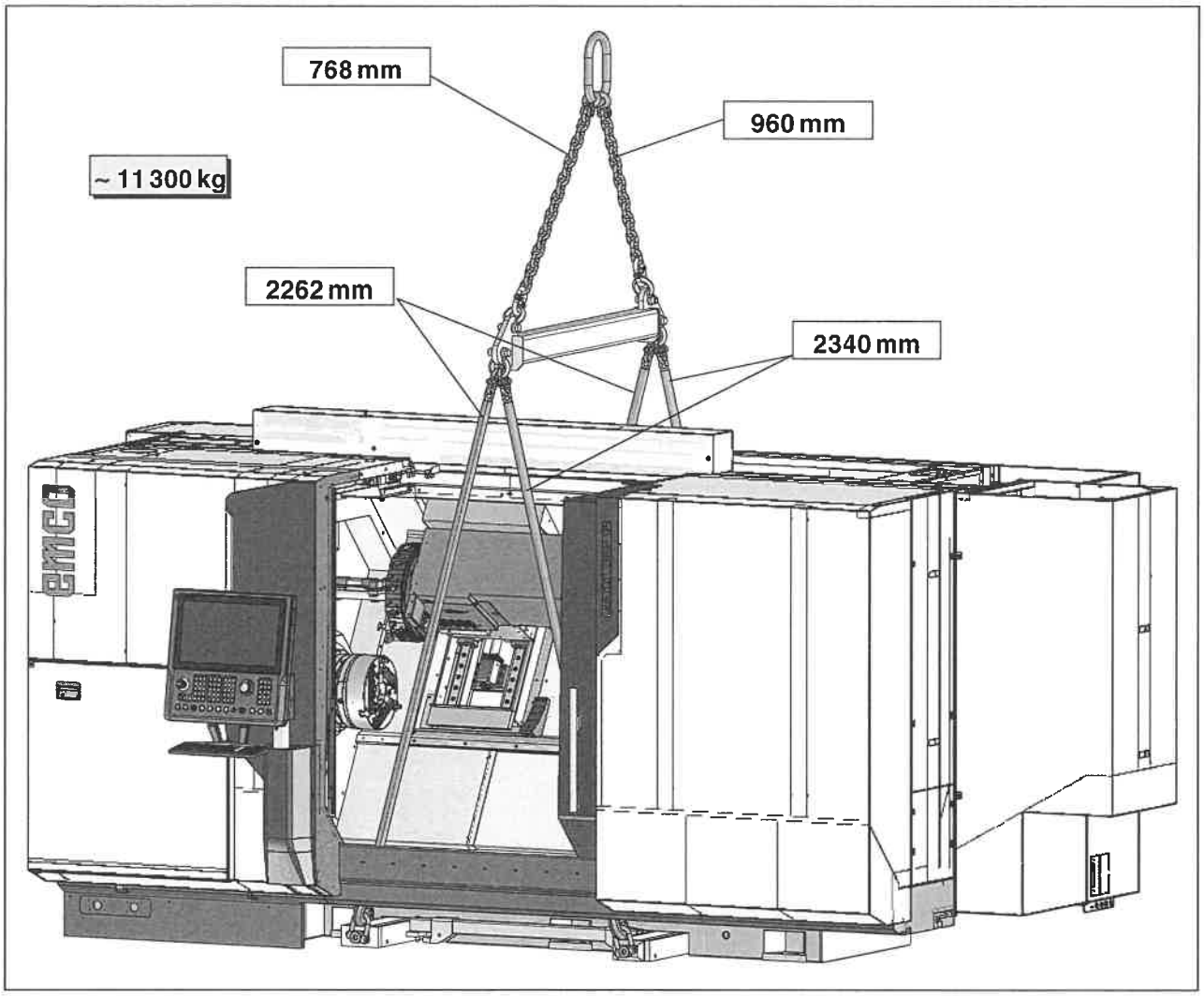

Transport mit Krangestell (MT95x1400) - Kettenlängen

Gefahr:

Die auf den Zeichnungen angegebenen Kettenlängen sind einzuhalten!

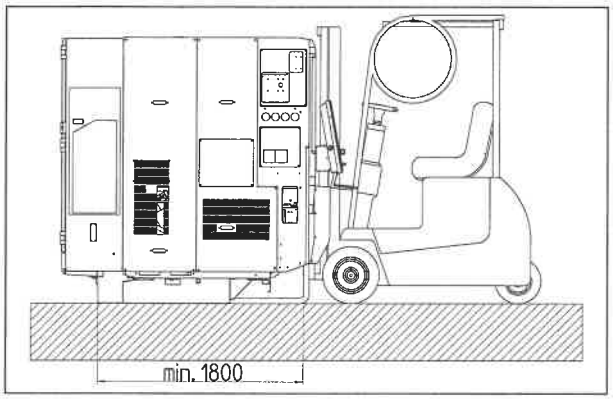

Transport mit Stapler

Transport mit Stapler

Vorsicht:
Hebepunkte und Gabelabmessungen müssen eingehalten werden, damit an der Maschine keine Deformationen auftreten.

Hublast (MT95x1400) ..... min. 11 000 kg
Hublast (MT95x2200) ..... min. 13 000 kg
Gabelweite ..... min. 1 400 mm
Gabellänge ..... min. 1 800 mm