Transport der Maschine

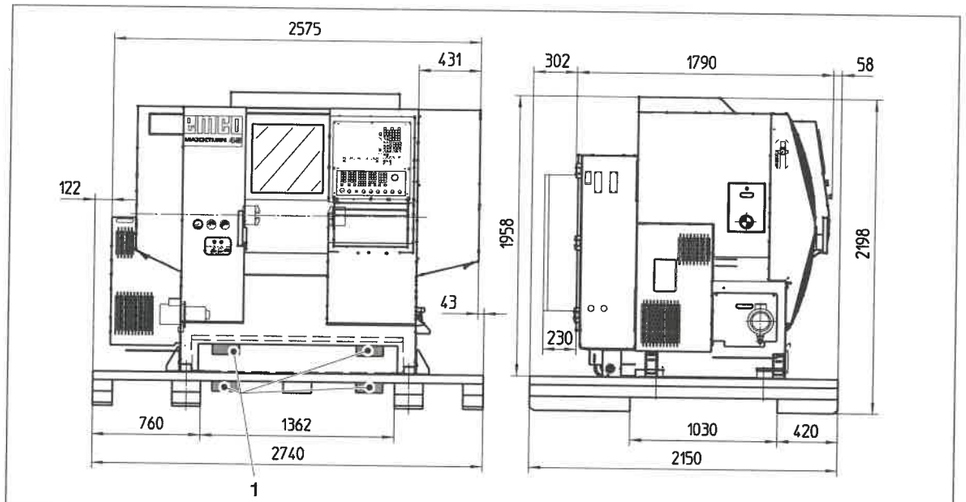

Lage der Staplergabeln (1) und des Schwerpunktes der Maschine beim Transport

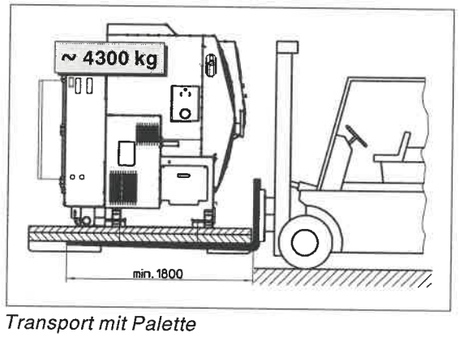

Transport mit Palette

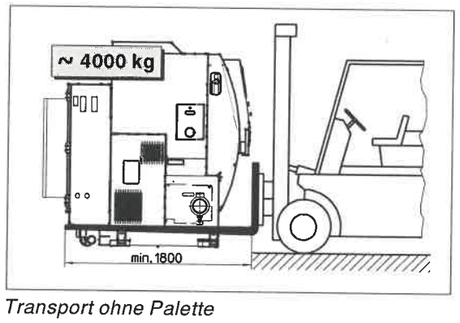

Transport ohne Palette

Transport mit Stapler

Transport mit Palette

Vorsicht:
Die Maschine darf auf der Palette nur transportiert werden, wenn die Maschine mit den Verankerungsschrauben auf der Palette befestigt ist.

Hublast ..... min. 4 300 kg
Gabelweite ..... min. 1 400 mm
Gabellänge ..... min. 1 800 mm

Transport ohne Palette

Vorsicht:
- Die Hebepunkte und die Gabelabmessungen müssen eingehalten werden, damit am Maschinenständer keine Deformationen auftreten.
- Die Kühlmittelwanne muß beim Transport entfernt werden.
  Weiters ist (sind) die Kühlmittelpumpe(n) auszuschwenken (siehe "Kühlmitteleinrichtung" in diesem Kapitel).

Hublast ..... min. 4 000 kg
Gabelweite ..... min. 1 100 mm
Gabellänge ..... min. 1 800 mm

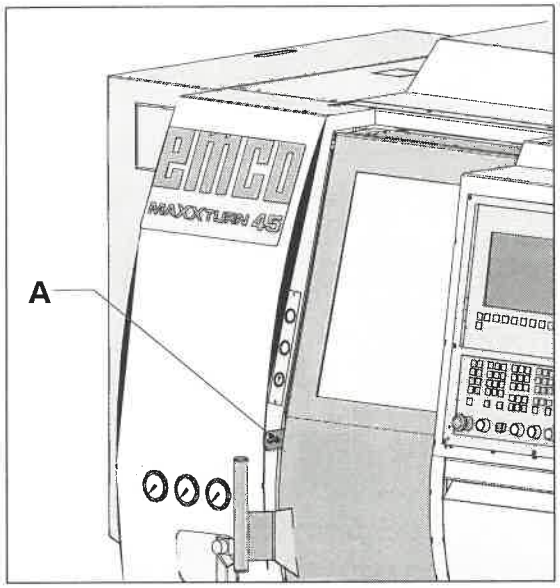

Transportsicherung der Maschinentüre

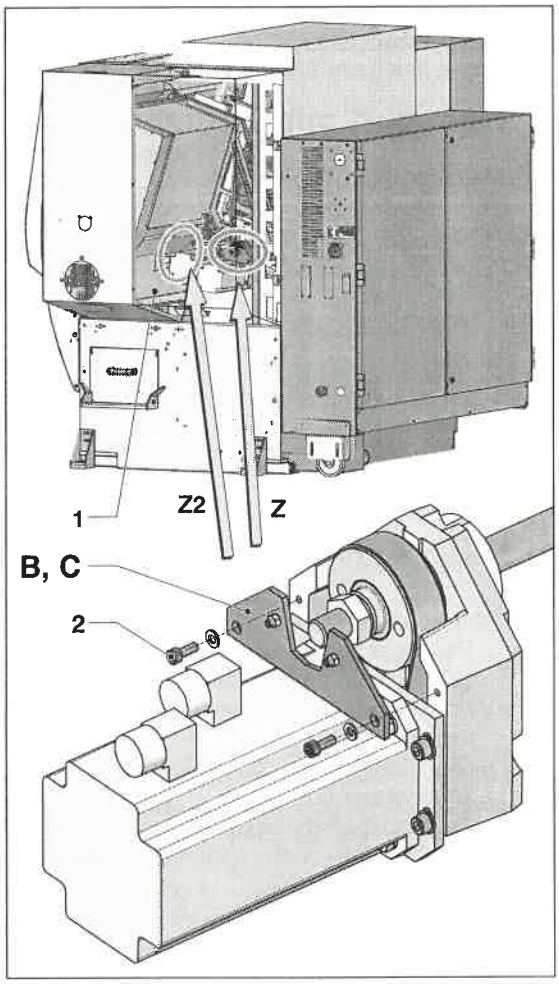

Transportsicherungen der Z-Schlitten

Transportsicherungen

Vorsicht:
- Vor Inbetriebnahme der Maschine müssen sämtliche Transportsicherungen entfernt werden.
- Die Transportsicherungen aufbewahren und bei erneutem Transport der Maschine wieder montieren.

Transportsicherung A / Maschinentüre

Die Späneschutztüre ist mit der Türsicherung **A** gesichert.

- Entfernen der Sicherung **A** durch Herausschrauben der Innensechskantschrauben.

Hinweis:
Maschinentüre nach dem Entfernen der Transportsicherung **nicht** vollkommen schließen, da die Türe ansonsten verriegelt wird, und sich nicht mehr öffnen lässt!
Ein Entriegeln ist nur bei eingeschalteter Maschine möglich (Maschine muss am Stromnetz angeschlossen sein!).

Transportsicherung B und C / Z- und Z_2-Schlitten

Die Transportsicherungen **B** und **C** dienen zum Fixieren der Schlittenpositionen beim Transport der Maschine.
Der Schwerpunkt der Maschine ist dadruch fixiert. Achten Sie deshalb darauf, dass die Maschine nur mit montierten Transportsicherungen transportiert wird.

Transportsicherung B ..... Z-Schlitten

Transportsicherung C ..... Z_2-Schlitten (nur bei Maschinen mit Gegenspindel)

- Abdeckhaube (1) an der Maschine abnehmen.
- Sicherungsbleche **B** und **C** an den Riemenscheiben der Vorschubspindeln durch Herausschrauben der Schrauben (2) entfernen.
- Abdeckhaube (1) wieder montieren.