1.5 Maschinenabmessungen - Raumplan

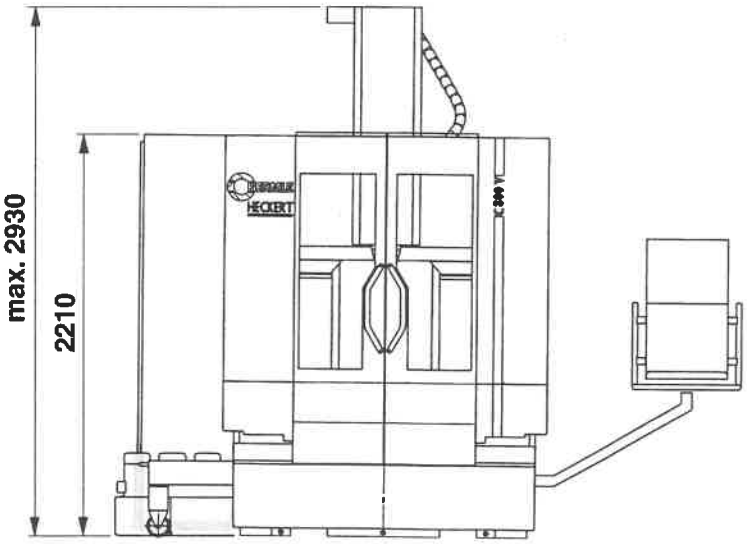

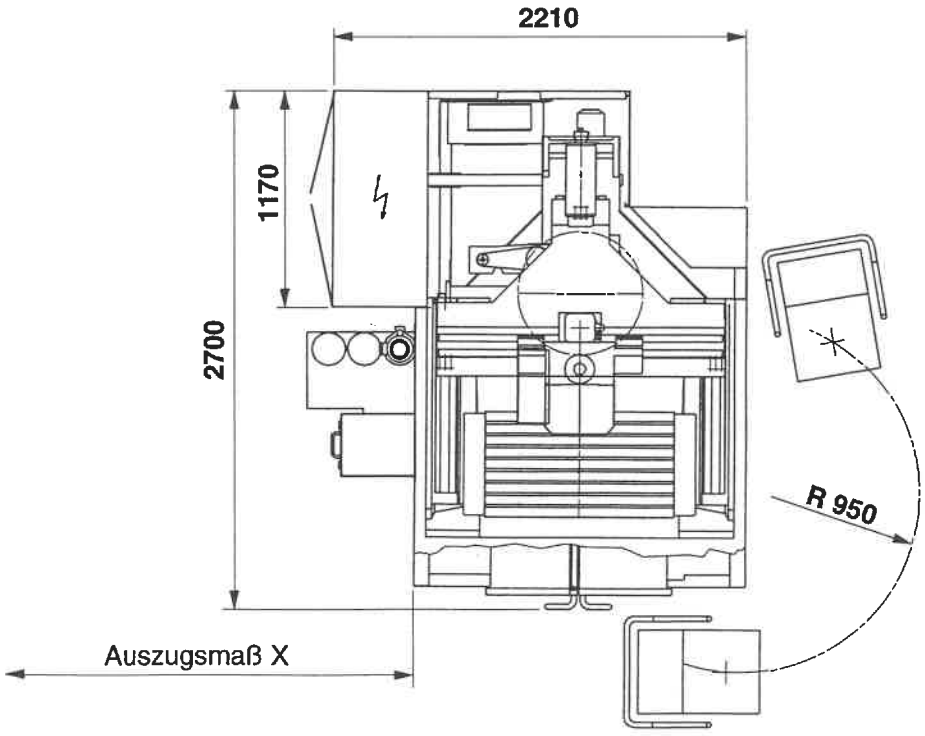

X = Raumbedarf um Späneschublade nach links herausziehen zu können	min. 2000 mm
X = Raumbedarf um Kühlmitteltank nach links herausziehen zu können	min. 2300 mm
X = Raumbedarf um Späneförderer nach links herausziehen zu können	min. 3000 mm

1.6 Maschinenabmessungen - Fundamentplan

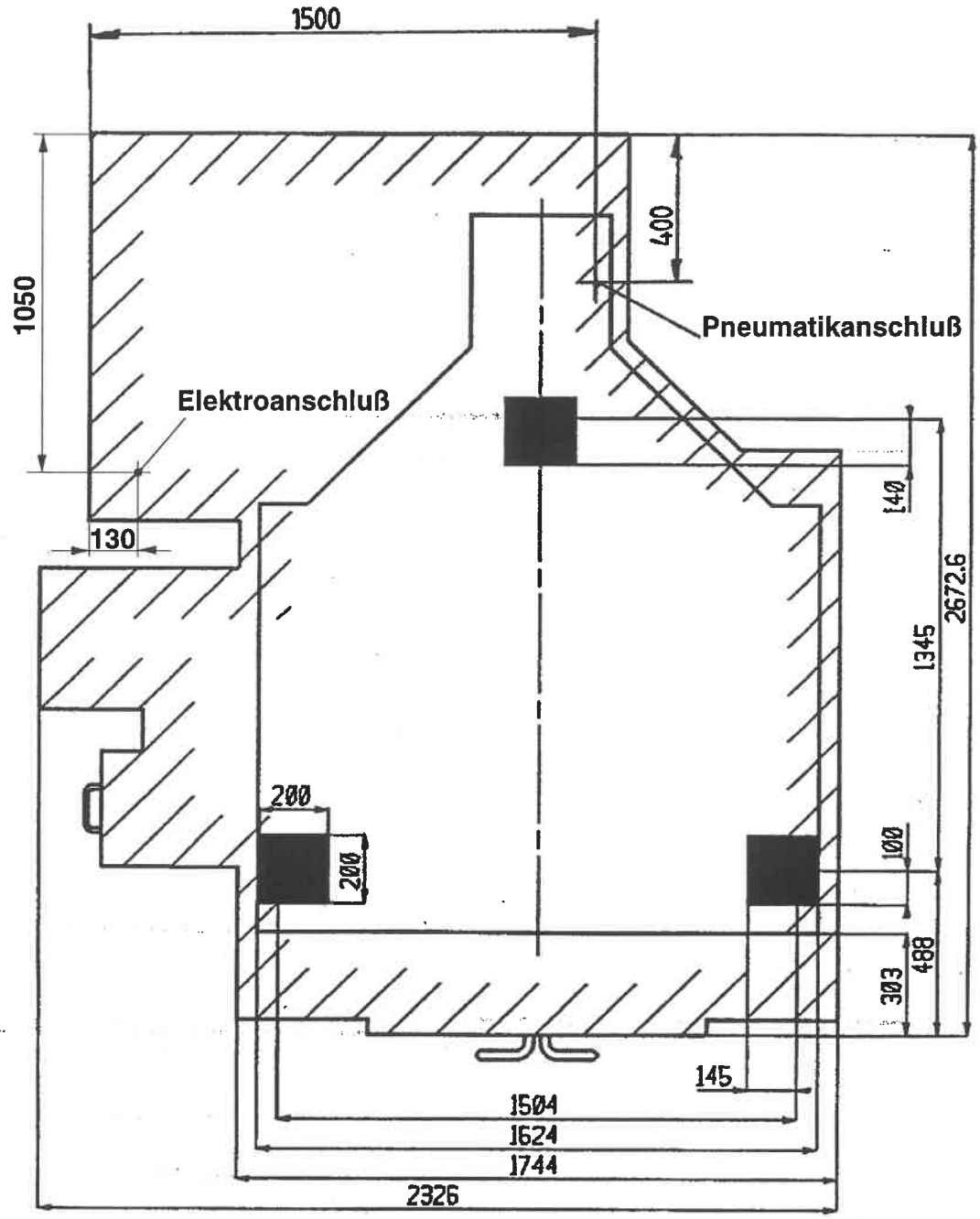

Gesamtaufstellfläche der Maschine	5,0 m²
Bodenbelastung bezogen auf Gesamtaufstellfläche	ca. 1860 kg/m²