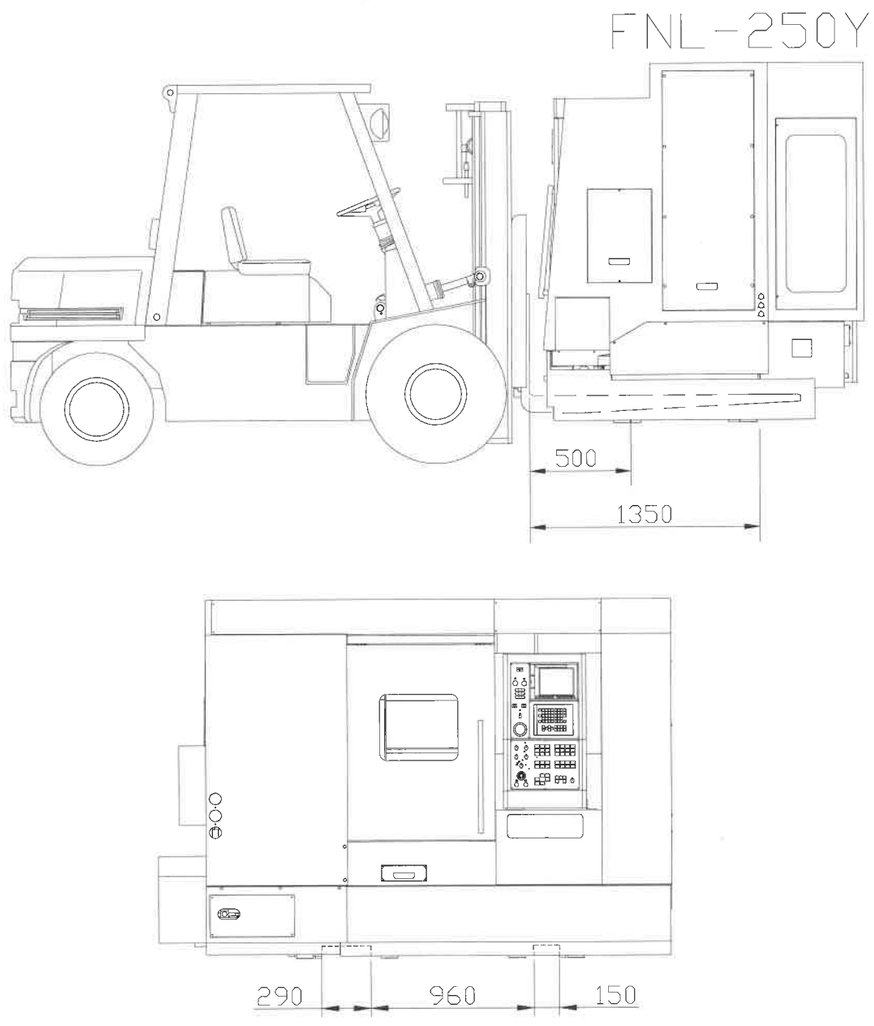

■ **Transport der unverpackten Maschine mit Hilfe von Stahlkabeln**

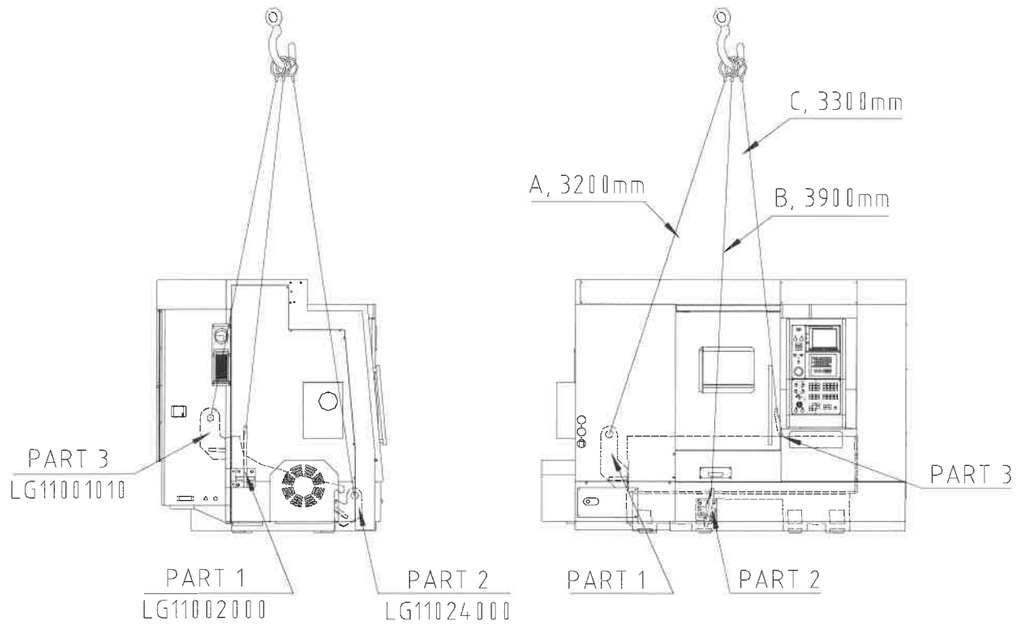

3.3. Lagerung

3.3.1. Lagerung im verpackten Zustand

1. Bevor die Maschine eingelagert wird, müssen alle beweglichen Komponenten an ihrem Platz befestigt/verriegelt und mit einem Rostschutzöl behandelt sein.
2. Bei der Verpackung muss die Maschine sicher und fest am Boden der Verpackungskiste befestigt werden, damit die Maschine nicht verrutscht und herunterfällt, wenn die Kiste bewegt wird.
3. Die Maschine muss mit einer wasserfesten Kunststofffolie oder Plane umwickelt werden, um die Mechanik und Elektrik in der Maschine vor Schäden durch Kondensation von Wasserdampf und Korrosion zu schützen.
4. Vor dem Verschließen der Kiste sollte ein Trocknungsmittel in die Maschine eingebracht werden. Die zu verwendende Menge hängt von der geplanten Lagerdauer ab.
5. Sobald die Maschine verpackt ist, sollte sie an einem kühlen und trockenen Ort mit relativ stabilen Temperaturverhältnissen aufbewahrt werden. Auf keinen Fall darf sie an Orten gelagert werden, an denen sie direktem Sonnenlicht, extremen Temperaturschwankungen, hoher Luftfeuchtigkeit oder korrosiven Gasen/Flüssigkeiten ausgesetzt ist. Darüber hinaus darf sie auch nicht dort aufbewahrt werden, wo sie häufigen Vibrationen ausgesetzt ist, da all dies zu Schäden an Mechanik und Elektrik in Form von Korrosion, Oxidation, Ablösung oder Verformung führen kann.