2.3 Maschinendaten

Baureihe		T25Y	T25SY	T25
Leistungsverzeichnis				
Schwingdurchmesser über Bett	mm	Φ600		
Max. Drehdurchmesser	mm	Φ350	Φ350	
Drehdurchmesser	mm	Φ280	Φ280	
Max. Drehlänge	mm	558	558	
Max. Arbeitsdurchmesser bei Stangen	mm	Φ65	S1:Φ65 S2:Φ33	
Spindel				
Spindelkopf	ASA	A2-6	S1:A2-6 S2:A2-5	
Futterdurchmesser	in/mm	8"/210	S1:8"/210 S2:6"/152	
Stangendurchlass	mm	Φ77	S1:Φ77 S2:Φ43	
Spindeldrehzahl	U/min	4500	S1:4500 S2:6000	
Antriebsleistung (Dauerbetrieb/ 30 min)	kW	11/ 15	S1:11/15 S2:7.5/5.5	
Verfahrwege				
Verfahrweg X-Achse	mm	260		
Verfahrweg Z-Achse	mm	620		
Verfahrweg Y-Achse	mm	110(±55)		
Verfahrweg B-Achse	mm	650	650	
Eilgang				
Eilgang X-Achse	m/min	24		
Eilgang Z-Achse	m/min	30		
Eilgang Y-Achse	m/min	10		
Eilgang B-Achse	m/min		7	
Werkzeugrevolver				
Anzahl der Werkzeuge		12		
Abmessungen Drehwerkzeug	mm	□25		
Abmessungen Bohrwerkzeug	mm	Φ40		
Spezifikation angetriebenes Werkzeug		ER32		
Durchmesser angetriebenes Werkzeug	mm	Φ20		
Drehzahl angetriebenes Werkzeug	U/min	4000(OP.6000)		
Werkzeugwechselzeit	s	0,2		
Reitstock				
Verfahrweg Reitstock	mm	560		
Eilgang Reitstock	m/min	7		
Aufnahme Pinole		MT4 opt.(MT5)		
Kühlmittelkapazität				
Kühlmittelkapazität	L	200		
Stromversorgung				

Spannung/Strom	kVA	40	
Abmessungen			
Abmessungen (L x B)	mm	3800 × 1800	3800 × 1800
Nettohöhe Maschine	mm	2200	2200
Nettogewicht Maschine	kg	5700	5800
※Wir behalten uns das Recht vor, technische Daten ohne vorherige Ankündigung zu ändern.			

2.7 Spindelkopf – Diagramm (A2-6)

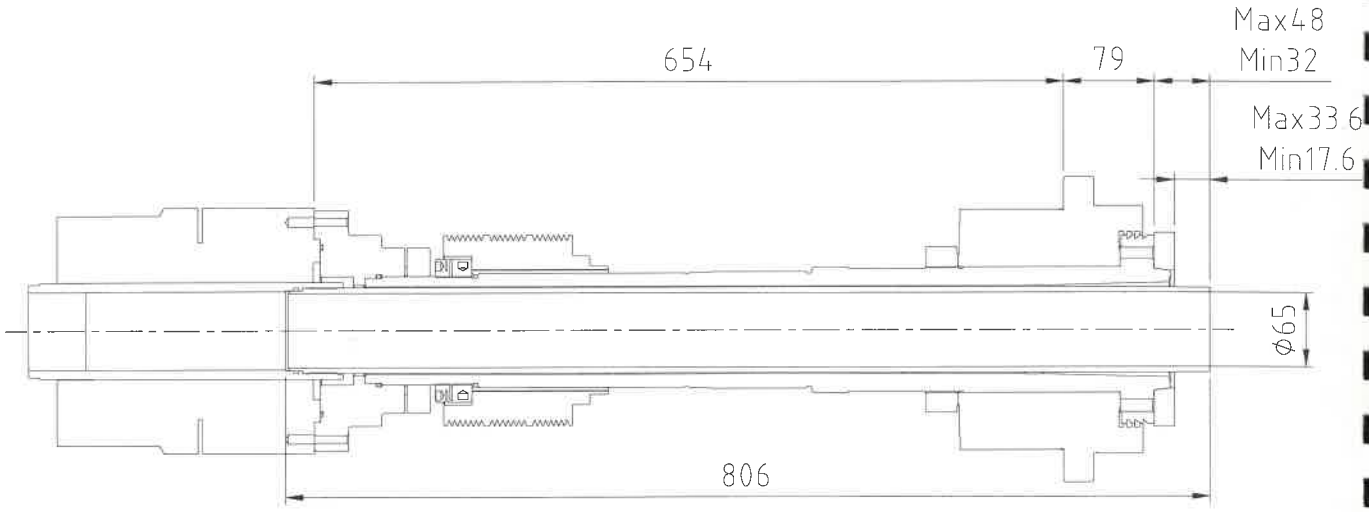

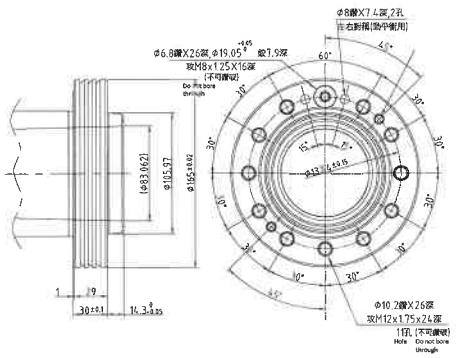

2.9 Maschinenkomponenten

T25Y

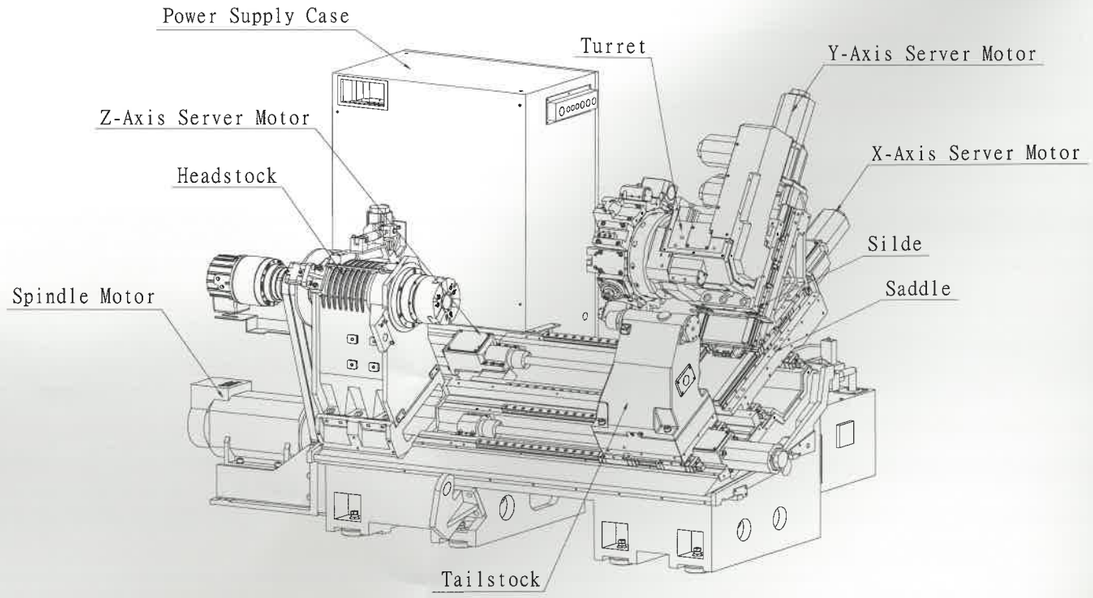

T25SY

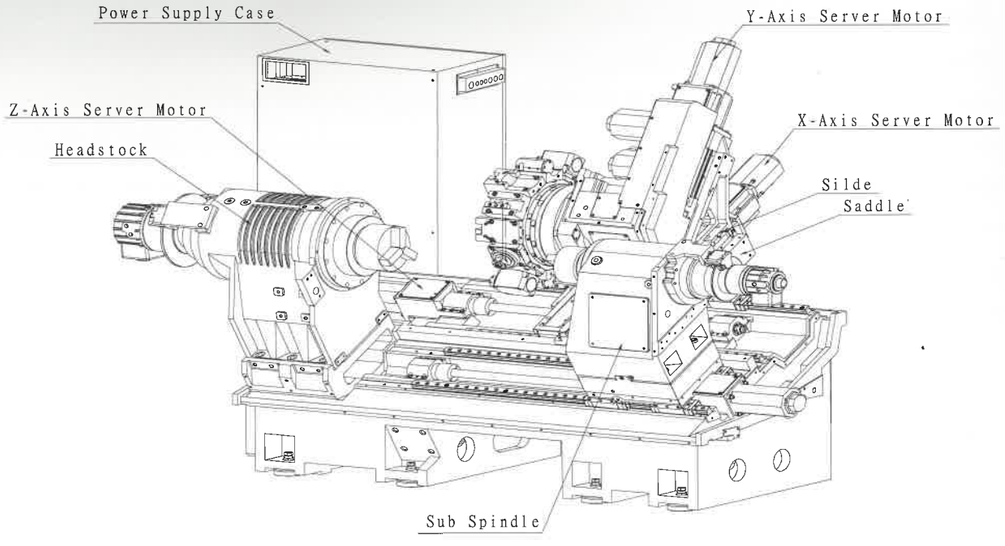

Spindeldrehzahl, -leistung und -drehmoment – Diagramm

T25Y

FANUC α22/6000ip

Hohe Drehzahl

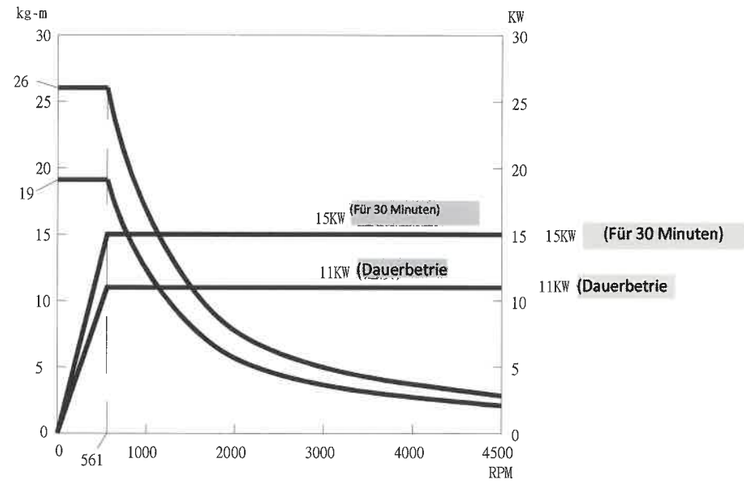

T25Y

FANUC α22/6000ip

Niedrige Drehzahl

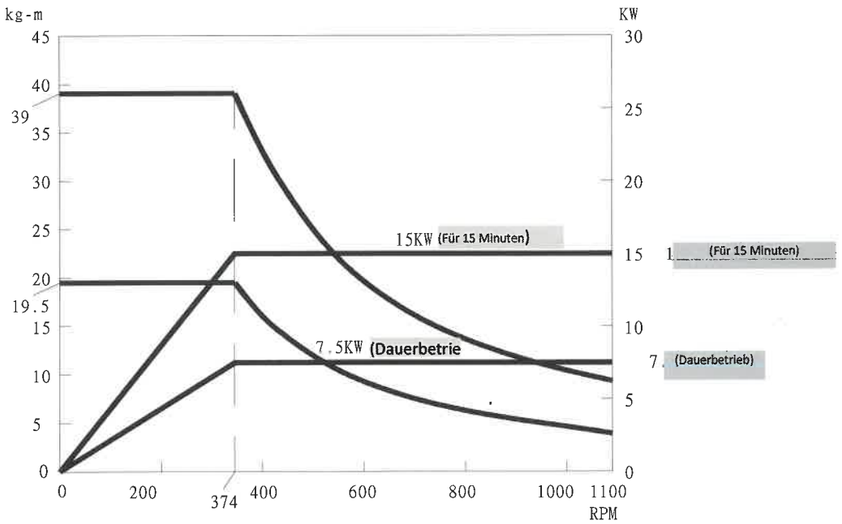

T25SY(Spindel)

FANUC α180M/6000**iB**

Wenige Wicklungen

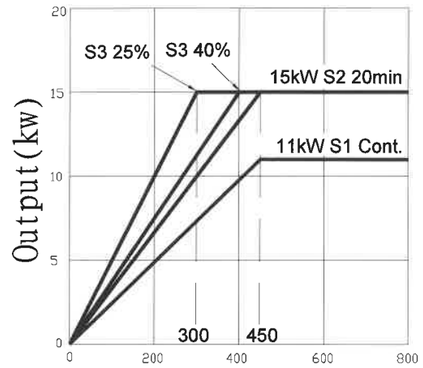

T25SY(Spindel)

FANUC α180M/6000**iB**

Viele Wicklungen

FNL-250SY(Spindel)

FANUC 180M/6000**iB**

Wenige Wicklungen

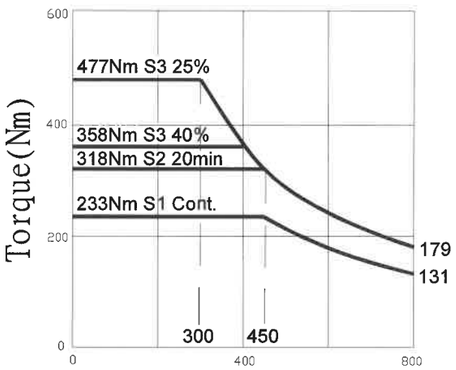

FNL-250SY(Spindel)

FANUC 180M/6000**iB**

Viele Wicklungen

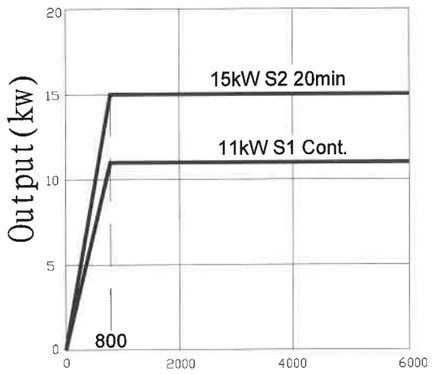

Motor speed(min^{-1})

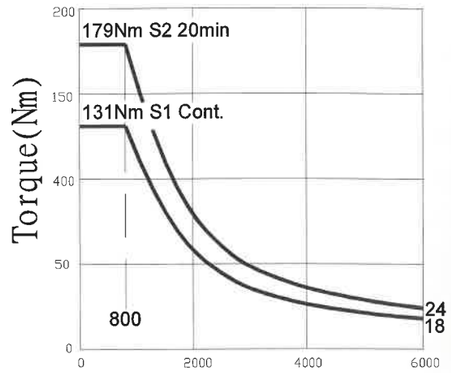

Motor speed(min^{-1})

T25SY(Gegenspindel)
FNL-250SY(Sud spindle)
FANUC αi12M/15000iB
FANUC £\112M/15000i B

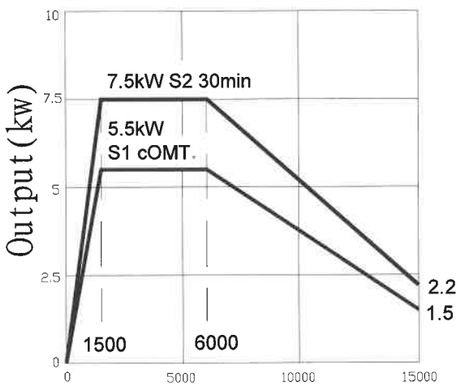

Motor speed(min^{-1})

T25SY(Gegenspindel)
FNL-250SY(Sud spindle)
FANUC αi12M/15000iB
FANUC £\112M/15000i B

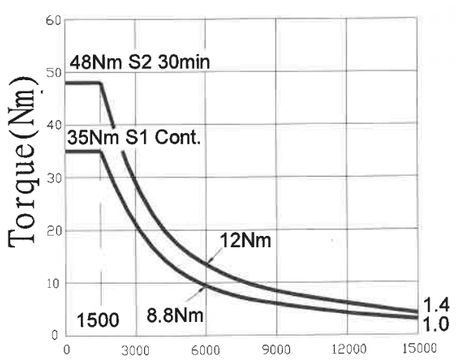

Motor speed(min^{-1})

2.10 Werkzeuge – technische Daten

2.10.1 Werkzeugscheibe – technische Daten

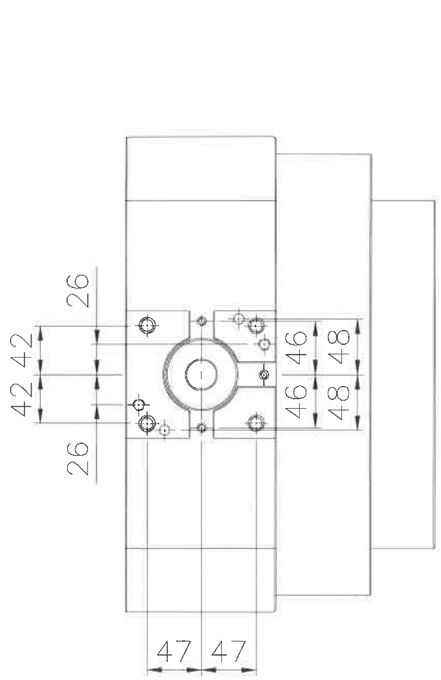

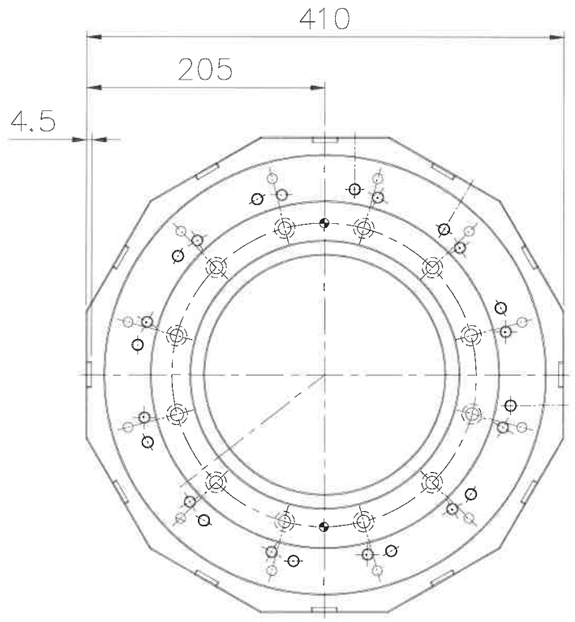

2.12 Werkzeugabdeckung – Diagramm (T25SY)

2.12.1

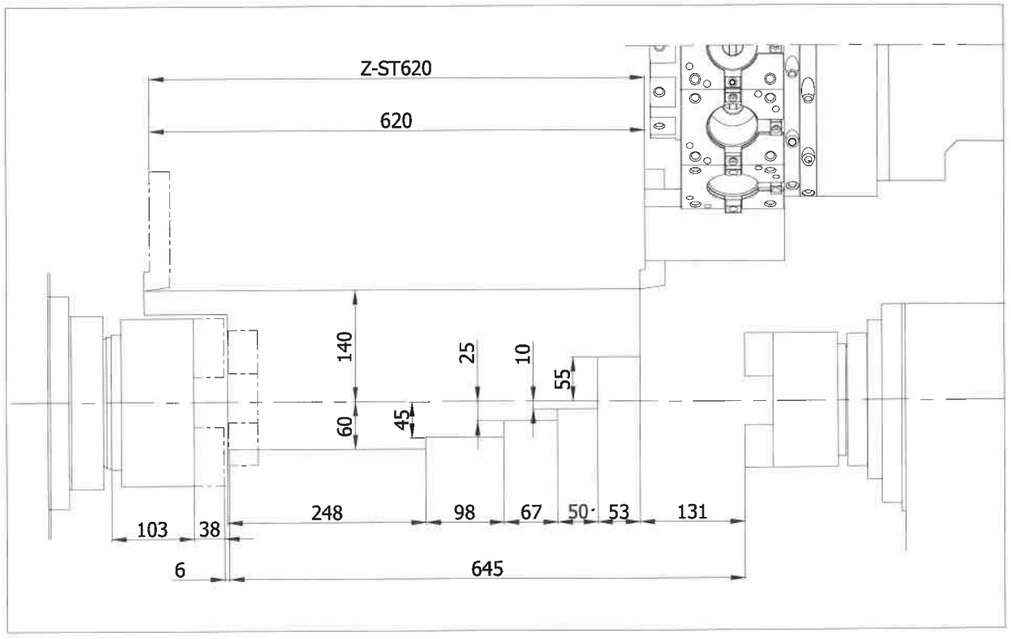

CNC-WERKZEUGMASCHINEN
VERMIETUNG LEASING VERKAUF SERVICE
MTRent®

2.12.2

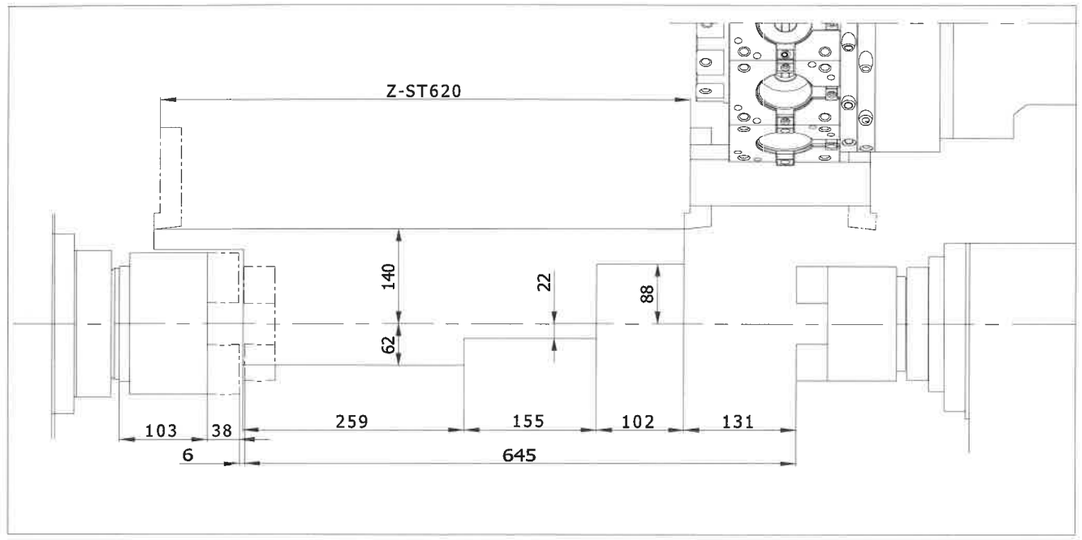

2.12.3

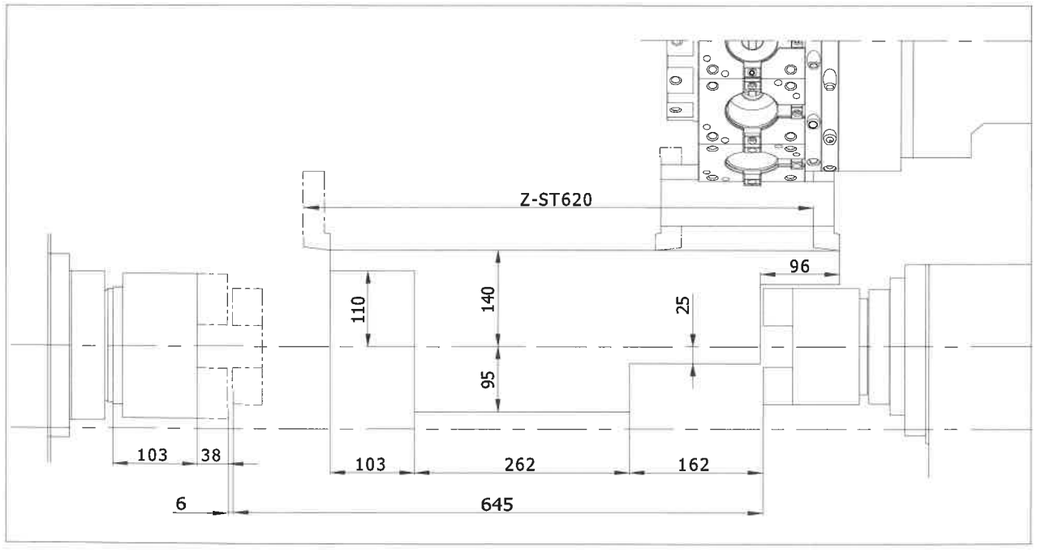

2.12.4

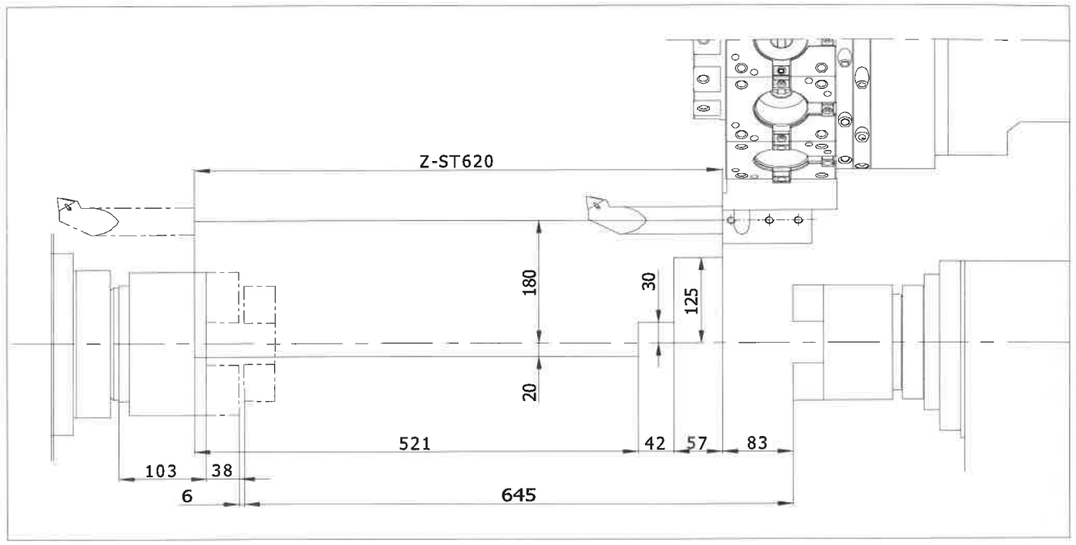

2.12.5

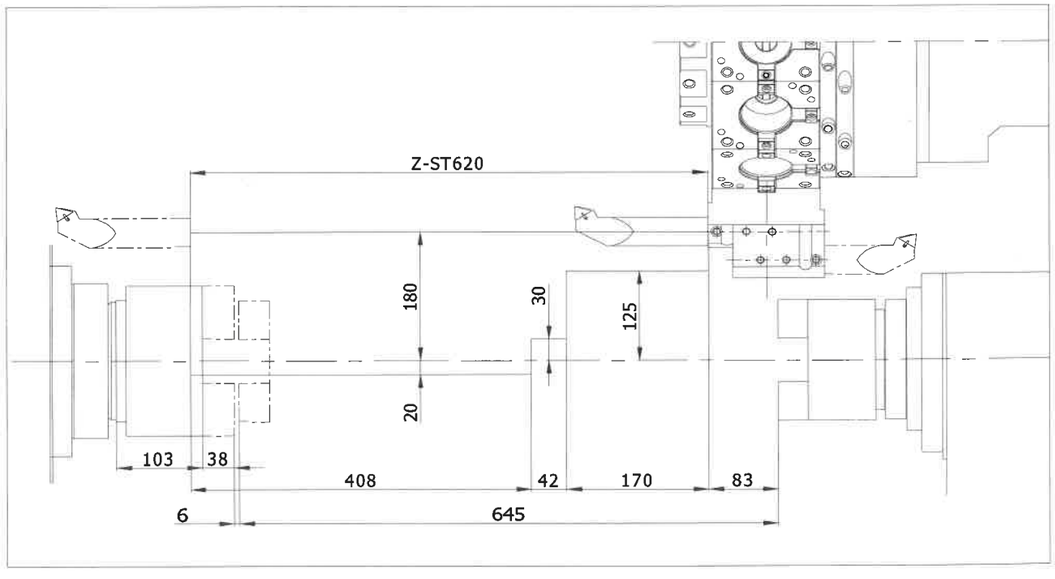

CNC-WERKZEUGMASCHINEN
VERMIETUNG LEASING VERKAUF SERVICE
MTRent®

2.12.6

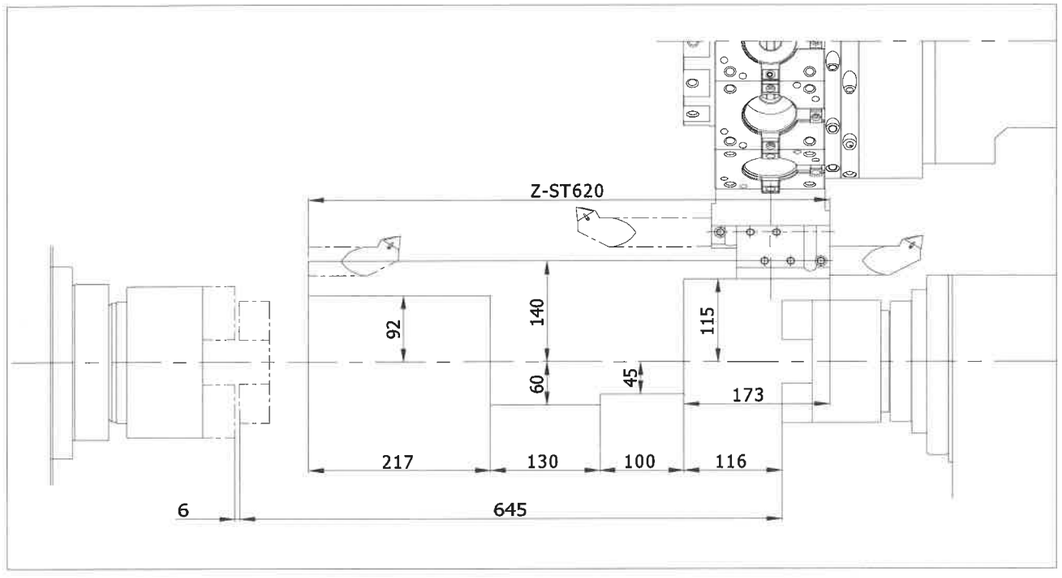

2.12.7

