4.3.5. DIE SCHUTZKABINE DES ARBEITSBEREICHS

Der Arbeitsbereich befindet sich im innerem der Schutzkabine.

- Um die Sicherheit der Maschine zu gewährleisten, ist die vordere Wand der Kabine aus 3 mm Blech gefertigt. Die Fenster der Kabine sind aus entsprechend dickem Polycarbonat gefertigt worden.
- Die Umgebung der Maschine wird durch die Kabine entsprechend sauber gehalten.
- Durch die auf der Vorderseite angebrachte breite und verschiebbare Maschinentüre, kann die Maschine bequem mit Teilen Be- und Entladen werden.
- Die vordere Maschinentüre sowie die Maschinentüre auf der linken Seite sind mit elektromagnetischen Schlössern ausgestattet. Das öffnen der Türen im Automatikbetrieb ist dadurch nicht möglich
- Die rechte Maschinentür ist mit Schrauben befestigt und dient nur für Wartungsarbeiten.

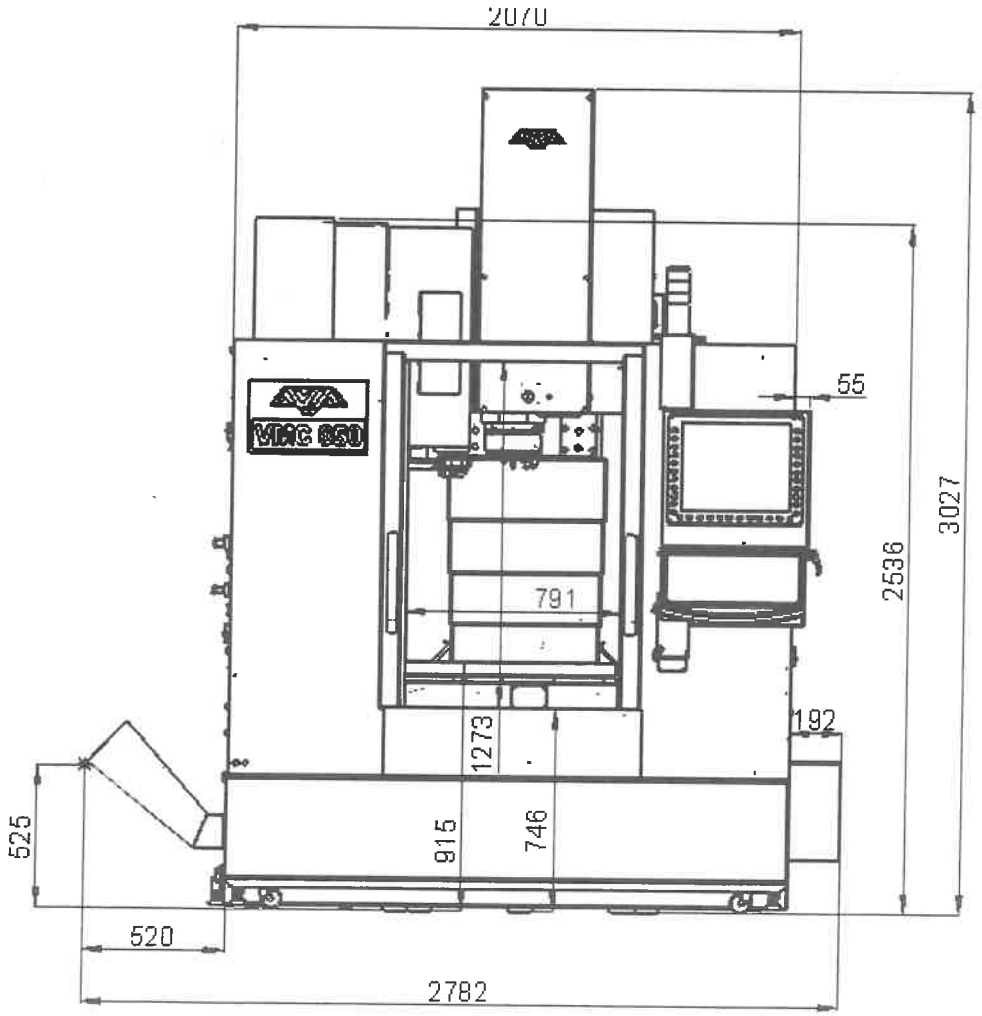

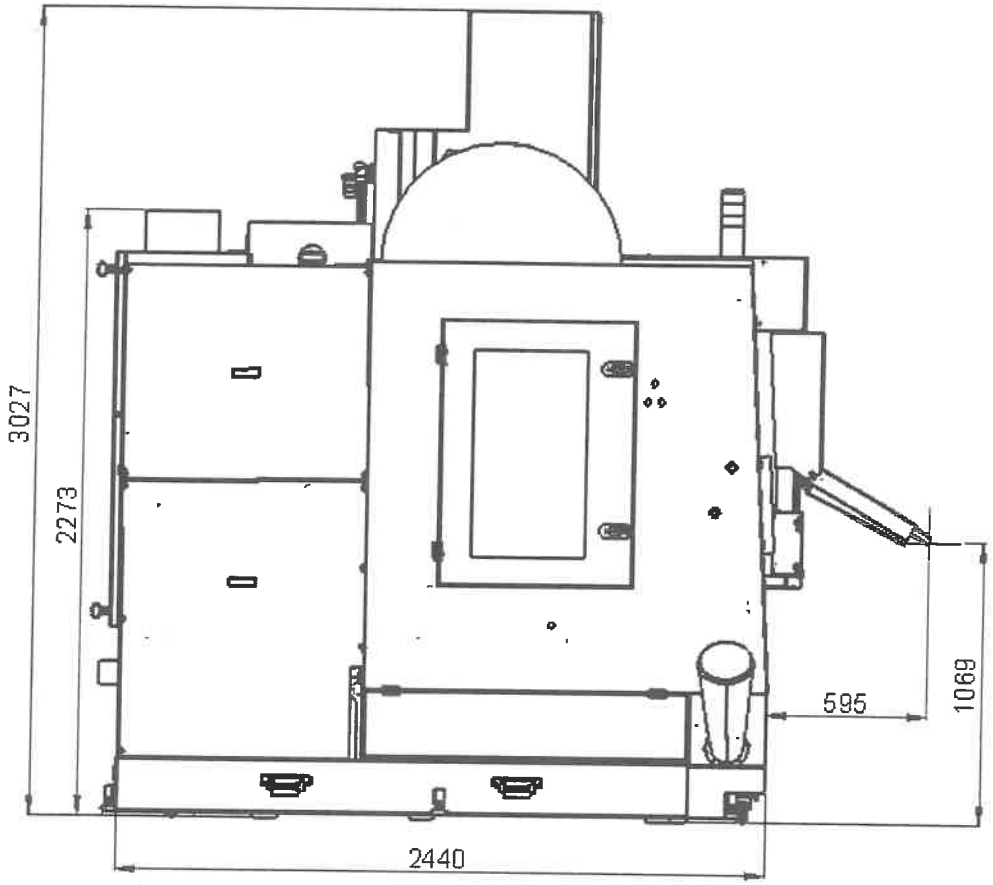
3027
2273
595
1069
2440

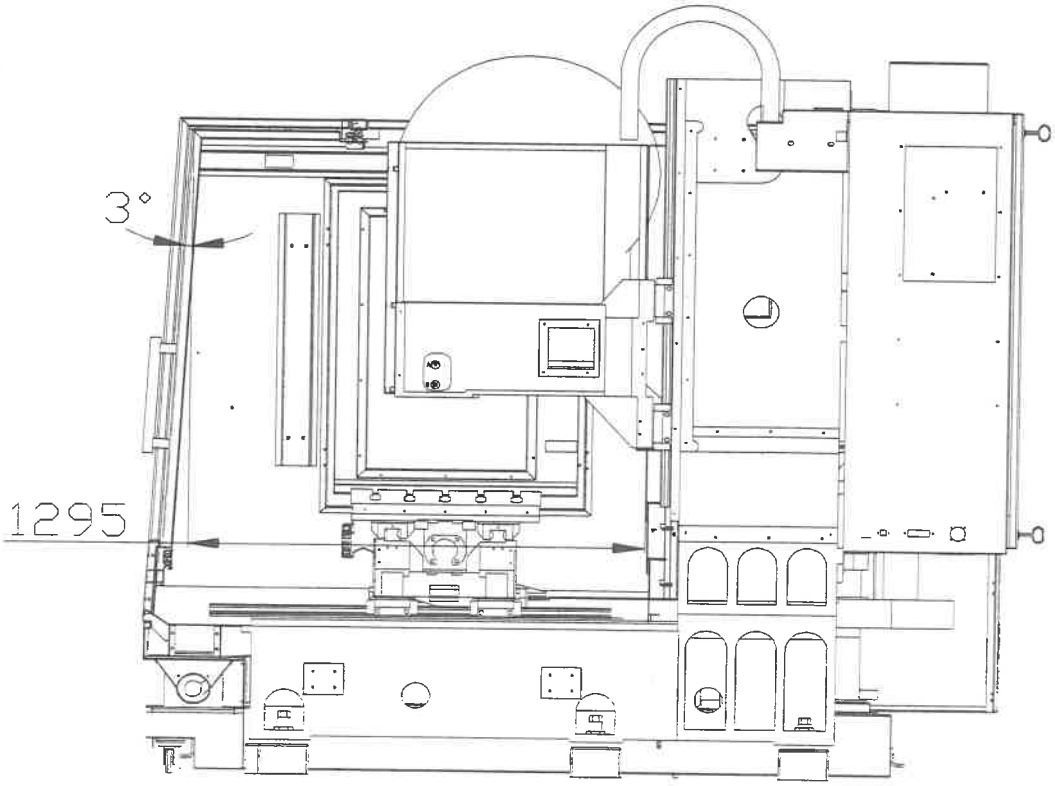
3°
1295