1.4 Maschinenabmessungen - Raumplan

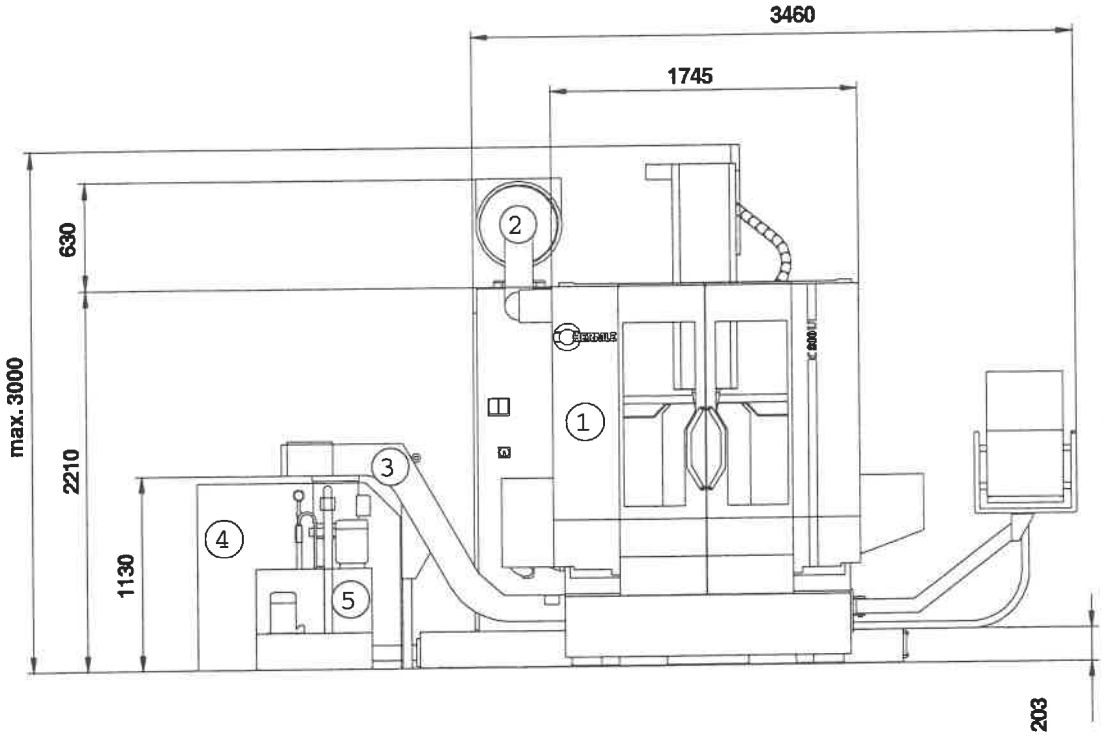

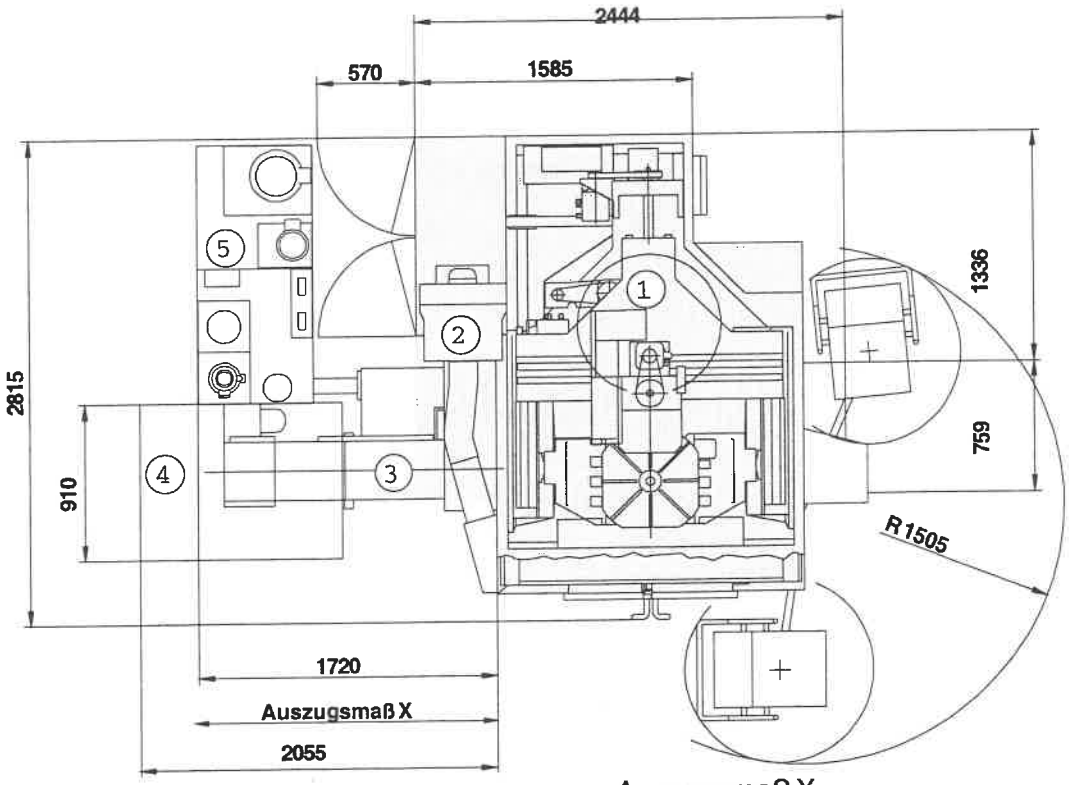

① Standardmaschine
② Ölnebelabsaugung
③ Späneförderer
④ Spänewagen
⑤ Innere Kühlmittelzufuhr

Auszugsmaß X

Späneschublademin. 2000 mm (standard)
Kühlmitteltankmin. 2300 mm (standard)
Späneförderermin. 3000 mm (Option)

Aufgrund von Wartungs- und Servicearbeiten muss beim Aufstellen der Maschine, zwischen Maschinenrückseite und Gebäude ein Abstand von mindestens 500 mm eingehalten werden!

1.5 Maschinenabmessungen - Fundamentplan

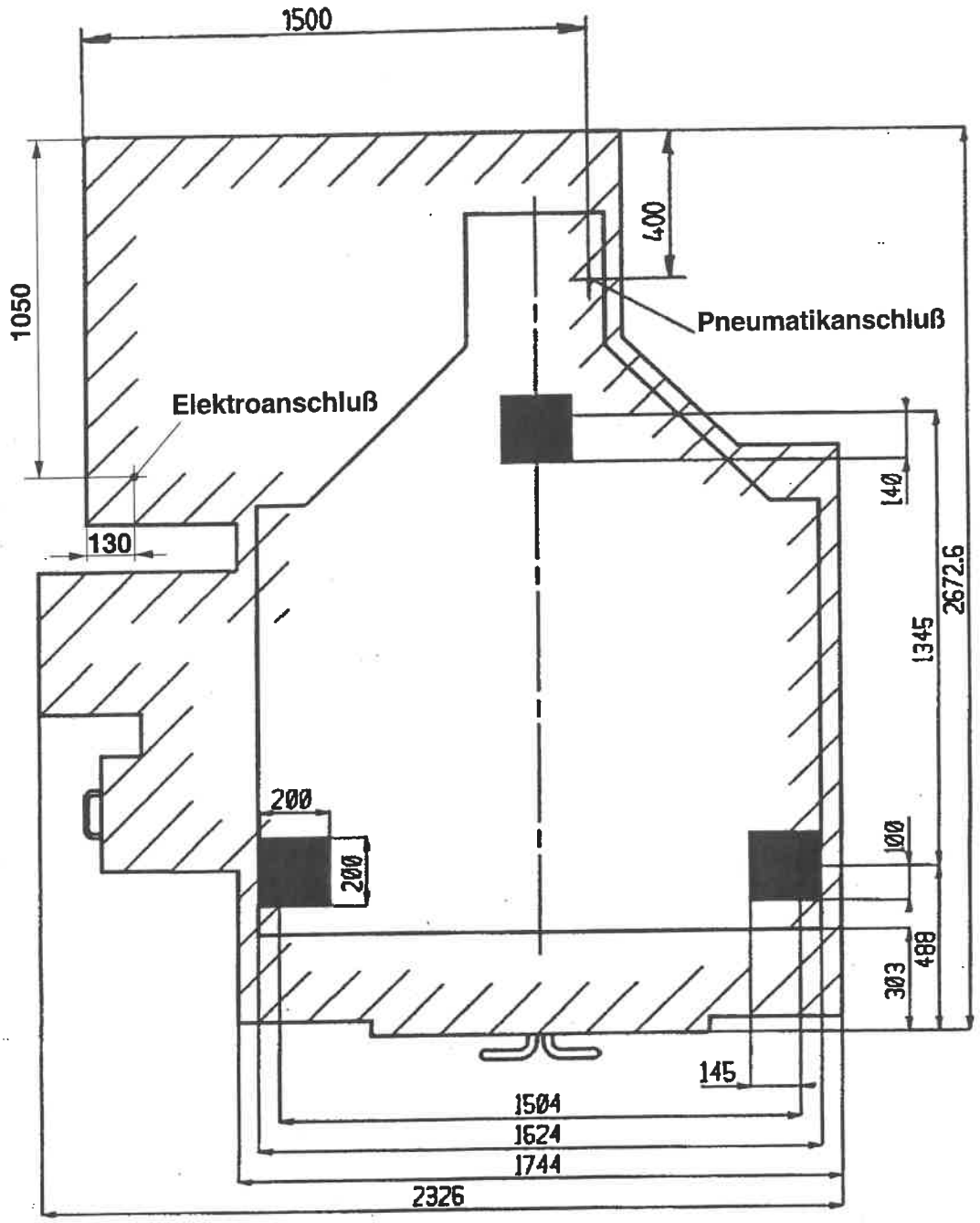

Gesamtaufstellfläche der Maschine	5,0 m²
Bodenbelastung bezogen auf Gesamtaufstellfläche	ca. 1860 kg/m²