Kapitel

Frässpindel (15000 1/min)

Technische Information

Drehzahl-/ Drehmoment-/ Leistungsdiagramm

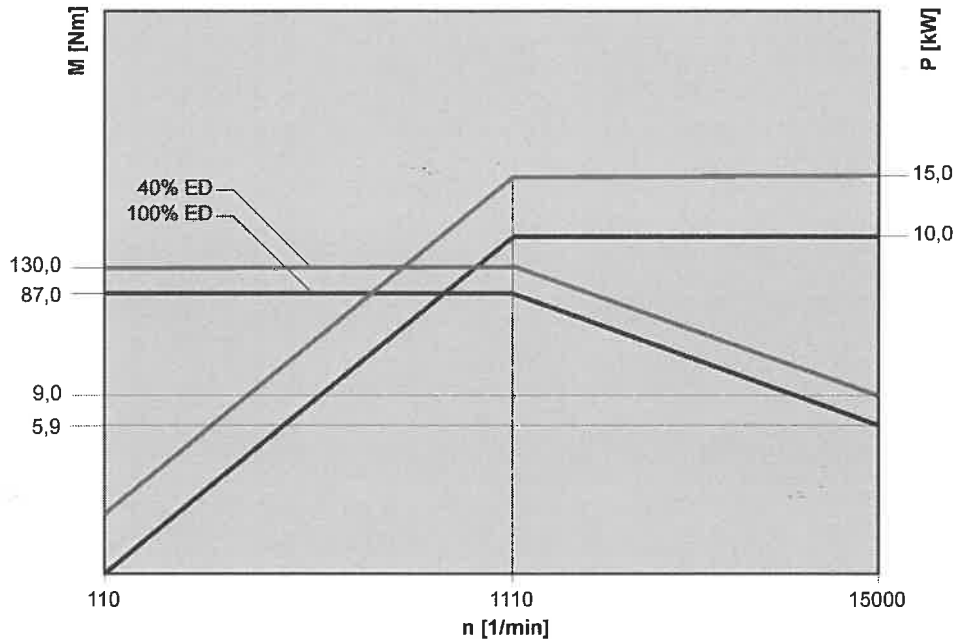

Spindel mit 15000 1/min			
bei Drehzahl:	1100	15000	1/min
Leistung bei 40% / 100% ED:	15 / 10	15 / 10	kW
Drehmoment bei 40% / 100% ED:	130 / 87	9 / 5,9	Nm

Drehzahlbereich der Frässpindel:

Drehzahlbereich	20...15000

Beschussfestigkeit der Kabinenverkleidung bei maximaler Drehzahl:

bis Werkzeugdurchmesser	max. 95 mm

Einzugskraft des Werkzeugspannsystems:

SK 40 (ähnlich DIN 2079)	8000 - 9500 N
HSK A63 (DIN 69063)	>18000 N

Spindeldurchmesser am vorderen Lager:

SK 40 (ähnlich DIN 2079)	70 mm
HSK A63 (DIN 69063)	70 mm

Kapitel

Schwenkrundtisch Ø 280 mm

Technische Information

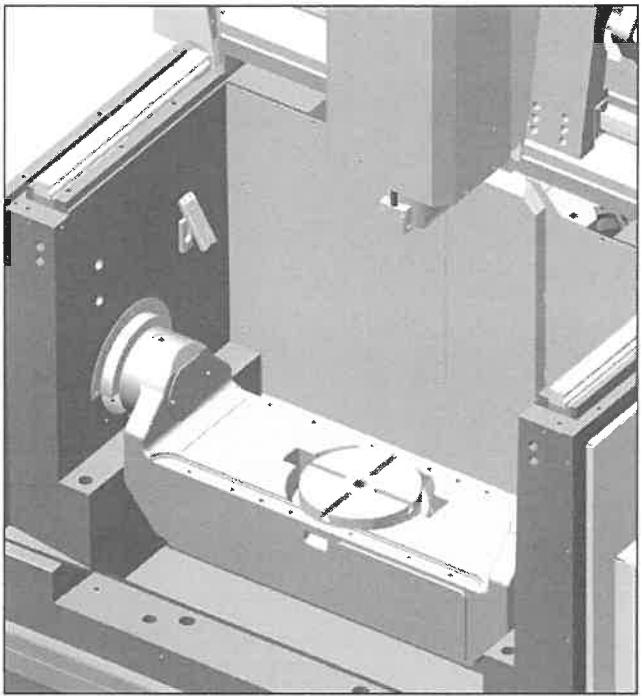

Maximale Belastung des Schwenkrundtisches:

Mit T- Nuten (Standard)	250 kg
Mit Überspannplatte	150 kg
Mit Nebenspannplatten	200 kg
Mit Aufspannplatte	200 kg

Schwenkbereich des Schwenkrundtisches (A-Achse):

A-Achse gesamt	220°
davon nach hinten in A -	- 110°
davon nach vorne in A +	+ 110°

Drehbereich des Schwenkrundtisches (C-Achse):

Drehbereich der Tischplatte	360°

Positionsunsicherheit des Schwenkrundtisches:

A-Achse	16"
C-Achse	9"

Momente des Schwenkrundtisches:

Klemmmoment A-Achse	2 x 3000 Nm
Klemmmoment C-Achse	1200 Nm

Drehzahl der Achsen:

A-Achse	10 1/min
C-Achse	15,5 1/min

Sonstige technische Daten des Schwenkrundtisches:

T-Nuten	14 H7 (4 Stück - sternförmig)
Zentrierbohrung	Ø 32 H7

Aufspannmaße der unterschiedlichen Varianten von Schwenkrundtischen:

- Schwenkrundtisch mit T-Nuten (Standard)

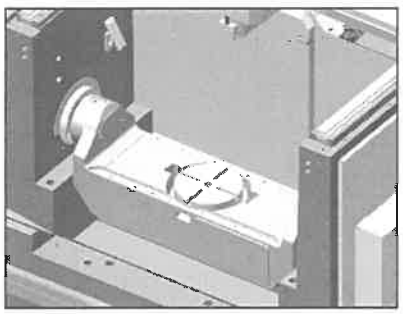

Aufspannfläche: Ø 280 mm

- Schwenkrundtisch mit Überspannplatte

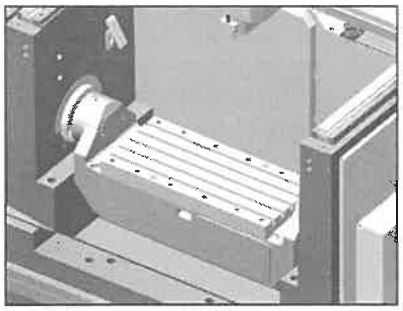

Aufspannfläche: 800 x 370 mm

- Schwenkrundtisch mit Nebenspannplatten

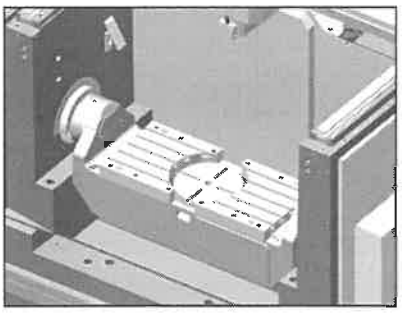

Aufspannfläche: 800 x 370 mm

- Schwenkrundtisch mit Aufspannplatte

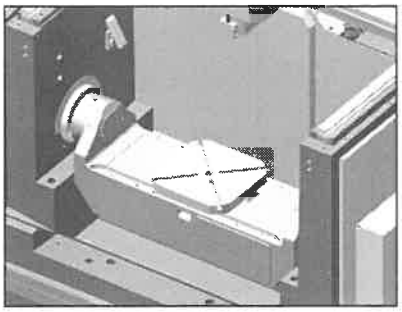

Aufspannfläche: Ø 450 mm; □ 370 mm

Kapitel

Werkzeugmagazin

Technische Information

Technische Informationen

Maximale Magazinplätze	30
Maximale Magazinbeladung	120 kg
Span zu Span Zeit nach VDI 2852	ca. 6,0 s

Mit dem Werkzeugmagazin können Werkzeuge mit folgenden maximalen Abmessungen und Gewichte bewegt werden.

bei Maschine	max. Gewicht	max. Durchmesser	max. Länge
B 300	8 kg	80 mm (bei zwei Nachbarwerkzeugen mit Ø </= 35 mm, bis zu 125 mm)	300 mm