Magerl Feinmechanik GmbH
D – 84082 Grafentraubach 620 Tel. 08772/91240 Fax 91242
Internet: http://www.magerl.de E-Mail: info@magerl.de

Rotamatik CNC – Wendespanner

Technische Daten:

Rotamatik - Type	Kurzbezeichnung		100	120	150
Abmessungen System:					
Spitzenhöhe	mm	**SH**	100	120	150
Gesamtspitzenhöhe	mm	**SH + AH**	140	160	200
Standard-Adapterplatte	mm	**AH / AB / AL**	40 / 300 / 200	40 / 300 / 200	50 / 300 / 300
Spindeldurchmesser	mm	**SD**	80	100	150
Abmessungen Antrieb:					
Länge Antrieb	mm	**LA**	400	410	495
Länge	mm	**L**	145	155	200
Breite	mm	**B**	165	165	180
Höhe	mm	**H**	160	190	240
Breite, Motorabdeckung	mm	**BM**	255	265	355
Höhe, Motorabdeckung	mm	**HM**	185	210	255
Abmessungen Stützseite:					
Länge Stützseite, Hydrau.	mm	**LS / LSH**	170 / 80	180 / 80	285
Länge	mm	**L**	145	155	200
Breite	mm	**B**	165	165	180
Höhe	mm	**H**	160	190	240
Pinolenhub, mechanisch	mm	**PM**	20	20	
Pinolenhub, hydraulisch	mm	**PH**	10	10	10
Gewicht gesamt:		kg	75	90	150
Allgemeine Angaben:					
Antrieb	Ölbadschmierung				
Stützseite	Fettschmierung				
Rundlauftoleranz	mm		0,005	0,005	0,005
Planlauftoleranz	mm		0,003	0,003	0,003
In die Steuerung integrierte 4.Achse:					
Auflösung	±"		2	2	2
Eingabeinkrement	°		0,001	0,001	0,001
Anfahrgenauigkeit	±"		2	2	2
Wiederholgenauigkeit	±"		2	2	2

Ansteuerung der 4.Achse zur vorhandenen Maschinensteuerung, analog oder digital
Bitte Beachten:
Beim Anbau der 4.Achse Rotamatik an die jeweilige Steuerung der CNC - Maschine sind die von den Maschinen-Herstellern angebotenen Motoren zu verwenden. Es können daher bezüglich der Leistungsangaben, abweichende Dreh- und Haltemomente entstehen.

Magerl Feinmechanik GmbH
D – 84082 Grafentraubach 620 Tel. 08772/91240 Fax 91242
Internet: http://www.magerl.de E-Mail: info@magerl.de

Rotamatik CNC – Wendespanner

Technische Daten:

Rotamatik - Type	Kurzbezeichnung	**100**	**120**	**150**
An die M – Funktion angeschlossen:				
Auflösung	±"	20	20	2
Eingabeinkrement	°	0,01	0,01	0,001
Anfahrgenauigkeit	"	20	20	2
Wiederholgenauigkeit	"	2	2	2
Motor / Getriebe				
Servo - Motor	U/min	3000	3000	3000
Stromanschluß	V	230	230	230
Untersetzung		1 : 160	1 : 160	1 : 160
Getriebe:	Harmonic-Drice HFUC	32-120	40-120	50-100
Leistungsangaben:				
Drehmoment, max.	Nm ca.	160	320	400
Haltemoment, max.	Nm ca.	650	1180	1800
Spannkraft	KN / daN	25 / 2500	30 / 3000	40 / 4000
Positioniergeschwind.	sec.	3,5 / 360°	4 / 360°	4 / 360°
Positionshaltung		Lageregelung	Lageregelung	wahlweise Lageregelung oder hydraulisch Klemmung

Beim R100 und R120 ist die Stützseite mit mechanischer Spannung Standard.
Beim R150 ist die Stützseite mit hydraulischem Pinolenhub und Mitnehmerklemmung Standard.

Optionen:
Hydraulischer Pinolenhub, Mitnehmer radial hydraulisch klemmbar, Backenfutter

Höhenausgleichende Adapterplatte auf der Stützseite (Ausgleich ±0,035)

Bei einem Rotamatik, der an eine M – Funktion angeschlossen ist, kann ein Meßsystem mit höherer Auflösung 0,001° optional eingebaut werden.

Variations- und Einsatzmöglichkeiten des Systems:
Schraubstock, Mehrfachspannsystem, Teilapparat

Anschluß der 4.Achse mit direktem Meßsystem und maschinenspezifischen Motoren an alle Steuerungsarten.

Technische Änderungen die dem Fortschritt dienen, behalten wir uns vor!

Stand: 28.08.99

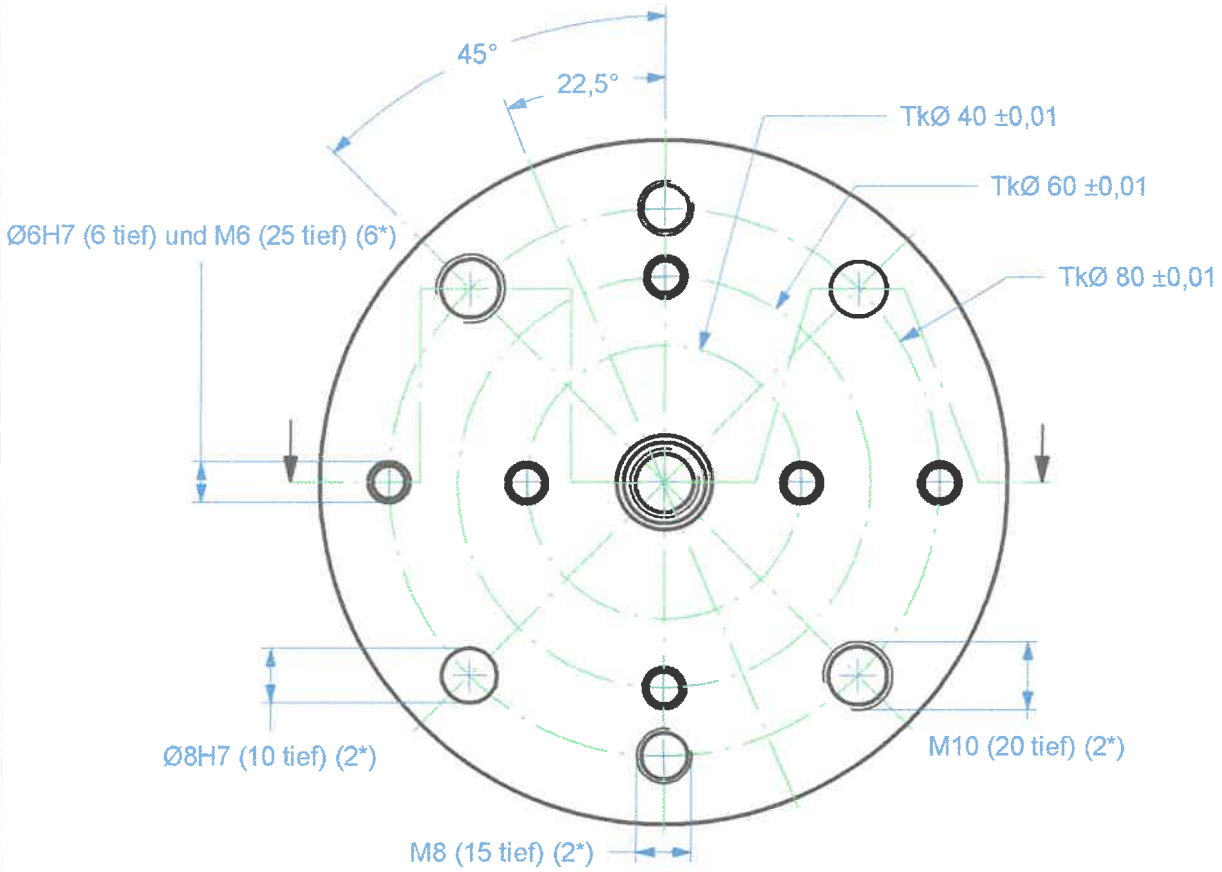

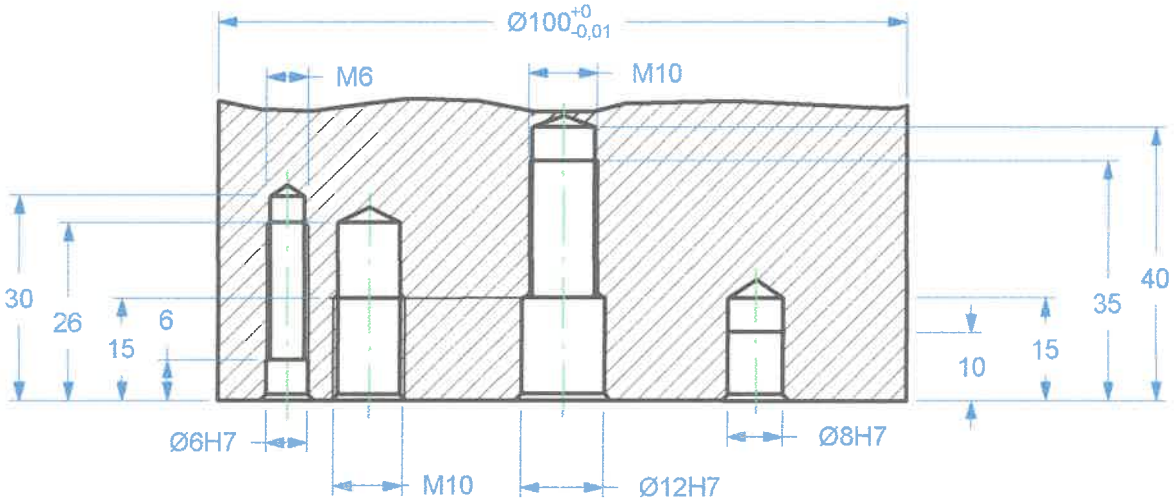

Werkstoff: EC 80 Einsatzgehärtet: HRC 60				DIN 7168 mittel		Oberfläche	Maßstab 1 : 1	Fasen 0,3 * 45°
							Bohrbild	
					Datum	Name		
				Bearb.	19.12.01	Magerl B.		
				Gepr.				
				Norm				
a	M10 Gewinde	17.07.02	MB					
Zust.	Änderung	Datum	Name					

Magerl Feinmechanik GmbH

Antriebsseite R120

Zchngsnr.: 120 1 0 10 c

Blatt 1
1 Bl.

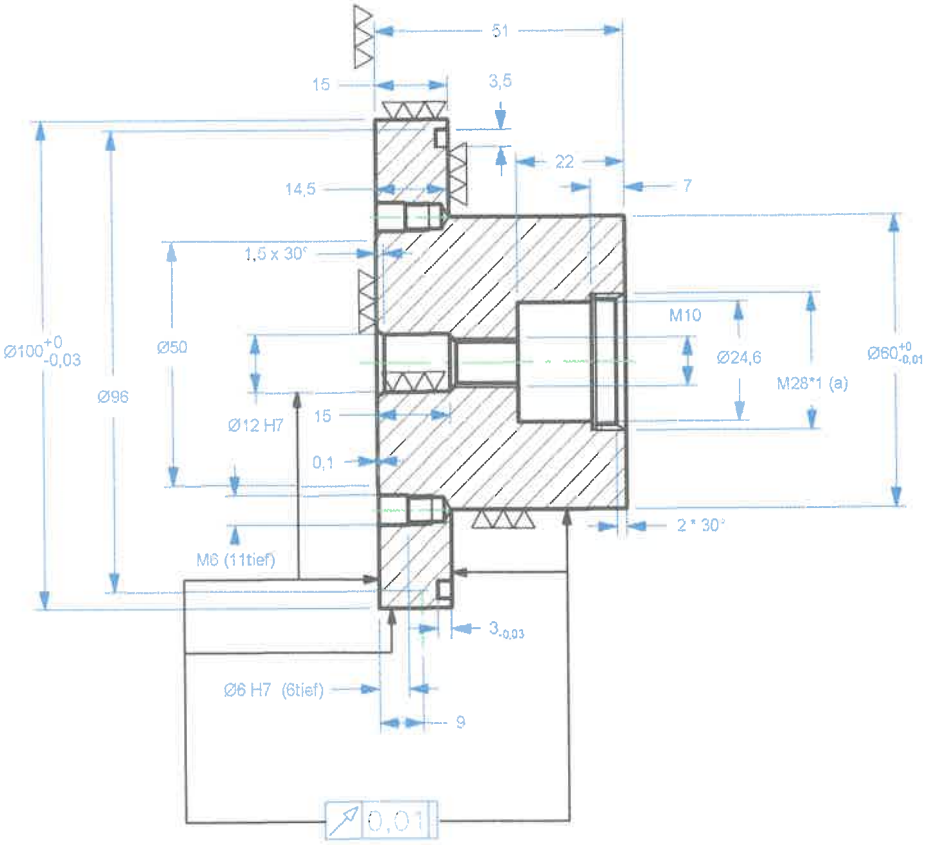

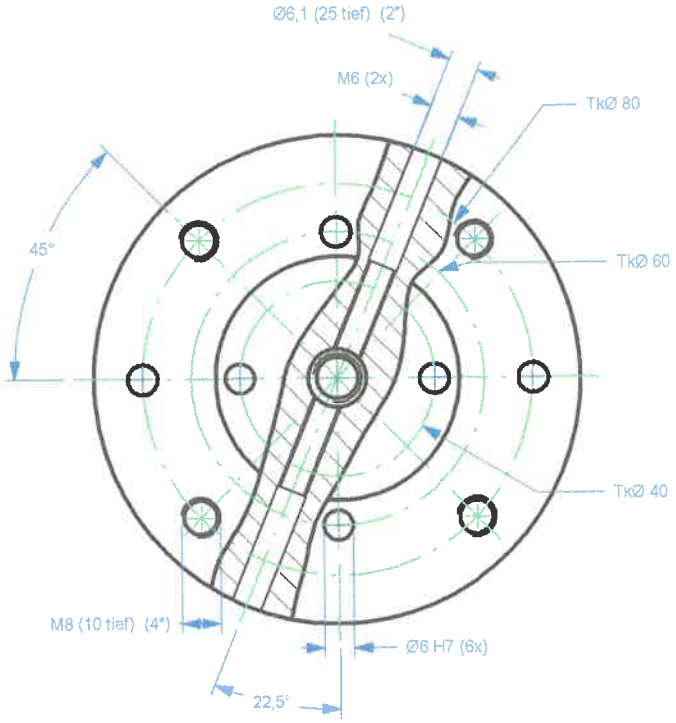

▽▽▽ = Rundlauf zueinander 0,01

Werkstoff: EC 80				DIN 7168 mittel	Oberfläche gehärtet geschliffen	Maßstab 1 : 1	Fasen 0,3 * 45°
Rohmaße: Ø105 * 56						einsatzgehärtet HRC 60 / 0,8mm tief	
					Datum	Name	
					Bearb.	Magerl B.	Mitnehmer R120
					Gepr.		
					Norm		
a	M28 * 1 Gewinde	01.12.02	MB	Magerl		Zchngsnr.: 120 2 0 43	Blatt 1
Zust.	Änderung	Datum	Name				1 Bl.

Rotamatik	80 /100	120	150
L =	70	90	140
B =	38	39	58
H =	28	39	58
l1 =	60	60	120

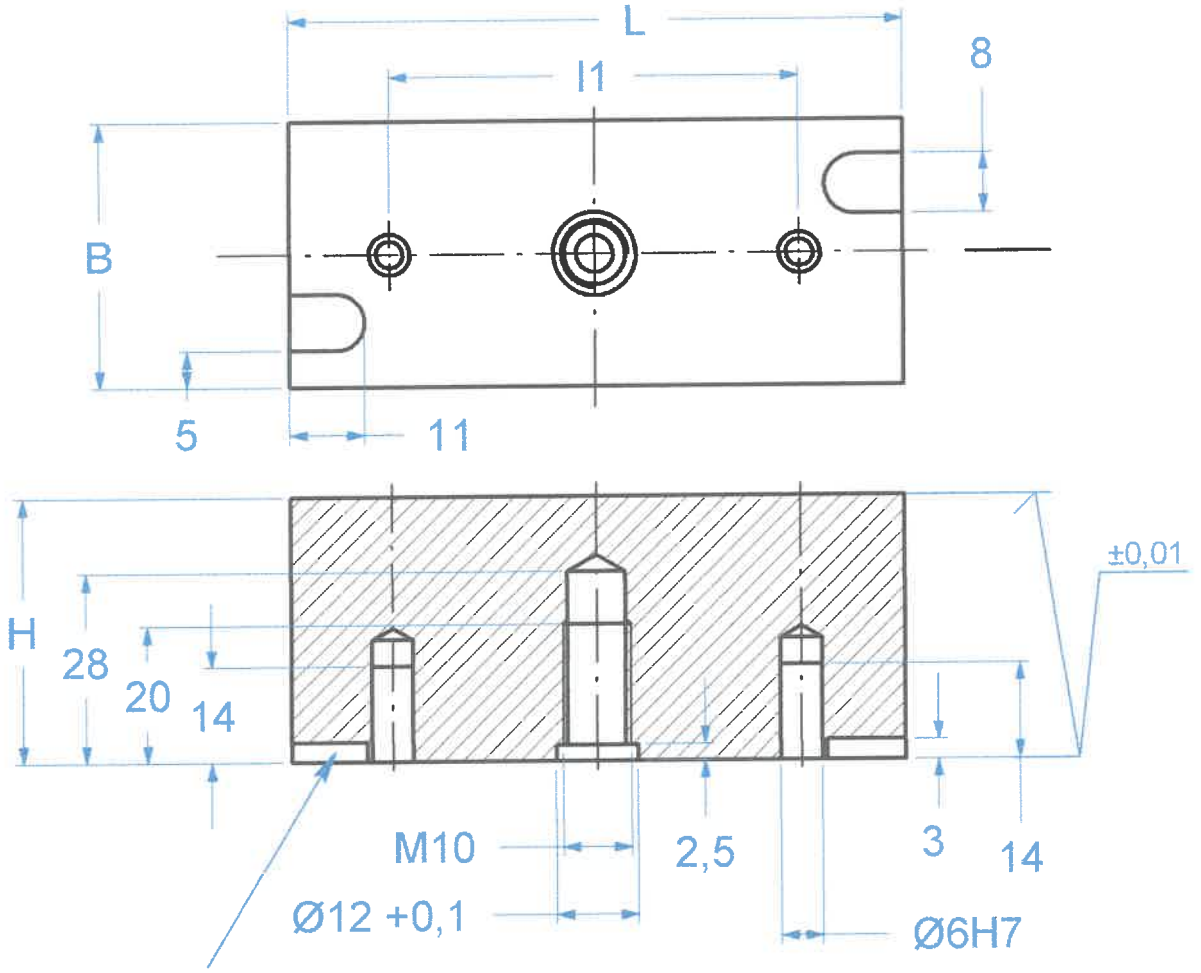

Aussparung für aushebeln der Backe aus den Aufnahmebohrungen der Rotamatik

Werkstoff: EC 80 oder Al F39				DIN 7168 mittel		Oberfläche	Maßstab 1 : 1
							Fasen 0,5 * 45°
							Weichbacken
					Datum	Name	
				Bearb.	25.04.01	Mageri B.	Spannbacken RM
				Gepr.			
				Norm			
							Zchngsnr.: Backenmasse
							Blatt 1
							1 Bl.
Zust.	Änderung	Datum	Name				