Aufstellplan

Maschine ohne IKZ

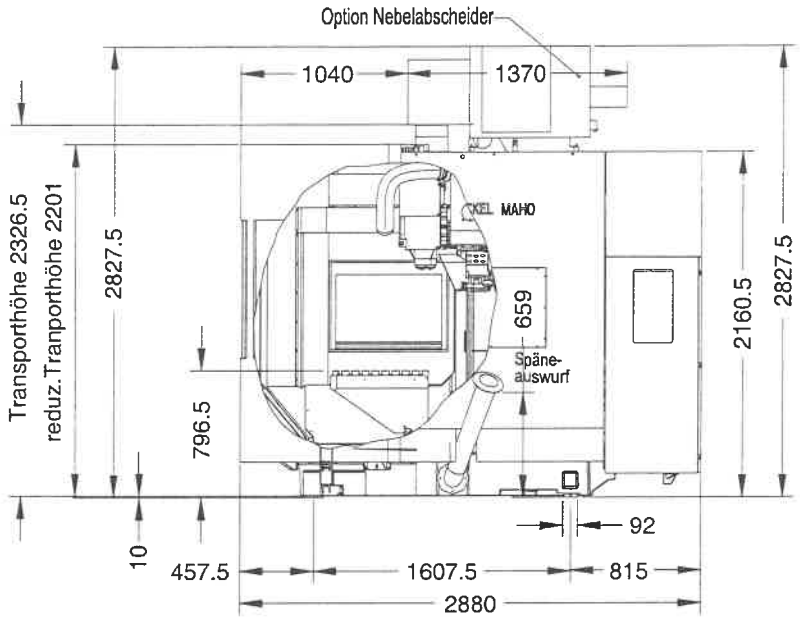

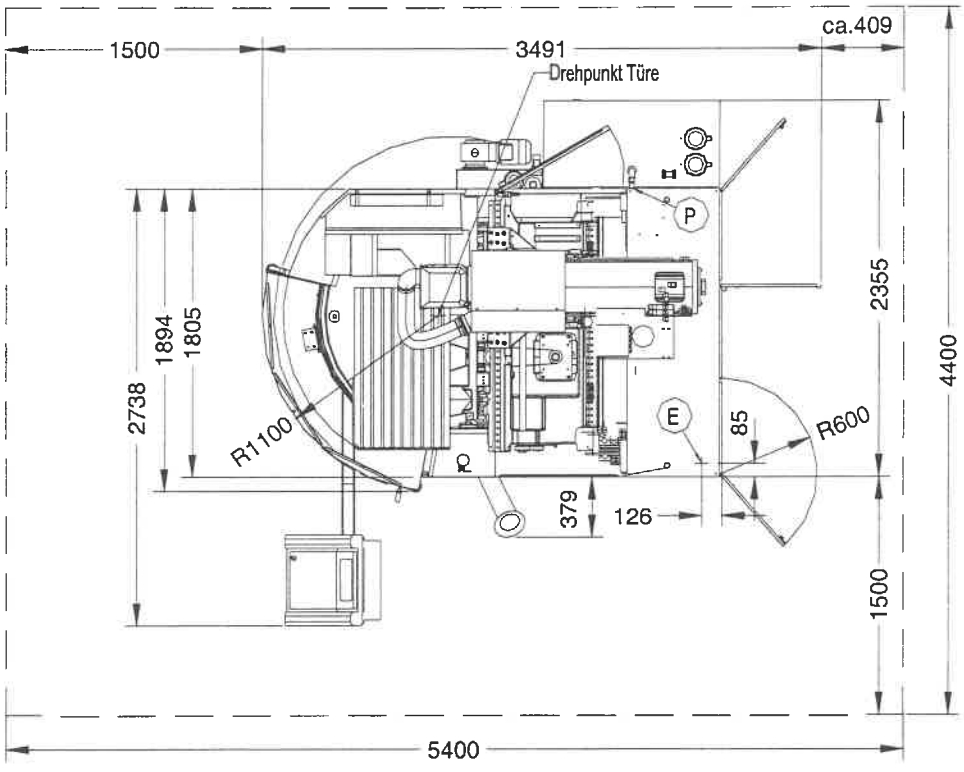

– - – Platzbedarf
E Netzanschluß
P Pneumatikanschluß

ACHTUNG ! Zusätzlich sind Fluchtwege und Sicherheitsbereiche entsprechend den örtlichen Gesetzen, Vorschriften und Bestimmungen einzuhalten.

Maschinenauflager

20 AV 370 H=26

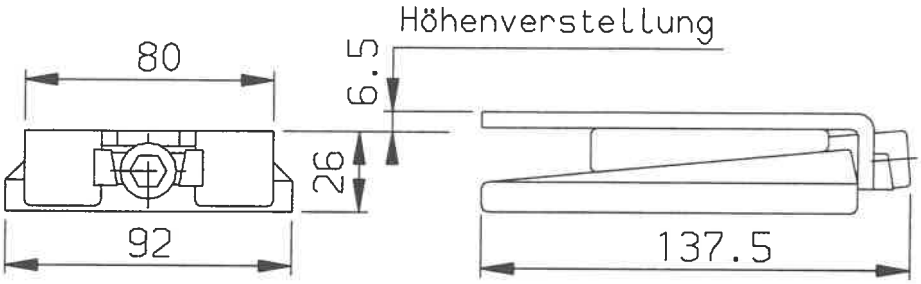

Anordnung der Maschinen-auflager

Belastung auf Punkt

A . . . . . ca. kg 2 800
B . . . . . ca. kg 2 400
C . . . . . ca. kg 2 400

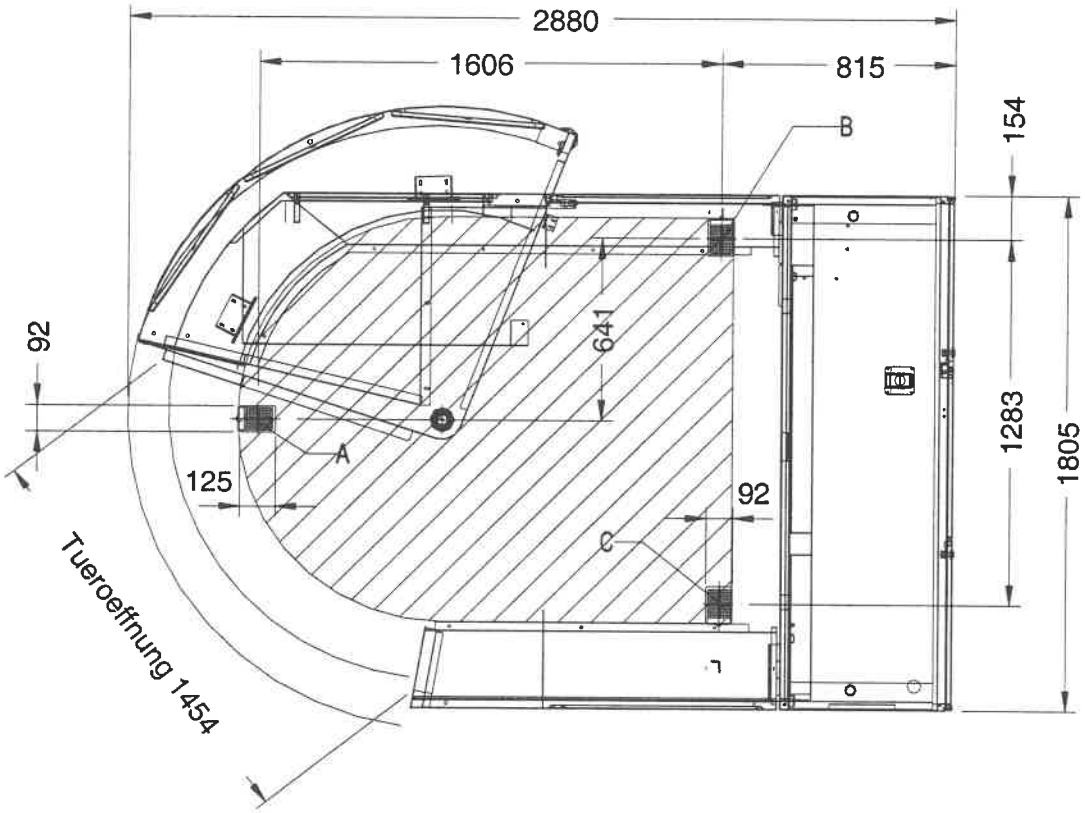

Gewicht

Maschinen-gewicht	Maschine mit starrem Tisch und Werkzeugwechsler	ca. kg	6 500
Aufstellgewicht	Maschine mit max. Gewicht für Werkstück, Werkzeug und Betriebsstoffe, Kühlschmierstoffanlage	max. kg	7 500
	Belastung am Maschinenfuß	max. kg	7 600
Maschinenauf-lager	Anzahl x Typ		3 x AV 370 M26