3 Technische Daten

3.1 Maßblatt

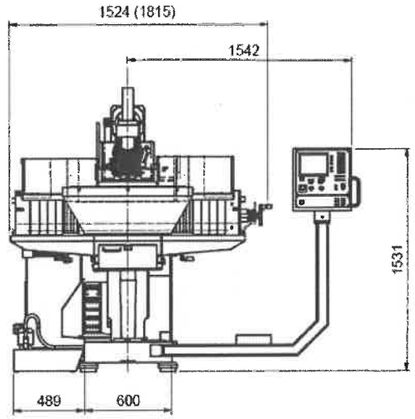

Abb. 4 Maßblatt WF 400 MA (WF 600 MA) - FRONT

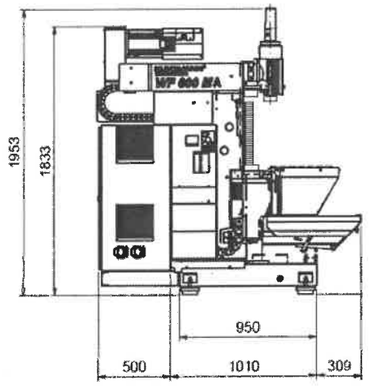

Abb. 5 Maßblatt WF 400 MA / WF 600 MA - SEITE

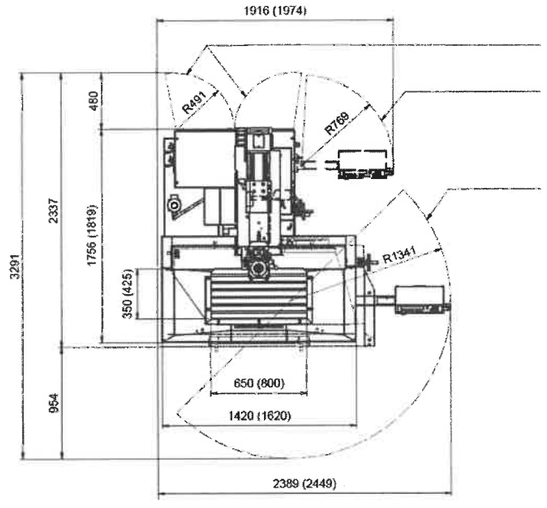

Abb. 6 Maßblatt WF 400 MA (WF 600 MA) - DRAUFSICHT

3.2 Allgemeine Angaben

Angabe	Wert		Einheit
	WF 400 MA	WF 600 MA	
Gewicht, ca.	1700	1800	kg
Länge	2600	2720	mm
Tiefe	1750	1850	mm
Höhe, max.	2300	2300	mm

3.3 Anschlusswerte

Elektrisch

Angabe WF 400 M (WF 600 M)	Wert	Einheit
Spannung	400	V
Netzfrequenz	50	Hz
Stromaufnahme, maximal	18	A
Leistungsaufnahme, maximal	13	KVA
Absicherung	25	A

3.4 Betriebsbedingungen

Umgebung

Angabe	Wert	Einheit
Temperaturbereich	15–40	°C
Max. Temperaturschwankung	bei 20° +/- 2°/h	°C
Relative Luftfeuchte, maximal	60	%

Dauer

Angabe	Wert	Einheit
Maximale Betriebsdauer am Stück	24	Stunden
Pause bis zum nächsten Betrieb	2	Stunden

3.5 Leistungswerte

Angabe			WF 400 MA (WF 600 MA)	Einheit
Arbeitsbereich:	längs	(X)	400 (600)	mm
	quer	(Y)	350 (400)	mm
	vertikal	(Z)	400 (400)	mm
Maschinentisch:	Aufspannfläche		650 x 350 (800 x 425)	mm
	max. Belastung		250	kg
Hauptantrieb			7,5	kW
Drehzahlbereich	Getriebestufe S1		1–1125	min^{-1}
	Getriebestufe S2		1126–4500	min^{-1}
Vorschub	X, Y und Z		0–2000	mm/min
Eilgang	X und Y Z		5000 4000	mm/min
Werkzeugaufnahme			SK 40	
Linearwegmesssysteme (direkt, abstandscodiert), Auflösung			0,001	mm
Maschinengenauigkeit			0,01	mm
Schwenkbereich Vertikalfräskopf			± 90	Grad
Pinolenhub (vertikal)			60	mm

3.6 Emissionen

Angabe	Wert	Einheit
Lärmemission	max. 78	dB(A)

3.7 Betriebsstoffe

Betriebsstoff	Typ	Aggregat	Füllmenge	Einheit
Hydrauliköl	**CL 46**	Hydraulik-Aggregat	1,8	l
		Vorgelege	2	l
Schmieröl	**CGLP 220**	Zentral-Schmierung	3	l
Schmieröl	**SAE90 API GL-4**	Fräskopf	35	ml
Fett	**Klüber Altemp QNB50**	Mitnehmer/ Kreuzscheibe		
Kühlschmiermittel	*	Wasserkasten	75	l

ACHTUNG
Beschädigungen durch unverträgliche Betriebsstoffe!

Unverträglichkeit des verwendeten Kühlschmiermittels mit dem Schmieröl kann zum Abriss des Schmierfilms auf den Gleitbahnen führen. Schwergängigkeit und Positionierprobleme können die Folge sein.

* Deshalb:

Verträglichkeit mit den anderen verwendeten Betriebsstoffen prüfen.
Bei Bedarf Öllieferant kontaktieren.

3.8 Typenschild



Das Typenschild befindet sich an der rechten Seite im hinteren Bereich der Maschine und beinhaltet folgende Angaben:

1 Hersteller
2 CE-Kennzeichnung
3 Typ
4 Maschinennummer
5 Baujahr
6 Stromlaufplan-Nummer
7 Betriebsspannung (in V) und Netzfrequenz (in Hz)
8 Steuerspannung (in V)
9 Leistung (in KVA)
10 Nennstrom (in A)
11 Hauptsicherung (in A)
12 Maschinengewicht (in kg)

Abb. 7 Typenschild

3.9 Vertikaler Arbeitsbereich

3.9.1 Vertikalspindel – Tischoberfläche

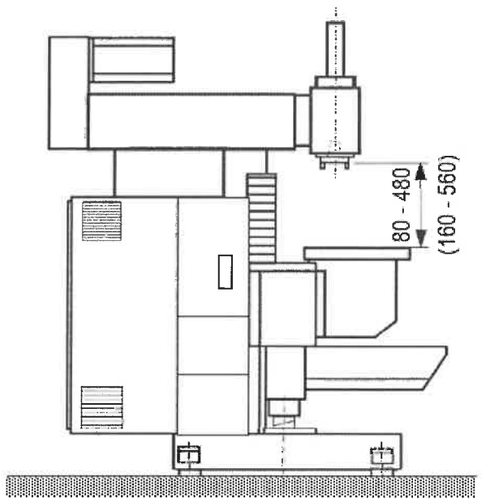

Abb. 8 Maschine mit Winkeltisch

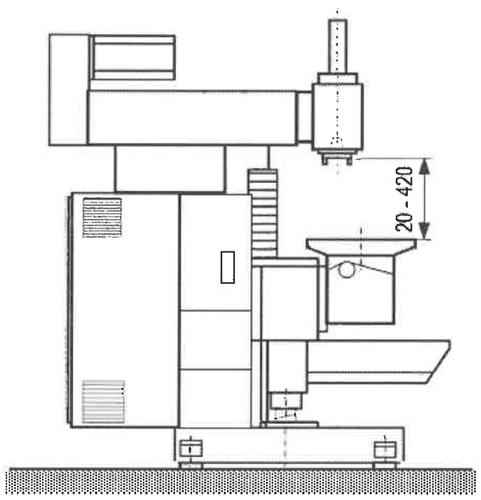

Abb. 9 Maschine mit Universal-Kipp-Schwenktisch

3.9.2 Horizontalspindelmitte – Tischoberfläche

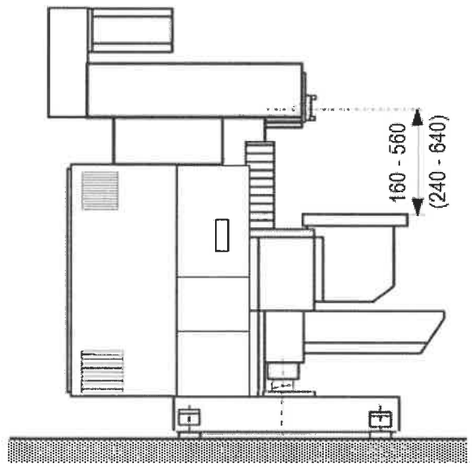

Abb. 10 Maschine mit Winkeltisch

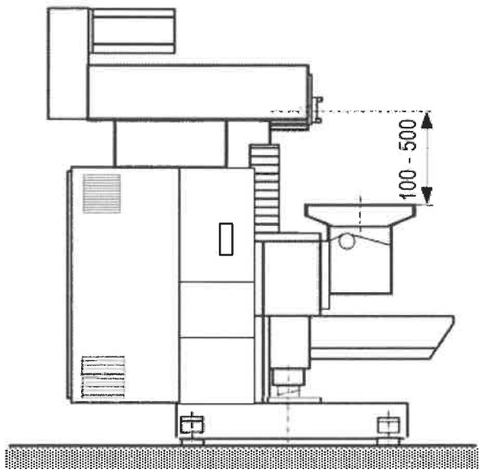

Abb. 11 Maschine mit Universal-Kipp-Schwenktisch

HINWEIS
Klammerwerte stehen für die Option Winkeltisch mit 2.Anschraubmöglichkeit, 80 mm tiefer.