Transport der Maschine

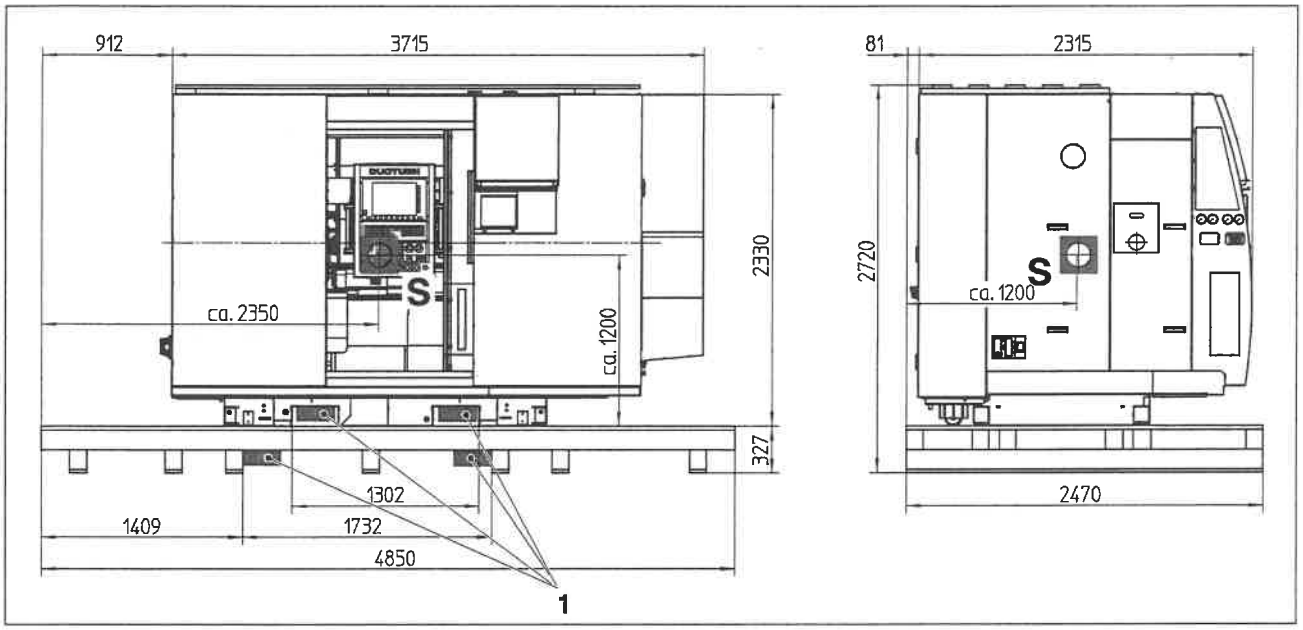

Lage der Staplergabeln (1) beim Transport

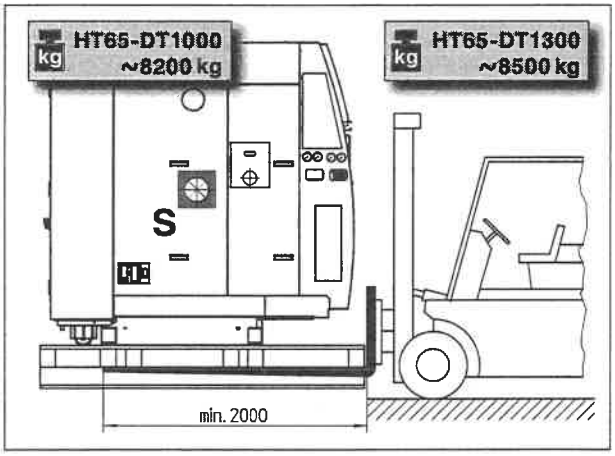

Transport mit Palette

Transport mit Stapler

Transport mit Palette

Vorsicht:
Die Maschine darf auf der Palette nur transportiert werden, wenn die Maschine mit **allen** Verankerungsschrauben auf der Palette befestigt ist.

Hublast HT65-DT 1000 ..... min. 8200 kg
Hublast HT65-DT 1300 ..... min. 8500 kg
Gabelweite .....min. 1700 mm
Gabellänge..... min. 2000 mm

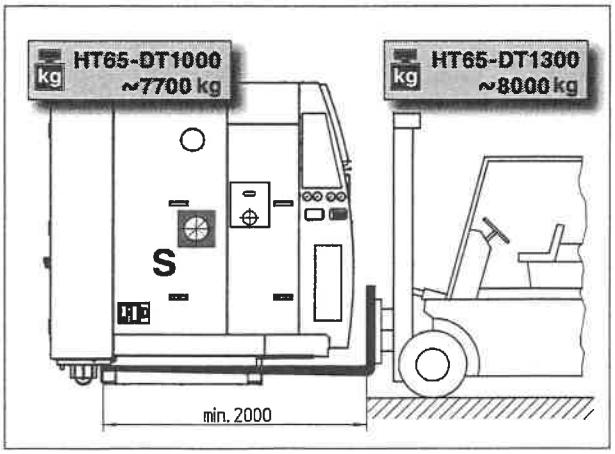

Transport ohne Palette

Transport ohne Palette

Vorsicht:
Die Hebepunkte und Gabelabmessungen müssen eingehalten werden, damit am Maschinenständer keine Deformationen auftreten.

Hublast HT65-DT 1000 ..... min. 7700 kg
Hublast HT65-DT 1300 ..... min. 8000 kg
Gabelweite .....min. 1500 mm
Gabellänge..... min. 2000 mm

Transport mit Kran

Das Krangestell kann bei Bedarf bei EMCO angefordert werden.

Bestell-Nr. **R9T 003**
Gewicht des Krangestelles ..... ca. 560 kg
Gesamtlast **mit Palette:**
HT65-DT 1000 ..... ca. 8800 kg
HT65-DT 1300 ..... ca. 9100 kg
Gesamtlast **ohne Palette:**
HT65-DT 1000 ..... ca. 8300 kg
HT65-DT 1300 ..... ca. 8600 kg

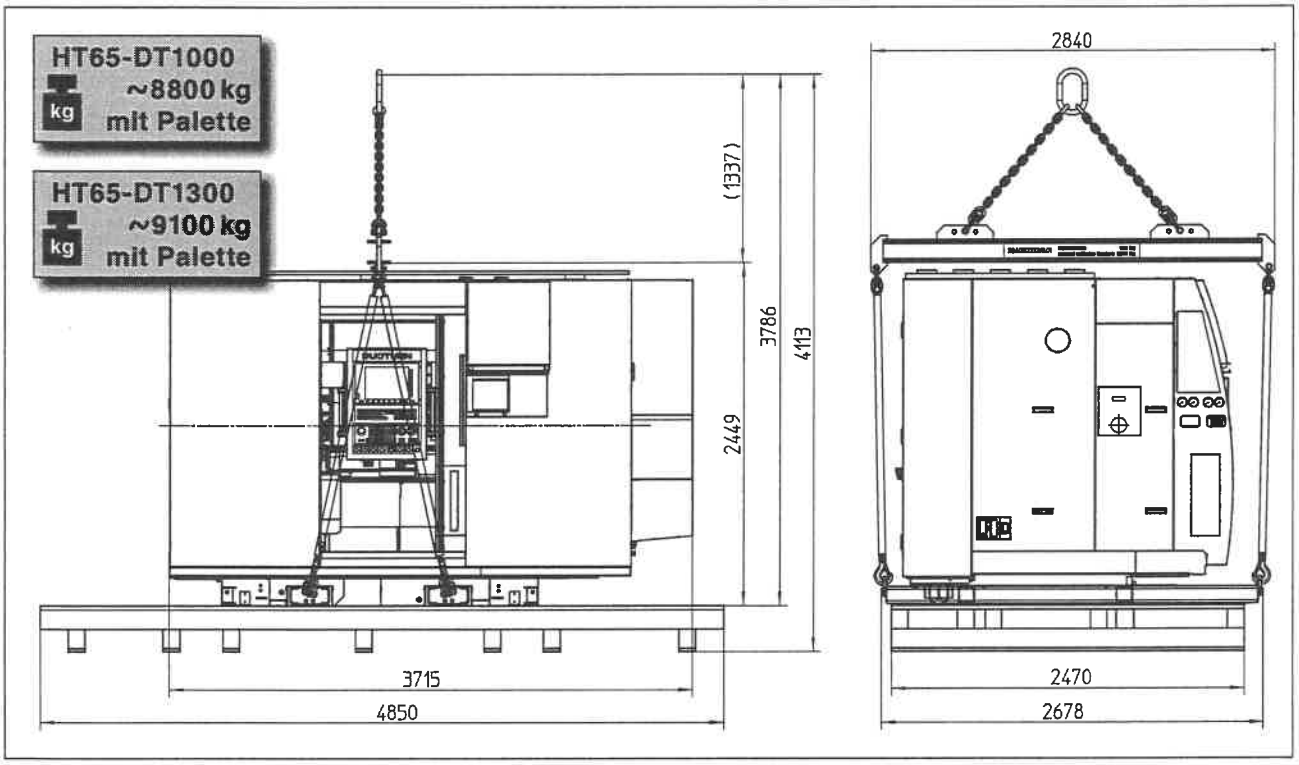

Transport mit Krangestell - Gewicht und Abmessungen

Gefahr:

- Beachten Sie beim Heben der Maschine die maximal zulässigen Hublasten des Hebezeuges!
- Die Maschine darf nur mit montierten Transportsicherungen (ausgenommen Maschinentüre) gehoben werden, um ein Kippen zu vermeiden!
- Kontrollieren Sie vor den Anheben der Maschine die Hebevorrichtung auf Beschädigungen (Kettenglieder, Haken).
  Bei Beschädigung darf das Krangestell nicht verwendet werden!

Träger richtig einsetzen

- Träger (1) des Krangestelles von vorne unter die Maschine schieben, bis der Anschlag (2) beider Träger (1) am Maschinenständer (3) anstehen.

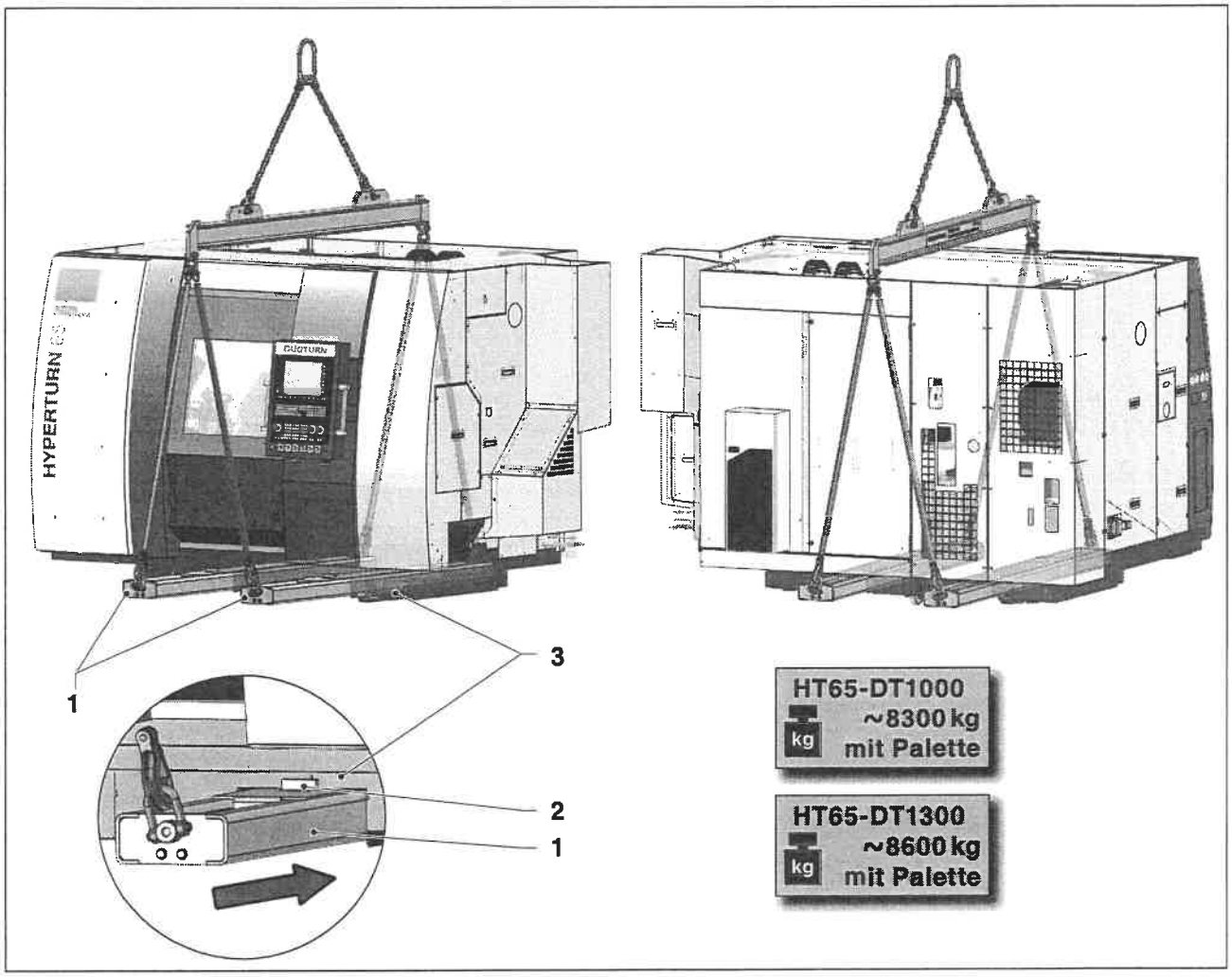

Positionen der Träger unter der Maschine

Gefahr:

Die Maschine kann auch gemeinsam mit der Palette auf die beschriebenen Weise gehoben werden.
Beachten Sie aber, dass die Palette in diesem Fall an der Maschine hängt!
Das Heben gemeinsam mit der Palette darf nur erfolgen, wenn die Palette mit allen sechs Schrauben an der Maschine festgeschraubt ist!
Beachten Sie auch das Eigengewicht der Palette von ca. 500 kg!

Transportsicherungen

Vorsicht:
- Vor Inbetriebnahme der Maschine müssen sämtliche Transportsicherungen entfernt werden.
- Die Transportsicherungen aufbewahren und bei erneutem Transport der Maschine wieder montieren.

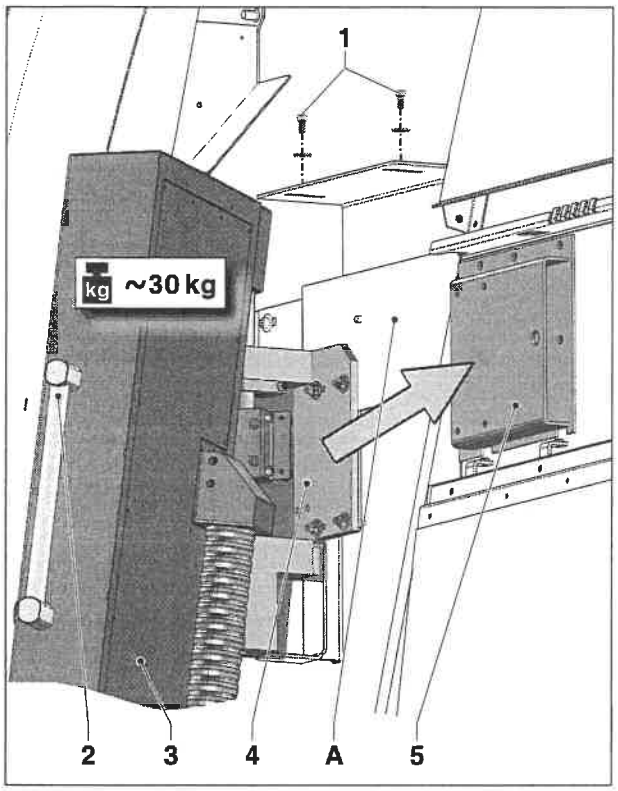

Montage des Bedienpultes an der Maschine

A - Bedienpult / Maschinentüre

Späneschutztüre und Bedienpult (3) werden durch die Transportsicherung **A** fixiert.
Das Bedienpult muss vor dem Entfernen der Transportsicherung an der Maschine montiert werden.

Montage des Bedienpultes

- Die beiden oberen Schrauben (1) entfernen.
- Bedienpult (3) nach links ausschwenken.
- Bedienpult samt den Gewindestiften von der Transportsicherung **A** abschrauben, und mit der Aufnahmeplatte 4x) an der Konsole (5) an der Maschine befestigen.

Gefahr:

Beachten Sie das Gewicht des Bedienpultes von ca. 30 kg!
Wenn ein Hebezeug (Kran) verwendet wird, können die Hebegurte in den Griffen (2) eingehängt werden.

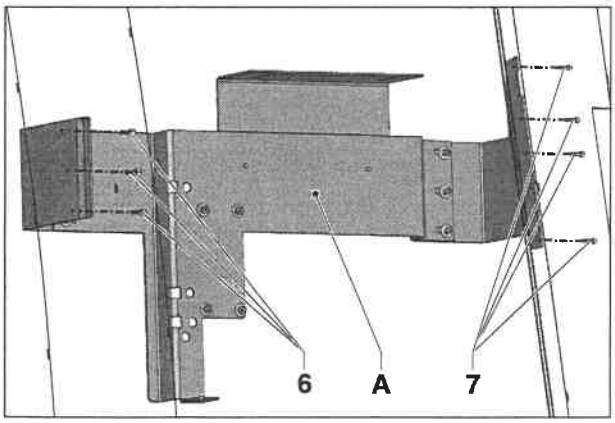

*Transportsicherung **A** demontieren*

Demontage der Transportsicherung

- Transportsicherung **A** durch Entfernen der 3 Schrauben (6) und 4 Schrauben (7) entfernen.

Hinweis:
Die Maschinentüre nach dem Entfernen der Transportsicherung **nicht** vollkommen schließen, da die Türe ansonsten verriegelt wird und sich nicht mehr öffnen lässt!
Ein Entriegeln ist nur bei eingeschalteter Maschine möglich (Maschine muss am Stromnetz angeschlossen sein!).

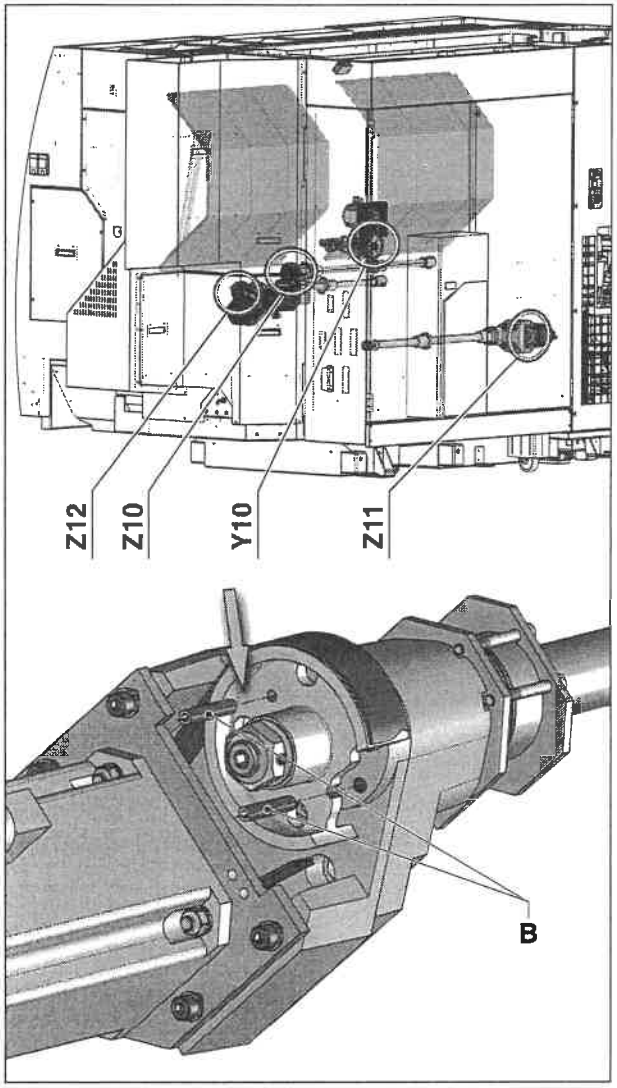

Transportsicherung "C" - Schlitten

B - Schlitten

Die Transportsicherungen B dienen zum Fixieren der Schlittenpositionen beim Transport der Maschine.
Der Schwerpunkt der Maschine ist dadurch fixiert. Achten Sie deshalb darauf, dass die Maschine nur mit montierten Transportsicherungen transportiert wird - Schlittenpositionen beachten!

- Schlittenführungen Z10 / Z12
  Maschinenabdeckungen an der rechten Seite der Maschine abmontieren.
- Schlittenführung Y10
  Maschinentüre auf der Rückseite der Maschine öffnen, und E-Kasten ausschwenken.
- Schlittenführung Z11
  Maschinenabdeckungen an der linken Seite der Maschine abmontieren.
- Sicherungsschrauben B an den Riemenscheiben der Vorschubspindeln entfernen (je Spindel zwei Gewindestifte M8).

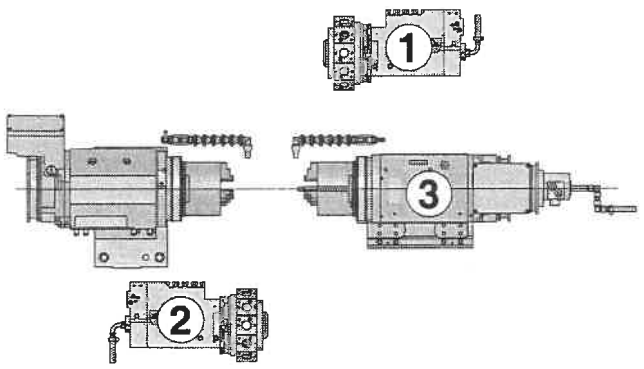

Schlittenpositionen für den Transport

(Durchmesseranzeige im "MKS-Modus"

		System 1	
		X10	0
		Y10	0
		Z10	+400
System 2		Gegenspindel 3	
X11	+310	DT 1000	DT 1300
Y11	−71	Z12	Z12
Z11	+800	+1050	+1300

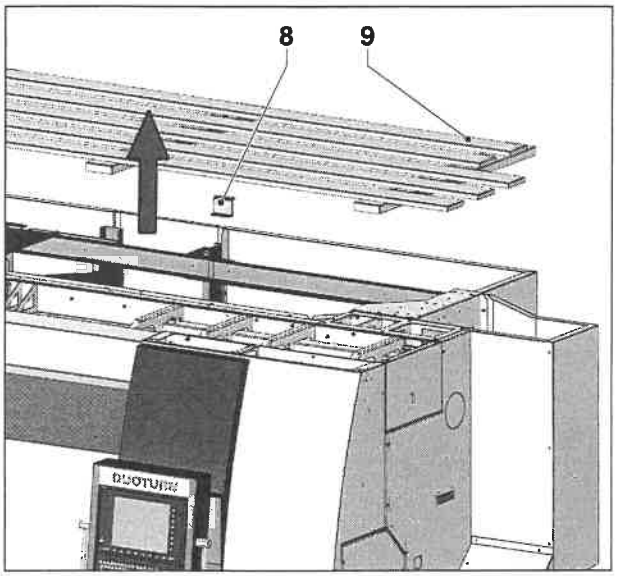

Lattenrost oben entfernen

Obere Maschinenabdeckung

Zum Schutz des Innenraumes wird beim Transport der Maschine ein Lattenrost (9) oben an der Maschine befestigt.
Diese Abdeckung ist mit 5 Schrauben und einem Anschraubwinkel (8) an der Maschine montiert.

- Alle fünf Befestigungsschrauben lösen und Lattenrost (9) von der Maschine abnehmen.
- Anschraubwinkel (8) demontieren, Schrauben jedoch wieder festziehen.

Gewicht der Abdeckung .....ca. 35 kg

Vorsicht:
Wird die obere Maschinenabdeckung (9) nicht demontiert, kann es bei Verfahrbewegungen der Schlitten zu Beschädigungen von Maschinenteilen kommen!