Transport und Auspacken der Maschine

Datenblatt

	FI 240	FI 440	FI 640 CC
Gewicht der Maschine	2130 kg	2850 kg	5800 kg
Gewicht des Hubwagens	4000 kg	5000 kg	8000 kg
Gewicht der Kiste	300 kg	445 kg	640 kg
Gewicht des Bodens	≅ 220 kg	≅ 300 kg	380 kg

Lagerungsbedingungen der GF AgieCharmilles-Maschinen:

- Temperaturen: -20°C bis 60°C
- Feuchtigkeit: Maximal 75% (ohne Kondensation)

Die Garantiedauer der Verpackung beträgt 6 Monate ab dem Versanddatum der Maschine.



Die Palette maschinenseitig heben.

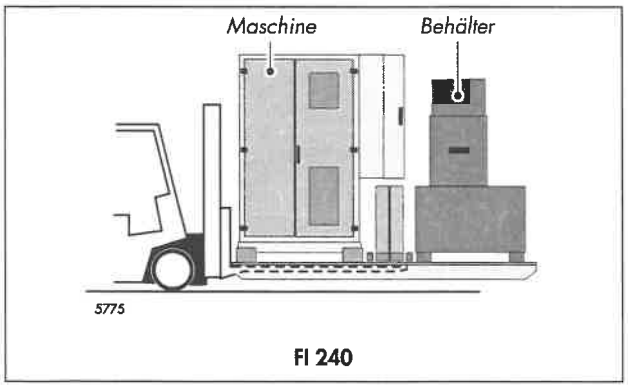

FI 240

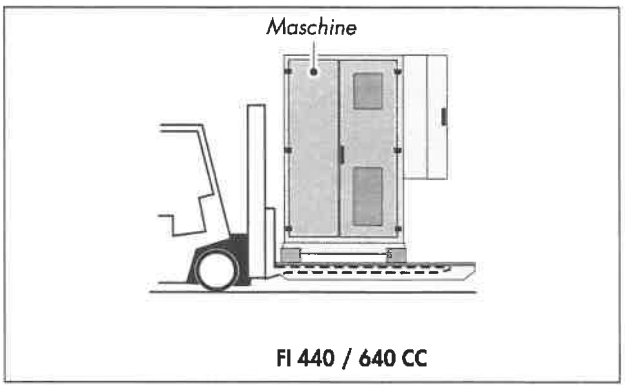

FI 440 / 640 CC

FI 240/FI 440

Die Maschine heben, und die Positionierung dabei leicht links vornehmen maschinenrahmenseitig.

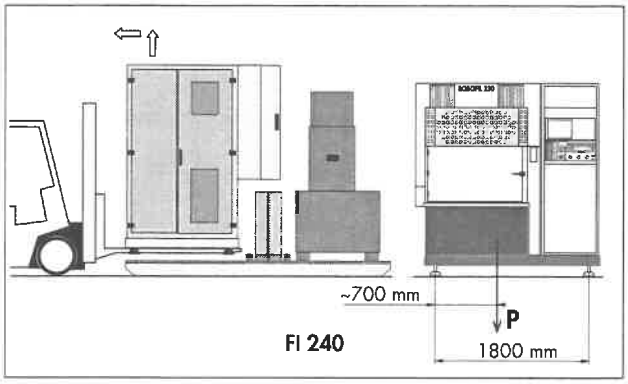

FI 640 CC

• Die Gabeln des Hubwagens an den vorgesehenen Stellen positionieren.

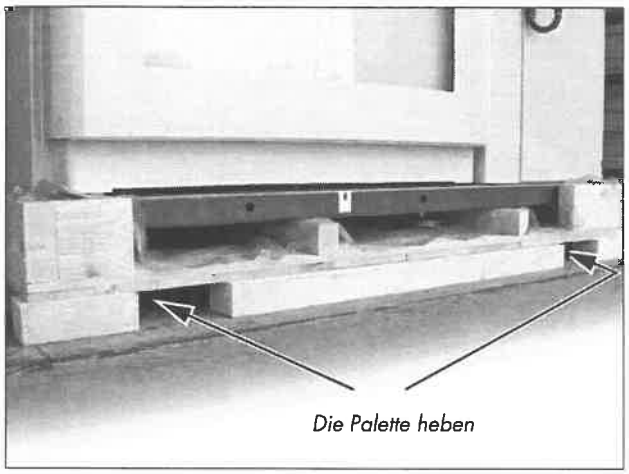

Bewegung nach vorne

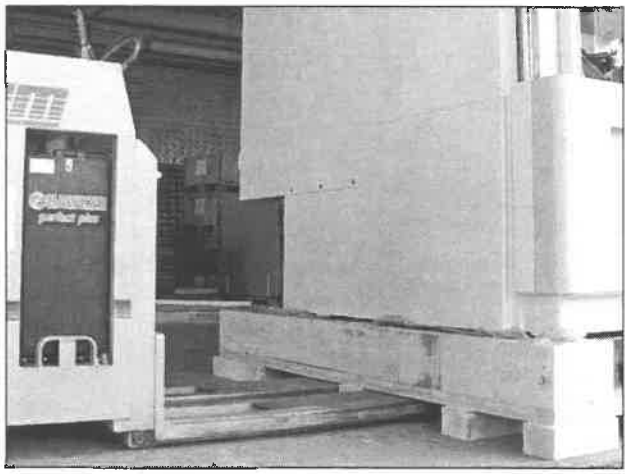

Bewegung nach links

• Die Maschine von vorne und behälterseitig vom Holzboden abheben.

