Datenblatt

Diagramm

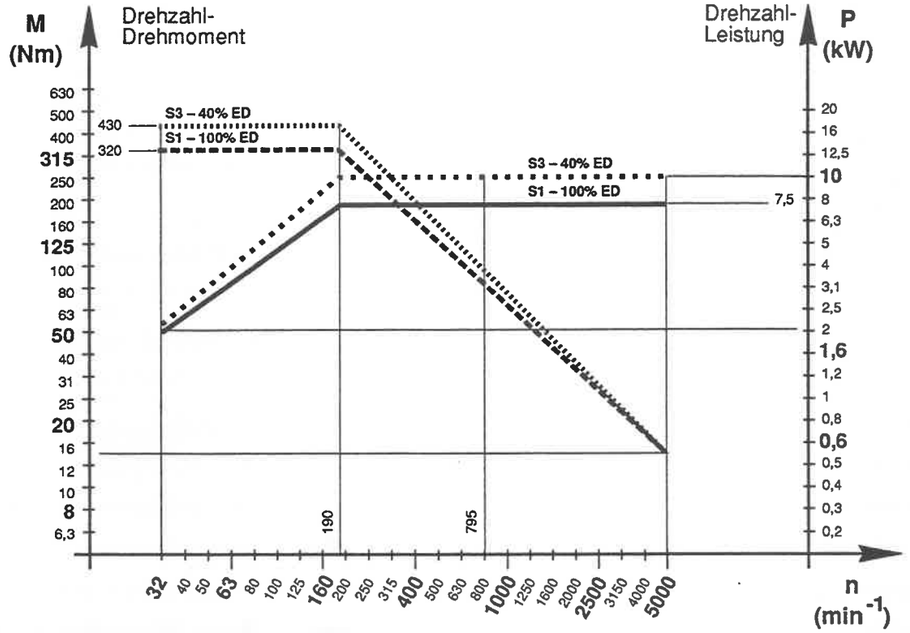

Hauptantrieb	Gesteuerter Asynchronmotor, 2stufiges Getriebe, automatische Getriebeschaltung				
	Drehmoment	an der Spindel verfügbar, Wirkungsgrad eingerechnet		Nm	siehe Diagramm
	Motorleistung	S1 – 100% ED S3 – 40% ED		kW kW	7,5 10
	Drehzahl	stufenlos programmierbar im Einrichtbetrieb		min-1 min-1	32 ... 5000 32 ... 800
Vorschubantrieb	AC-Synchronmotoren Kollisionsschutzkupplung			für Achse für Achse	X, Y, Z Z
	Vorschubgeschwindigkeit stufenlos programmierbar	X-, Y-, Z-Achse		mm/min in/min	2 ... 6000 0.08 ... 236
	Eilgang	X-, Y-, Z-Achse		mm/min in/min	6000 236
	Einrichtbetrieb	X-, Y-, Z-Achse		mm/min in/min	2 ... 2000 0.08 ... 79

Wegmeßsystem	Direkte Wegmessung				
	Auflösung	X-, Y-, Z-Achse		mm in	0,001 0.0001
	Eingabefeinheit	X-, Y-, Z-Achse		mm in	0,001 0.0001
	Positionstoleranz	X-, Y-, Z-Achse		mm in	0,012 0.0005
Tischschlitten	1 Paßnut		Breite	mm	14^{H7}
	Anschraubbohrungen für Tischzubehör			Ø	M12
	Zulässige Belastung			kg	530
Arbeitsbereich	Fahrweg		X-Achse	mm	500
			Y-Achse	mm	400
			Z-Achse	mm	400
Spindel	Werkzeugspannung Entspannung	durch Tellerfederpaket hydraulisch			
	Werkzeugaufnahme geeignet für Werkzeugschäfte			SK 40	DIN 69871 Form A
	abhängig von Zange und Halter des Werkzeugspannsystems geeignet für				
	Anzugsbolzen		Bestellnummer	SK 40	DIN 69872 Form A 2140 000173
	Anzugsbolzen		Bestellnummer	SK 40	DIN 69872 Form B 2140 000189
	Anzugsbolzen	System Ott mit Spannrille	Bestellnummer	SK 40	DIN 2080 2140 000148
	Anzugsbolzen	(ANSI)	Bestellnummer	SK 40	ISO-7388-2B 2140 000177
	Werkzeugschäfte	System Ott mit Spannrille		SK 40	DIN 2080

Aufstelldaten	Anschlußwert (Leistungsaufnahme)		kVA		16,6
	Betriebsspannung		V		400
	Frequenz		Hz		50
	Geräuschemission nach DIN 45695		dB (A)		<80
	Maschinenhöhe		m		2,0
	Flächenbedarf	L x B	m		3,2 x 2,8
	! Zusätzlich sind Fluchtwege und Sicherheitsbereiche entsprechend den örtlichen Gesetzen, Vorschriften und Bestimmungen einzuhalten				
	Maschinengewicht (ca.) einschließlich Winkeltisch, Verkleidung, Spritzschutzeinrichtung, Schaltschrank und Kühlschmierstoffbehälter		kg		2800
	Aufstellgewicht Maschinengewicht mit max. Gewicht für Werkstück, Werkzeug und Betriebsstoffe	max.	kg		3300
	Belastung am Maschinenfuß	max.	kg		2700
	Nivelliereelemente (Option)	Anzahl x Typ			4 x PKA1-0
Transportdaten	Transportgewicht (ca.) Maschine mit Spritzschutzeinrichtung, Verkleidung, Tisch und Schaltschrank		kg		2700
	Transportmaße (ca.)				
	Maschine	L x B x H	m		2,8 x 1,8 x 2,0
	Transportboden	L x B x H	m		3,8 x 2,5 x 0,3
	Transportboden mit Maschine	H	m		2,3
	Transportkiste	L x B x H	m		3,1 x 2,3 x 2,4
	Erforderliche Weite der Tür	B x H	m		2,5 x 2,5

Aufstellplan FP3-50 (2860)

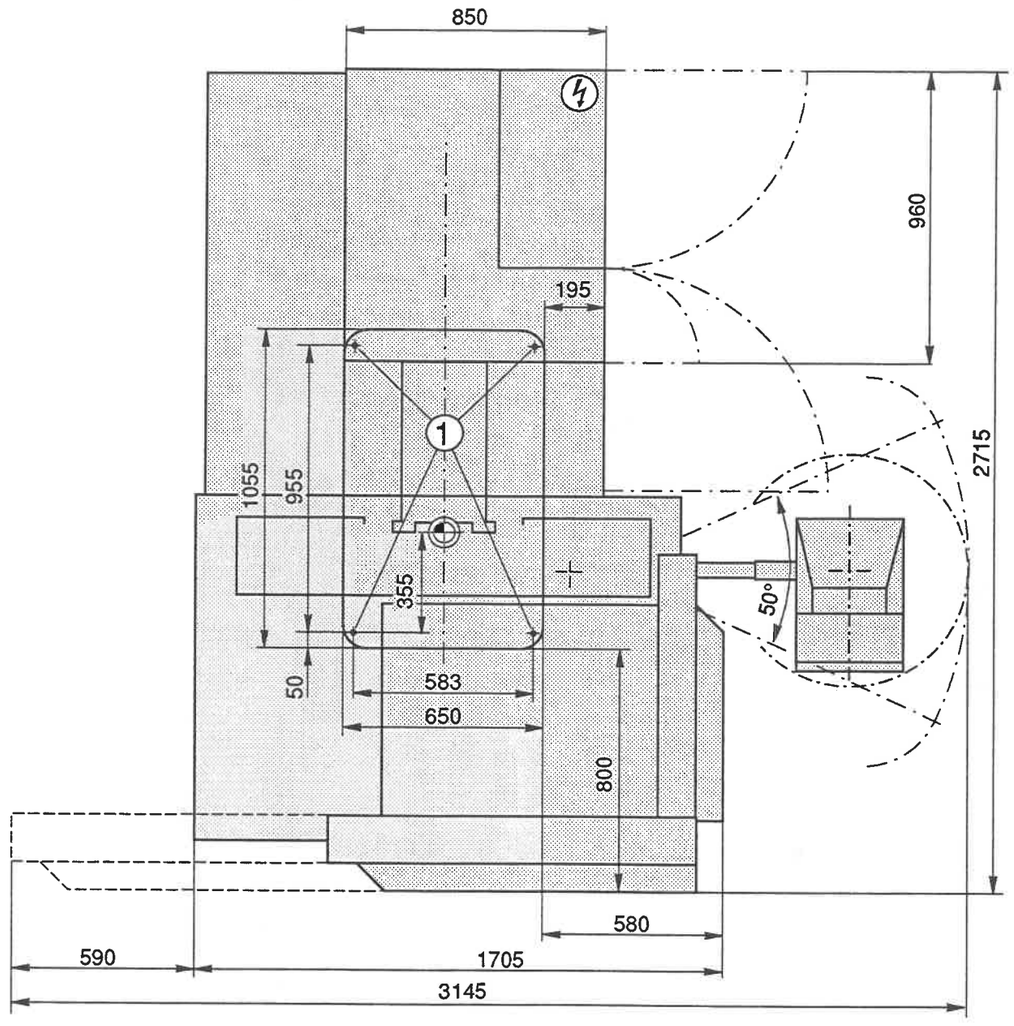

① Bodenverschraubung M16 oder Nivelliereelemente PKA1-0 – M16

Netzanschluß 400 V, 50 Hz

! Fluchtwege und Sicherheitsbereiche entsprechend den örtlichen Gesetzen, Vorschriften und Bestimmungen einhalten.

Arbeitsbereich FP3-50 (2860)

Mit Winkeltisch

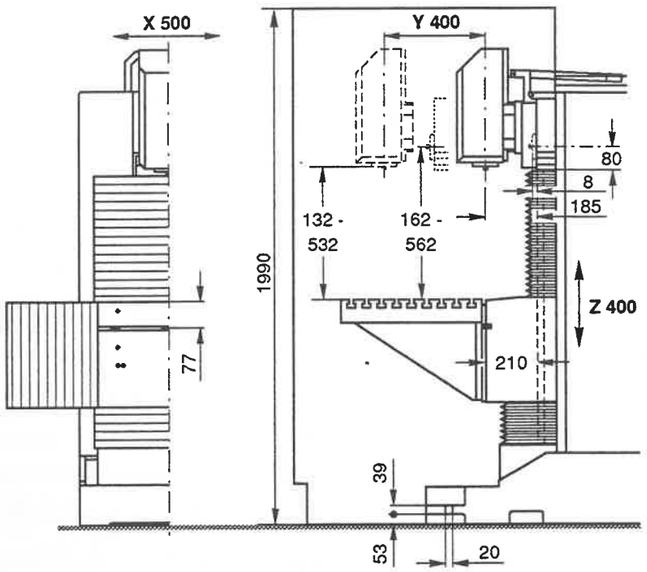

Mit Universaltisch

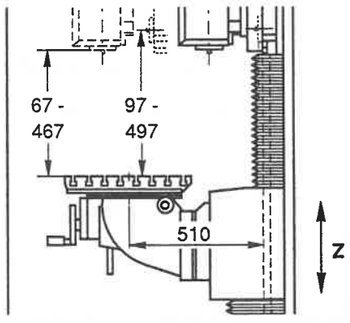

Mit NC-Rundtisch

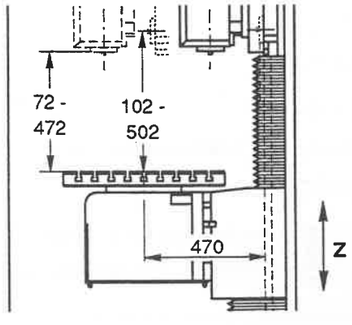

Arbeitsbereich FP3-50 (2860) mit Pinole

Mit Winkeltisch

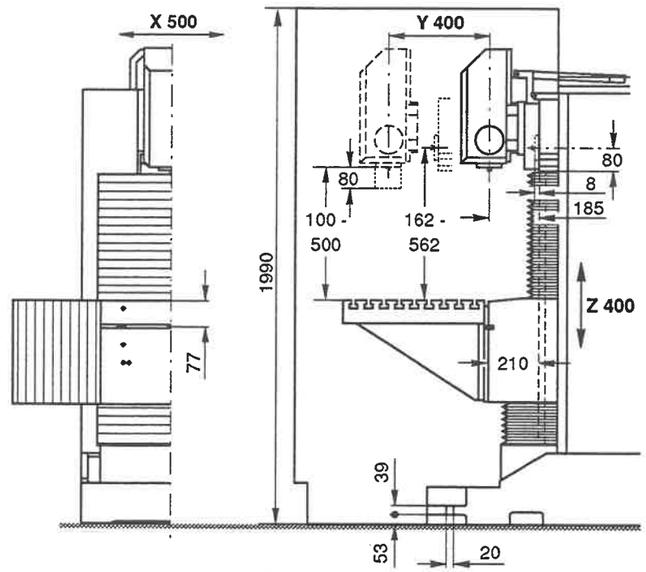

Mit Universaltisch

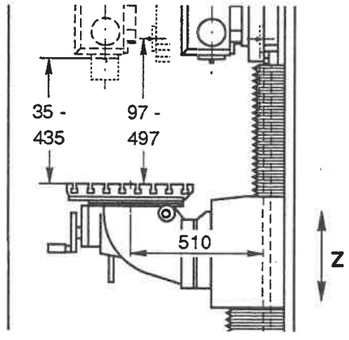

Mit NC-Rundtisch

