3.2 Technische Daten »smile 400/400«

Allgemeine Daten	
Maschine L x B x H (mm)	1300 x 550 x 950
Raumbedarf L x B x H (mm) (gesamte Maschine)	1500 x 1000 x 1000
Gerätegewicht	175 kg
maximale Werkzeuggewicht	10 kg

Tab. 4: Technische Daten »smile 400/400« / Allgemeine Daten

Elektrische Daten	
Spannung	230 V +6/-10%
Frequenz	50/60 Hz ±2%
Leistung	40 VA
Stromaufnahme Messgerät ohne Drucker	175 mA
Feinsicherung	F2A (träge)

Tab. 5: Technische Daten »smile 400/400« / Elektrische Daten

Das ZOLLER Einstell- und Messgerät darf nur an ein Stromversorgungsnetz mit einem funktionsfähigen Schutzleiter (PE) angeschlossen werden.



GEFAHR

Pneumatik	
Druckluft	4-6 bar (Abhängig von der Werkzeugaufnahmespindel)
Beschaffenheit	trocken, leicht geölt

Tab. 6: Technische Daten »smile 400/400« / Pneumatik

3 Aufbau und Funktion der Messmaschine

3.1 Aufbau und Bezeichnungen »smile 400/400«

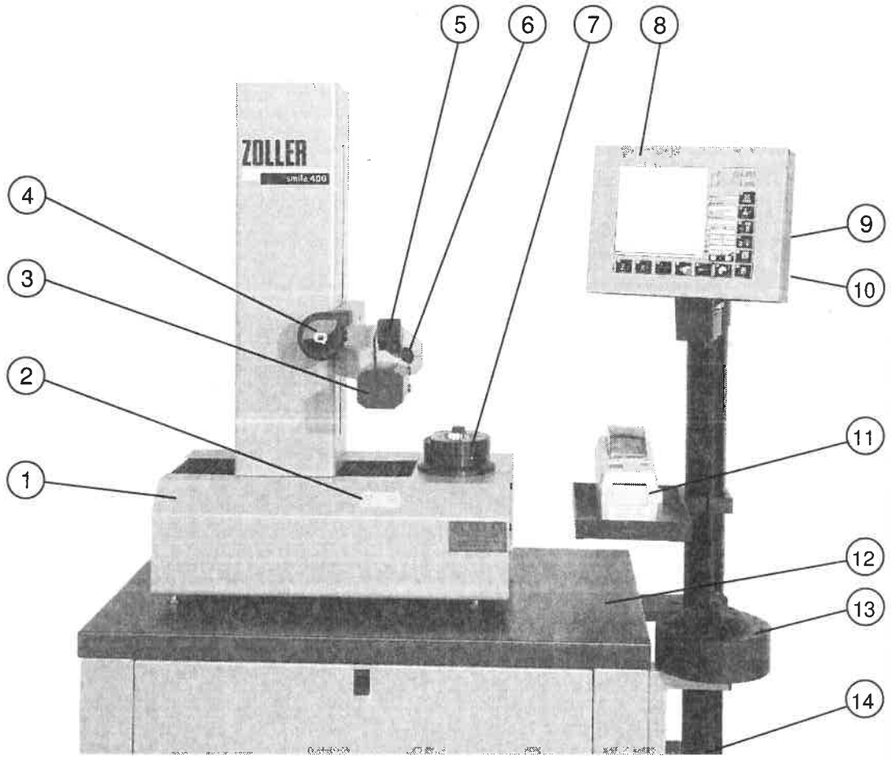

Abb. 13: Geräteaufbau »smile 400/400« und Bezeichnungen

1	Einstell- und Messgerät	8	»saturn set« Rechner
2	Folientastatur	9	Gerätespezifische Anschlüsse
3	Kamera	10	Ein / Ausschalter für das System
4	Einhandbedienknopf	11	Etikettendrucker (optional)
5	Bel. Schneideninspektion (optional)*	12	Untertisch (optional)
6	Durchlicht	13	Schlüsselrevolver (optional)
7	Werkzeugaufnahme	14	Netzanschluss / Druckluftanschluss

* Beleuchtung muss beim automatischen Messen mit »saturn set« Technologie ausgeschaltet sein.

Technische Änderungen vorbehalten