

Abb. 9-11



GEFAHR

Kippende Last!

Transport auf abschüssigen Böden.

Todesgefahr oder schwere Körperverletzung durch Abrutschen oder Umkippen des Transportbodens oder der Kiste.

- Nicht über Rampen mit großer Steigung oder großem Gefälle fahren.

9.2.3 Erforderliche Transportmittel

9.2.3.1 Maschine

Leistungen des Kunden

- Gabelstapler, Kran oder Autokran mit einer Tragkraft von mindestens 20 t.
  - Der Kranhaken muss eine lichte Höhe von mindesten 6,5 m erreichen können.

– Diese Höhe ergibt sich aus:

	Palette	Kiste
Ladehöhe des LKW ca.	1,30 m	1,30 m
Kistenhöhe	2,80 m	3,00 m
Transportbodenhöhe	0,21 m	0,21 m
Maschine mit Traverse	3,80 m	
Lichte Höhe über der Traverse min.	2,00 m	2,00 m
Lichte Höhe	6,50 m	6,50 m

- Evtl. Rollen-Transportsystem.

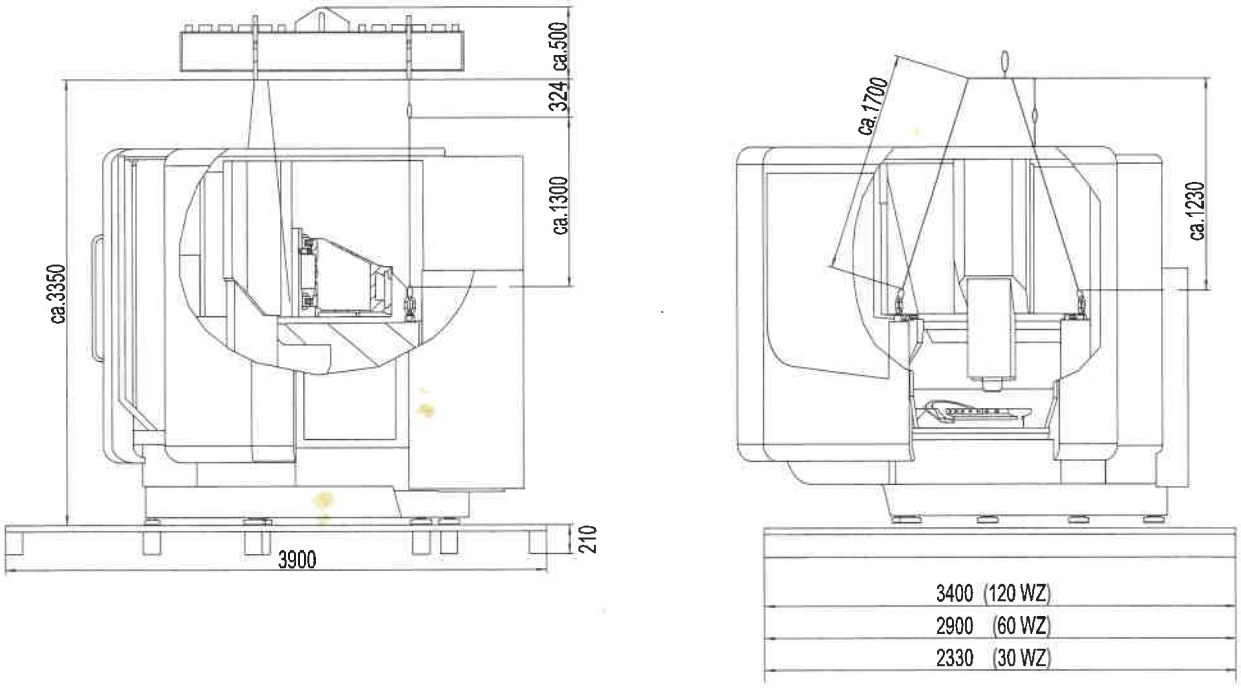

Abb. 9-12

Lieferung durch Maschinenhersteller (Leihgabe)

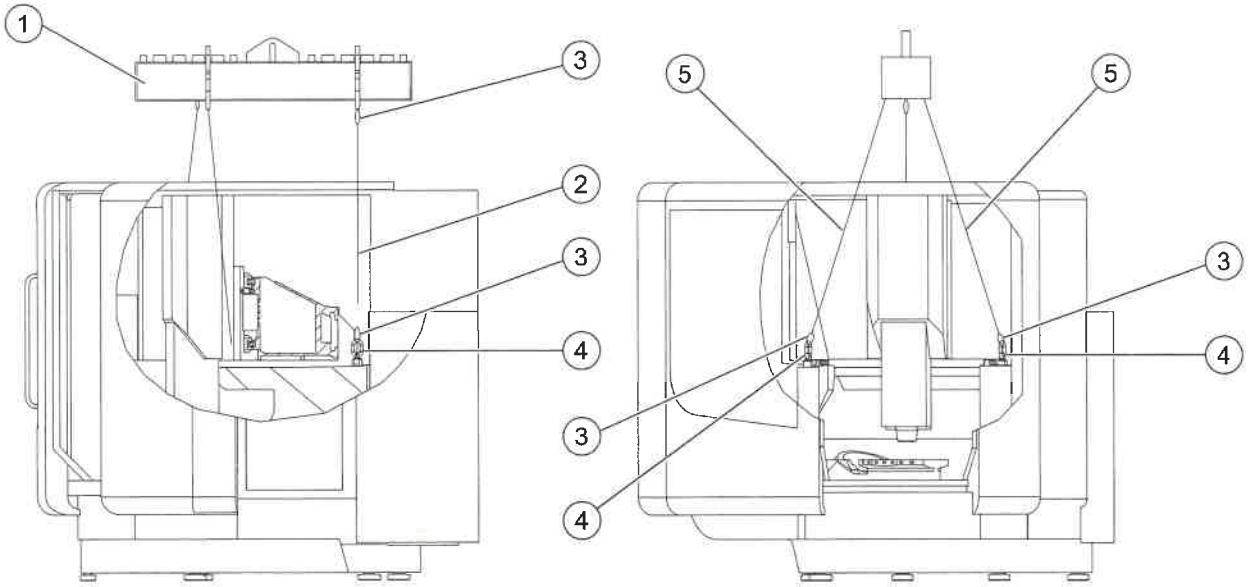

Abb. 9-13

1	Traverse	4	Anschraubwirbel
2	Rundschlinge	5	Rundschlinge
3	Schäkel		

Für den Transport der Maschine ohne Verpackung sind folgende Transport- bzw. Anschlagmittel erforderlich:

- 1 x Traverse (1).
- 1 x endlose Rundschlinge (5), Tragfähigkeit 8 t (L = 1,70 m).
- 1 x endlose Rundschlinge (2), Tragfähigkeit 5 t (L = 1,00 m).
- 4 x Schäkel (3), Tragfähigkeit > 6,5 t.
- 3 x Anschraubwirbel (4) M30, Tragfähigkeit 5,3 t pro Stück.

Hinweis!

Die Transportmittel gehören nicht zum Lieferumfang und müssen daher sofort nach dem Transport der Maschine kostenfrei an das Lieferwerk zurück geschickt werden.

9.2.3.2 Späneförderer

Leistungen des Kunden

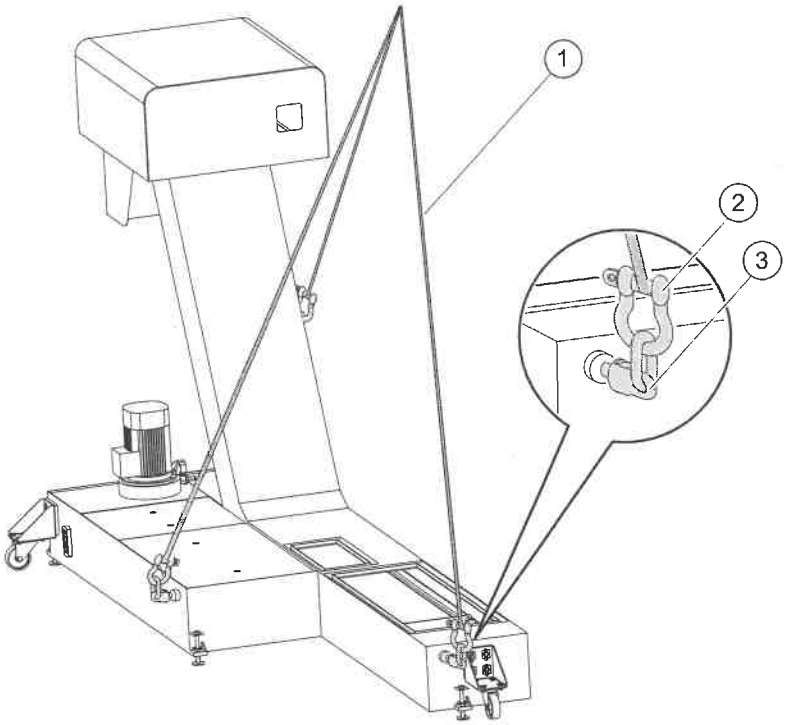

Abb. 9-14

1	Rundschlingen	3	Anschraubwirbel
2	Schäkel		

Für den Transport des Späneförderers ohne Verpackung sind folgende Transport- bzw. Anschlagmittel erforderlich:

- 2 x Rundschlingen (1).
- 3 x Schäkel (2).
- 3 x Anschraubwirbel M12 (3).

9.2.4 Transportdaten

9.2.4.1 Maschine

Transportgewicht	Einheit	Wert
Maschine	ca. kg	10 000
Transportboden	ca. kg	1 400
Transportkiste	ca. kg	3 200
Transporttraverse	ca. kg	800

Zusätzliche Gewichte	Einheit	Wert
C-Achse	ca. kg	450
B-Achse	ca. kg	310

Einbringmaße mit Transportboden (BxH)	Einheit	Wert
Maschine	ca. m	3,22 x 3,20

Transportmaße (LxBxH)	Einheit	Wert
Maschine	m	3,02 x 3,22 x 2,73
Maschine mit Transportboden	m	3,90 x 3,40 x 2,98
Maschine mit Transportkiste	m	4,00 x 3,50 x 3,23

Hinweis!

L = Länge, B = Breite, H = Höhe)

9.2.4.2 Transportplan

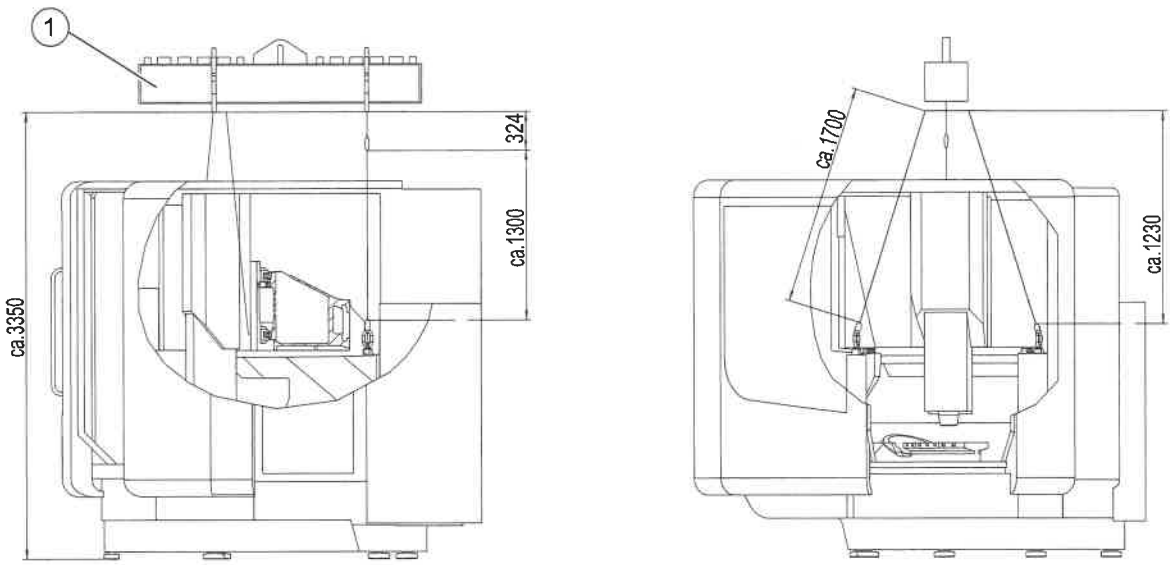

Abb. 9-15

1 Traverse

Hinweis!

Die Rückbaustufe erfordert Mehraufwand für De- und Remontage.

Den Werksabgabepreis anfragen.

Schwerpunkt

Seitenansicht

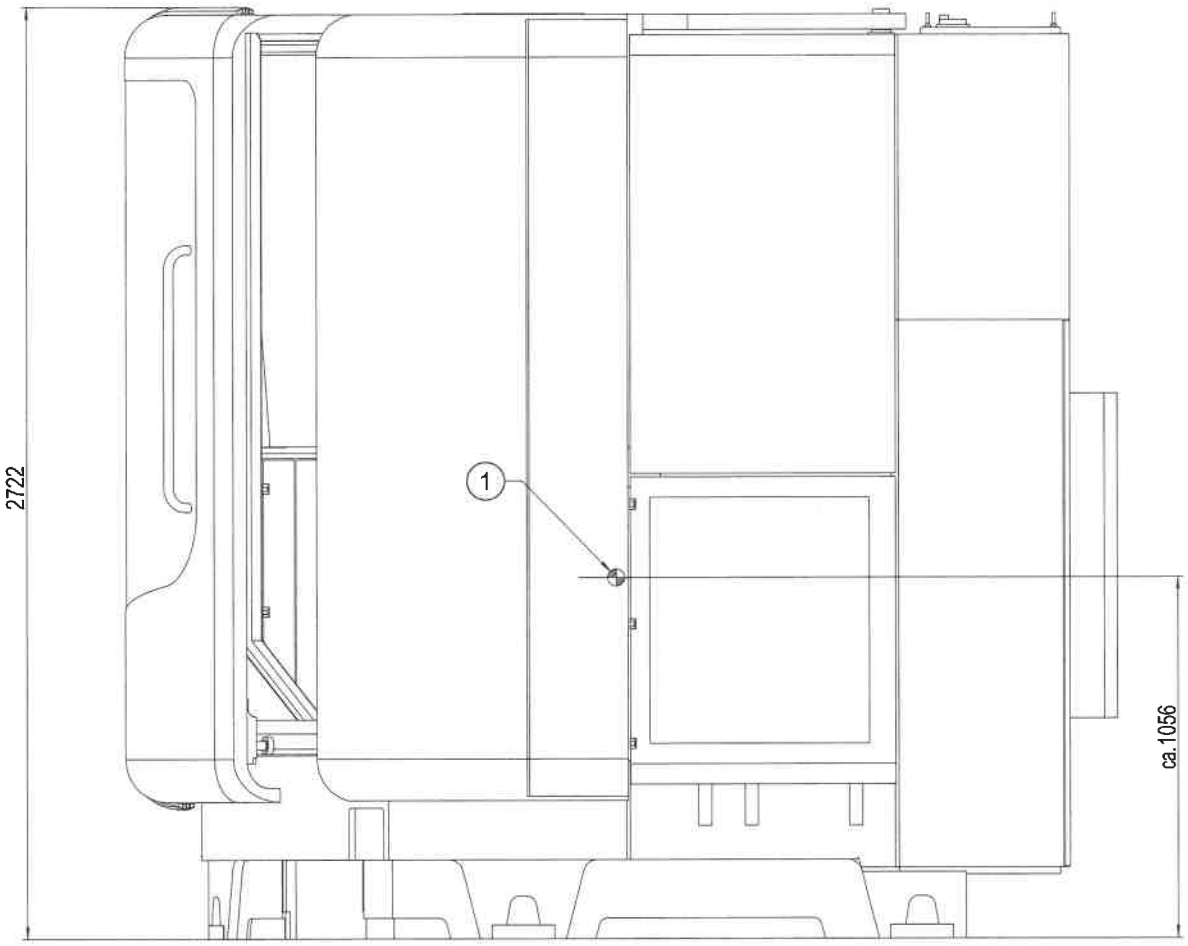

Abb. 9-16

1 Schwerpunkt

Draufsicht

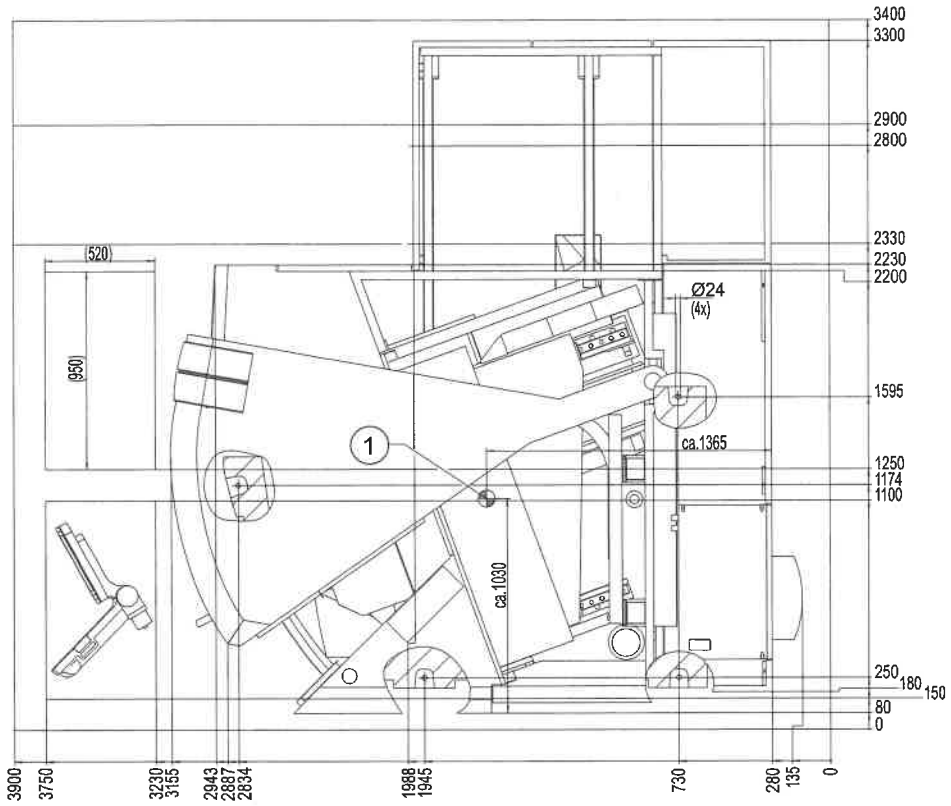

Abb. 9-17

1 Schwerpunkt

9.2.4.3 Späneförderer

Transportgewicht	Einheit	Wert
Späneförderer	ca. kg	640

Transportmaße (LxBxH)	Einheit	Wert
Späneförderer	m	2,89 x 1,10 x 1,60

Hinweis!

L = Länge, B = Breite, H = Höhe

9.2.4.4 Bandfilteranlage

Benennung	Einheit	Wert
Höhe	mm	1 856
Breite	mm	1 347
Länge	mm	1 775
Gewicht	kg	530