Hinweis!

Es darf kein Schleif- oder Erodierstaub über Werkstücke und Kühlschmierstoffe in die Maschine gelangen.

9.1.3.6 Aerosolimmissionen

Zur Verhinderung von Korrosion an Werkstück und Maschine muss der Aufstellort trocken sein und frei von aggressiven Dämpfen.

Hinweis!

Es darf keine Löt-, Schweiß-, Lackier-, Beiz- oder Galvanikanlage im gleichen Raum betrieben werden.

9.1.4 Aufstelldaten

9.1.4.1 Aufstellmaße

Höhe

	Einheit	Wert
Maschine max.	mm	2 780

Breite

	Einheit	Wert
ohne Steuerung	mm	3 220
mit Steuerung	mm	4 711
mit Steuerung, Späneförderer und Bandfilteranlage	mm	7 089

Länge

	Einheit	Wert
ohne Steuerung	mm	2 967
mit Steuerung	mm	3 957

Aufstellfläche

L x B	Einheit	Wert
Maschine	mm	5 816 x 8 289

Hinweis!

Zusätzlich sind Fluchtwege und Sicherheitsbereiche entsprechend den örtlichen Gesetzen, Vorschriften und Bestimmungen einzuhalten.

9.1.4.2 Gewicht

Maschinengewicht	Einheit	Wert
Maschine	ca. kg	10 000

Aufstellgewicht	Einheit	Wert
Maschine mit max. Gewicht für Werkstück, Werkzeug, Betriebsstoffe	ca. kg	11 060

9.1.4.3 Aufstellplan

Seitenansicht

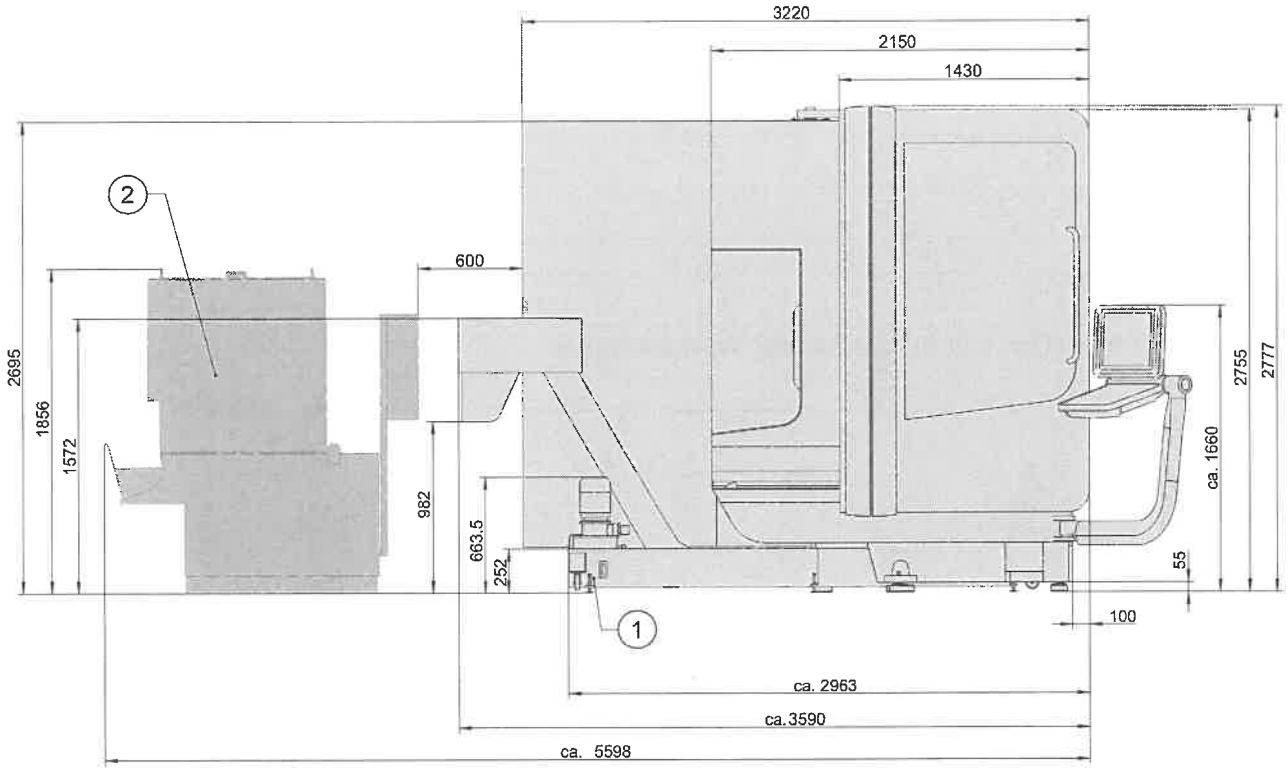

Abb. 9-2

1 Späneförderer

2 Bandfilteranlage

Draufsicht

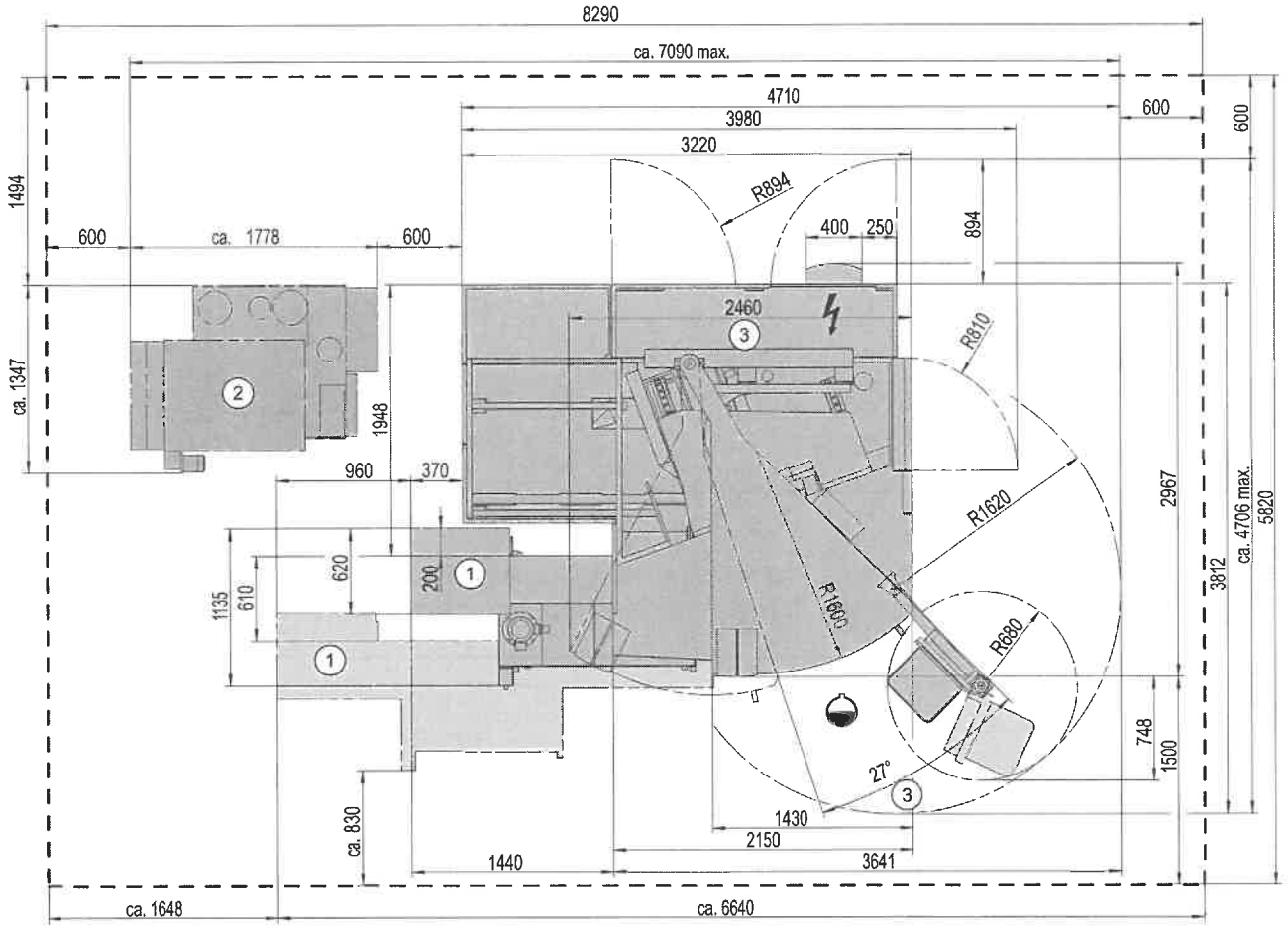

Abb. 9-3

1	Späneförderer	3	Tür offen
2	Bandfilteranlage		

Zeichenerklärung

Hinweissymbole

Die folgenden Symbole erscheinen auf den vorherigen Seiten und zeigen Hinweise an!

- - -	Platzbedarf
	Bedienseite
	Schaltschrank
E	Schaltschrankanschluss
P	Pneumatikanschluss

Hinweis!

Zusätzlich sind Fluchtwege und Sicherheitsbereiche entsprechend den örtlichen Gesetzen, Vorschriften und Bestimmungen einzuhalten.

9.1.4.4 Fundamentplan

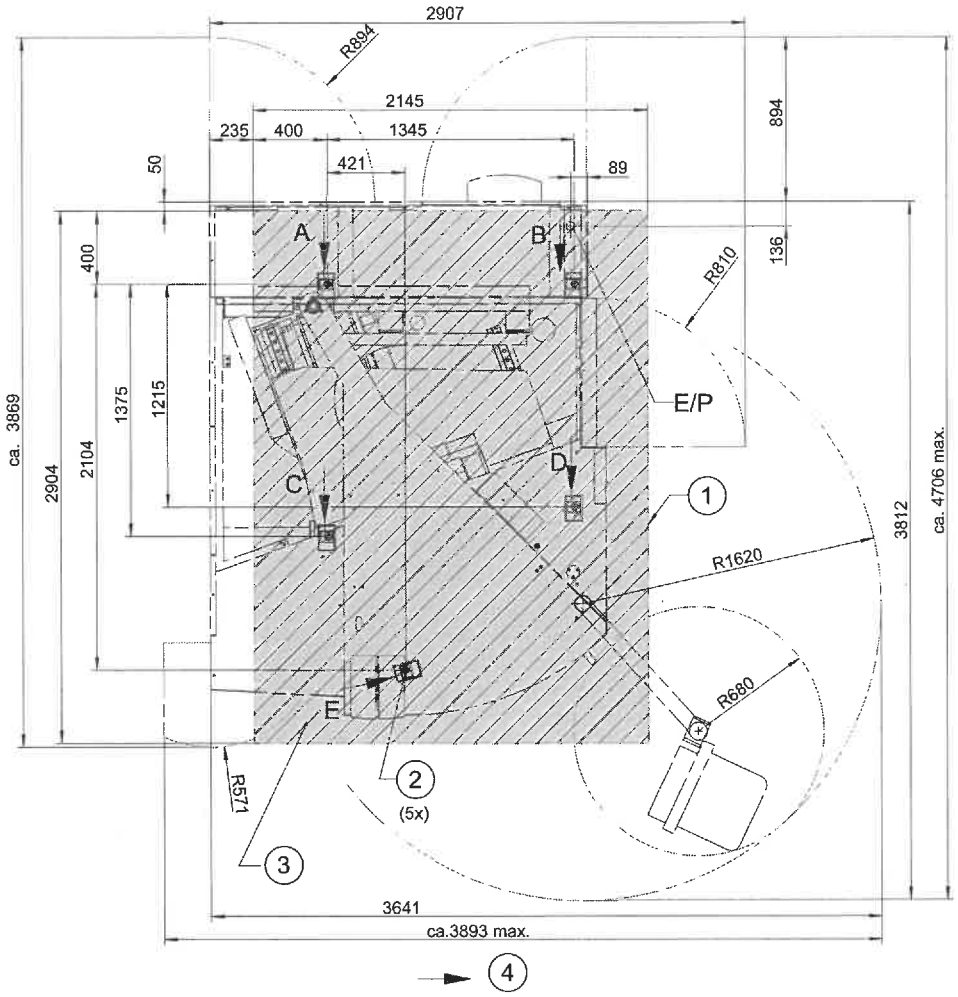

Abb. 9-4

1	Mindestgröße der Bodenplatte	3	Fundamentmasse
2	Maschinenauflager	4	Lage der Stellschraube

Hinweis!

Eine geeignete vom Tragwerkplaner (Statiker) genehmigte Bodenplatte ist notwendig.

9.1.4.5 Aufstellelemente

Beschreibung

Standard

Aufstellelemente	
Anzahl	5
Typ	GS41 + TK8
Hersteller	Fa. Nivell AG

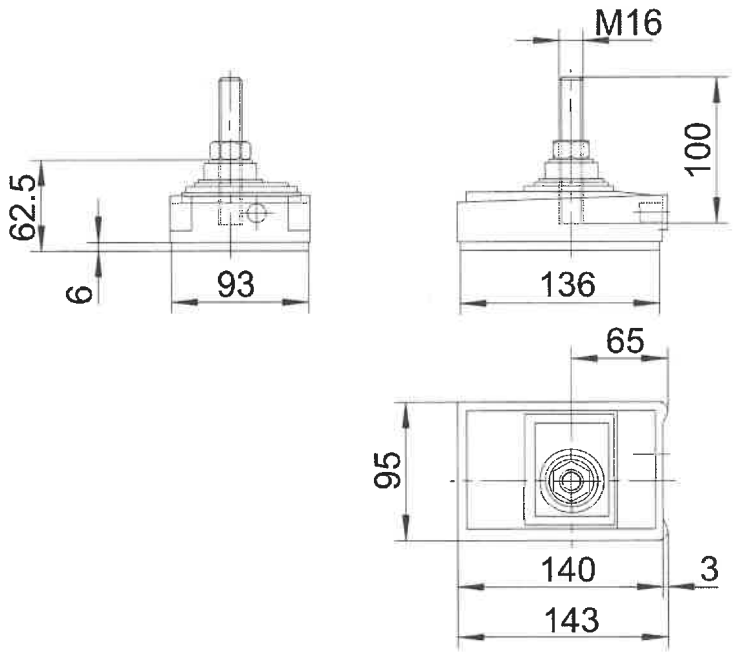

Abb. 9-5

Belastung der Aufstellelemente

Hinweis!

Die Lage der Aufstellelemente ist im Fundamentplan dargestellt.

Max. Gesamtbelastung auf Aufstellelement A

	Einheit	Wert
Statisch	kg	2 670
Dynamisch	kg	3 650

Tab. 9-1

Max. Gesamtbelastung auf Aufstellelement B

	Einheit	Wert
Statisch	kg	2 141
Dynamisch	kg	2 739

Tab. 9-2

Max. Gesamtbelastung auf Aufstellelement C

	Einheit	Wert
Statisch	kg	5 200
Dynamisch	kg	5 694

Tab. 9-3

Max. Gesamtbelastung auf Aufstellelement D

	Einheit	Wert
Statisch	kg	3 665
Dynamisch	kg	4 140

Tab. 9-4

Max. Gesamtbelastung auf Aufstellelement E

	Einheit	Wert
Statisch	kg	1 324
Dynamisch	kg	2 279

Tab. 9-5

9.1.4.6 Anordnung der Elektrik- und Pneumatikanschlüsse

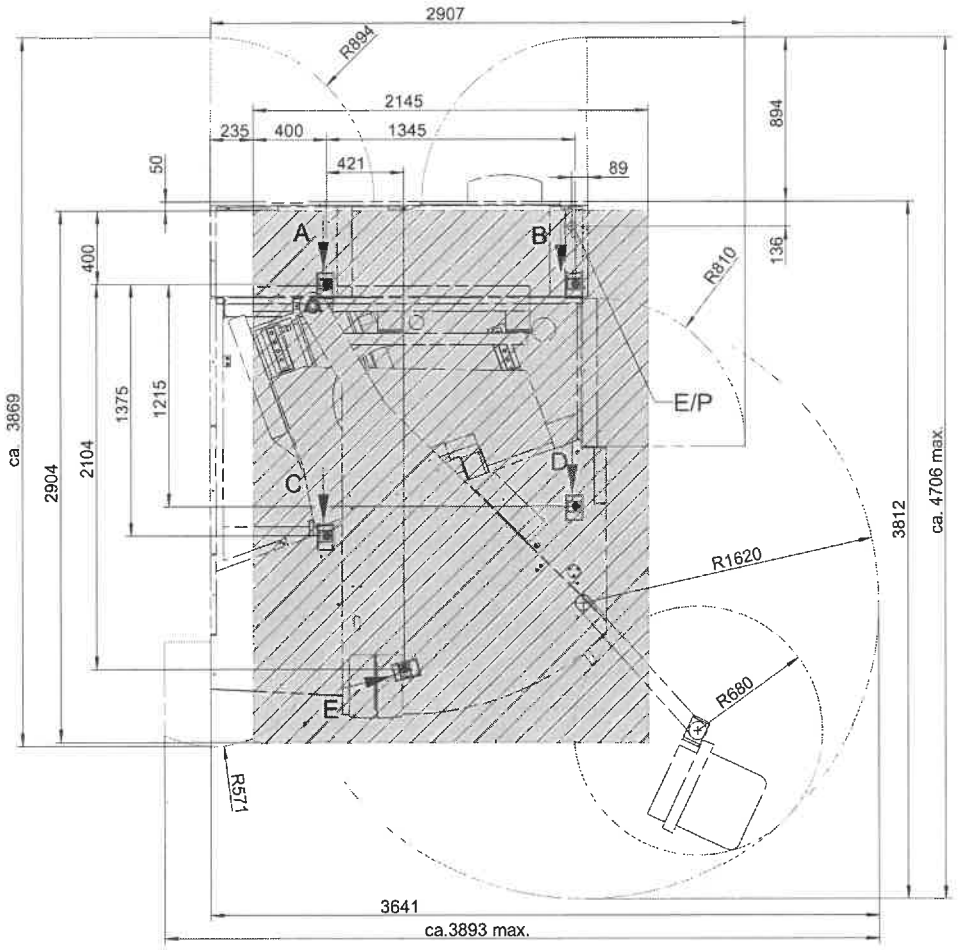

Abb. 9-6

E	Schaltschrankanschluss
P	Pneumatikanschluss