Transportdaten - Maschine

Transportgewicht

Gewicht des Bodens	ca. kg	400
Gewicht der Kiste	ca. kg	1 800
Maschine mit starrem Tisch (ohne Boden, ohne Kiste) und		
• Pick-up Werkzeugmagazin	ca. kg	7 200
• Kettenmagazin	ca. kg	8 900
Späneförderer auf Palette	ca. kg	425
Bandfilteranlage auf Palette	ca. kg	435
Späneförderer und Bandfilteranlage in Kiste	ca. kg	1 600

Transportmaße, ca. (L x B x H)

Maschine mit starrem Tisch und Pick-up Werkzeugmagazin		
• auf Boden	m.	3,45 x 2,11 x 2,62
• in Kiste	m.	3,60 x 2,40 x 3,00
Kettenmagazin 60 Werkzeugplätze		
• auf Boden	m.	4,60 x 2,40 x 2,62
• in Kiste	m.	4,90 x 2,70 x 3,00
Späneförderer auf Palette	m.	2,70 x 0,80 x 1,60
Bandfilteranlage auf Palette	m.	1,52 x 1,45 x 1,72
Späneförderer und Bandfilteranlage in Kiste	m.	4,60 x 2,00 x 2,40

Erforderliche Transportmittel

Falls die von DECKEL MAHO vorgeschriebenen Anschlagmittel, Hebezeuge und Hilfsmittel nicht verwendet werden, übernimmt DECKEL MAHO keine Haftung für Sach- und Personenschäden.

Transportvorrichtungen Maschine

Für den Transport der Maschine ohne Verpackung sind folgende Transport- und Anschlagmittel erforderlich (im Lieferumfang):

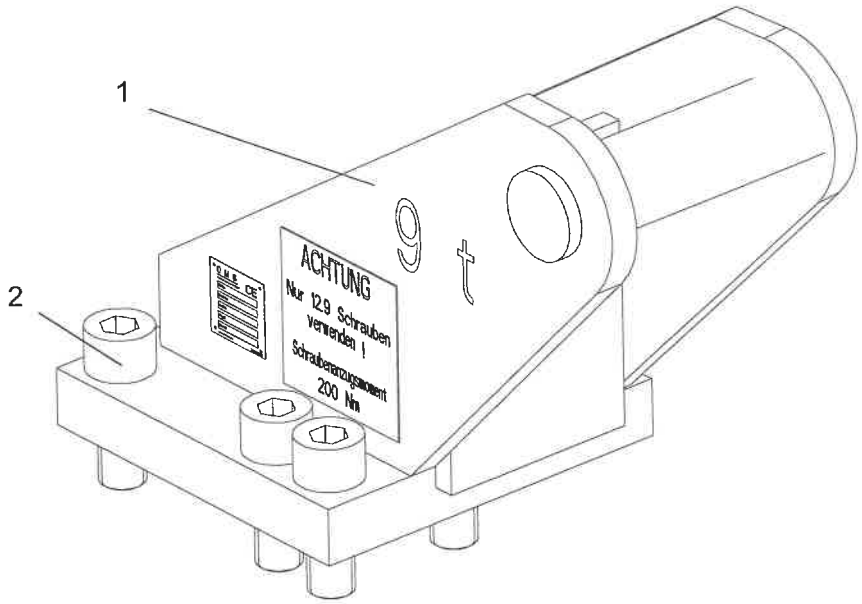

1 Lastaufnahme
2 Zylinderschrauben

Transportvorrichtungen anbauen

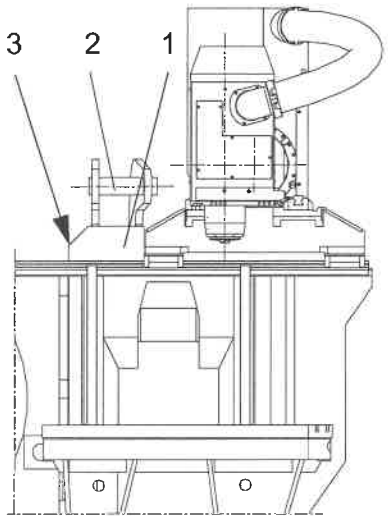

- Spindelstock nach rechts fahren und Lastaufnahme (1) mit 6 Zylinderschrauben (3) - M 24x60 DIN 912 12.9 - oben am Maschinenständer befestigen.
  Anzugsmoment 300 Nm.



Unfallgefahr durch Materialbruch!
Gewindeelemente ganz einschrauben.
Unfallgefahr durch Kippen oder Materialbruch!

Transportvorrichtung entfernen

- Kranhaken in Tragstange (2) einhängen.
- Lastaufnahme (1) abschrauben und entfernen.



Achtung!

Maschine dabei nicht beschädigen.
Alle abgebauten Teile wieder anbringen.



Die Transportvorrichtung gehört zum Lieferumfang der Maschine und ist notwendig für ein eventuelles Innerbetriebliches Umsetzen. Die Vorrichtung kann daher von DECKEL MAHO nicht zurückgenommen werden. Bei Nichtgebrauch ist die Transportvorrichtung sorgfältig zu lagern.