Arbeitsbereich

Verfahrweg

X-Achse:			
Grundmaschine (3 Achsen)	mm		730
mit B-Achse (5 Achsen)	mm		630
Y-Achse	mm		560
Z-Achse	mm		560

Bewegungsrichtungen

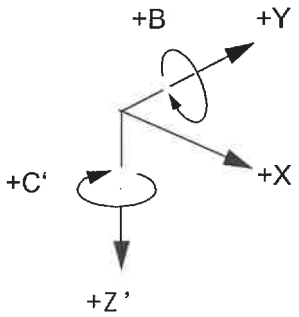

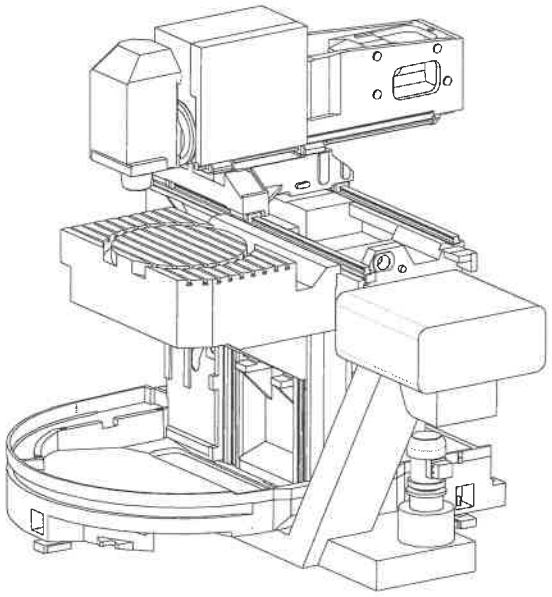

Wegmeßsystem

Auflösung	X-, Y-, Z-Achse	mm	0,001
Eingabefeinheit	X-, Y-, Z-Achse	mm	0,001
Positionstoleranz	X-, Y-, Z-Achse	mm	0,010

Hauptantrieb 12 000 1/min. SK 40

Drehmoment	an der Spindel verfügbar		siehe Diagramm
Motorleistung	bei 100% ED	kW	siehe Diagramm
	bei 40% ED	kW	siehe Diagramm
Spindeldrehzahl	Stufenlos programmierbar	1/min.	20 - 12 000
	in Betriebsart 2	1/min.	0 - 800
	in Betriebsart 3	1/min.	0 -5 000

Leistungsdiagramm

10.235101

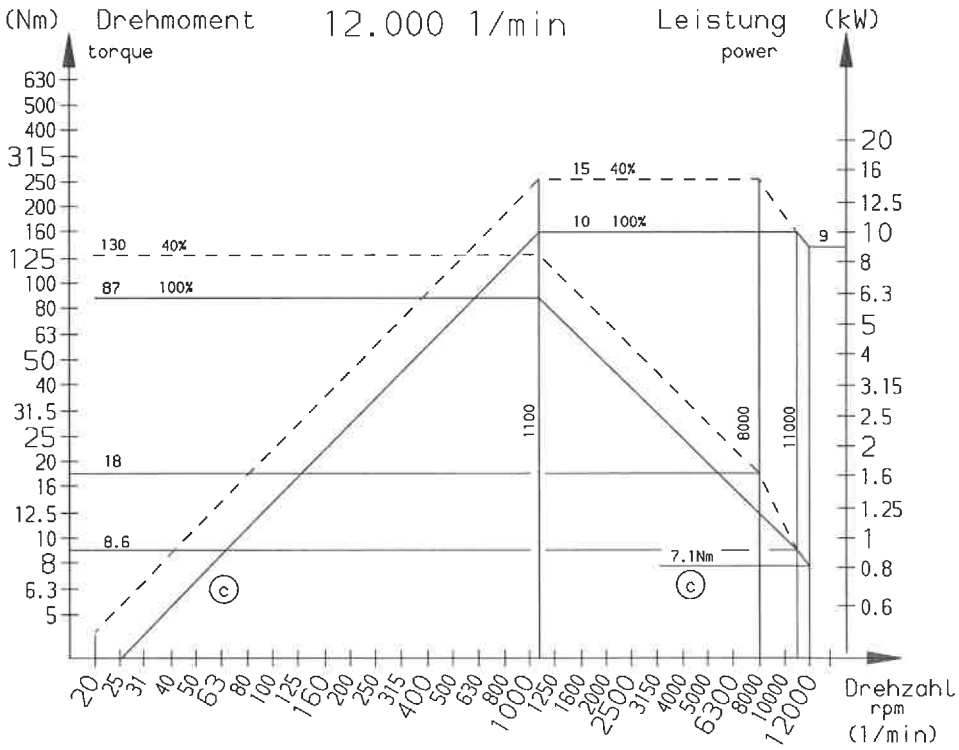

Vorschubantrieb

	AC-Servomotoren in Digitaltechnik	für Achse	X, Y, Z
Vorschubgeschwindigkeit	X-, Y-, Z-Achse stufenlos programmierbar	mm/min.	0 - 30 000
Eilgang	X-, Y-, Z-Achse	m/min.	30
Einrichtbetrieb	X-, Y-, Z-Achse	m/min.	0 - 2 000

Arbeitsspindel SK 40

Werkzeug-aufnahme	Steilkegelschaft	SK 40	nach DIN 69871
	Siehe Kapitel „Werkzeugmagazin und Werkzeuge“.		
Werkzeug-spannung	hydraulisch / mechanisch		
Anzugsbolzen	Normalwerkzeug	DIN 69872	Form A
		ISO 7388/2	Typ B
	Innere Kühlschmierstoffzuführung (IKZ)	DIN 69871	Form AD

NC-Rundtisch

Im starren Tisch eingebaut.

Aufspannfäche	mm	600 x 1 000 / Ø 600
Zentrierbohrung	mm	Ø 50^{H6} (2")
Anzahl der T-Nuten / Größe:		
Spannnuten	Stck.	8 / 14^{H12}
Richtnut (mittlere)	Stck.	1 / 14^{H7}
Abstand der T-Nuten	mm	63

Festhalten der drehbaren Tischplatte über Motorbremse

Haltemoment der Tischplatte Md		
bei 100 %	Nm	1 229
bei 60 %	Nm	1 542
bei 40 %	Nm	1 898
bei 25 %	Nm	2 054

Schmierung		Fett
Antrieb (AC-Servomotor):		
Motordrehzahl n_N	min^{-1}	4 500
Drehmoment M_O	Nm	9,5
Tischdrehzahl	min^{-1}	max. 40
Tischgewicht	kg	850
Zulässige Belastung des Tisches	kg	900

Wenn ein Werkstück auf dem starren Tisch mit eingebauten NC-Rundtisch eingespannt werden soll, so muss der NC-Rundtisch aus dem Lagekreis genommen werden (siehe „**Umschalten der Maschinenkonfiguration**“ im Kapitel Bedienung).

5 Achs-Maschine mit B-Achse / NC-Rundtisch

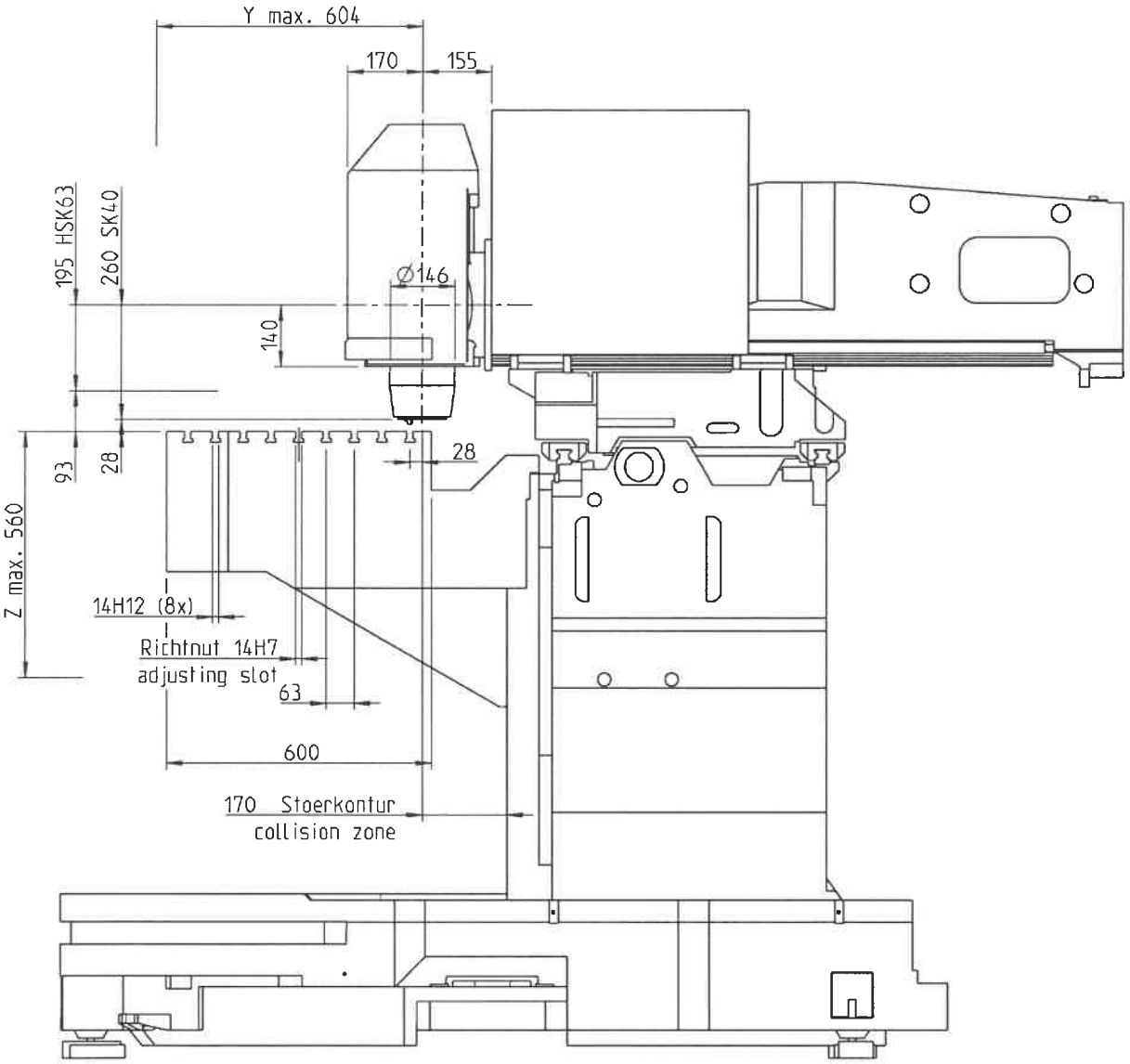

5 Achs-Maschine mit B-Achse / NC-Rundtisch (max. Werkstückgröße)

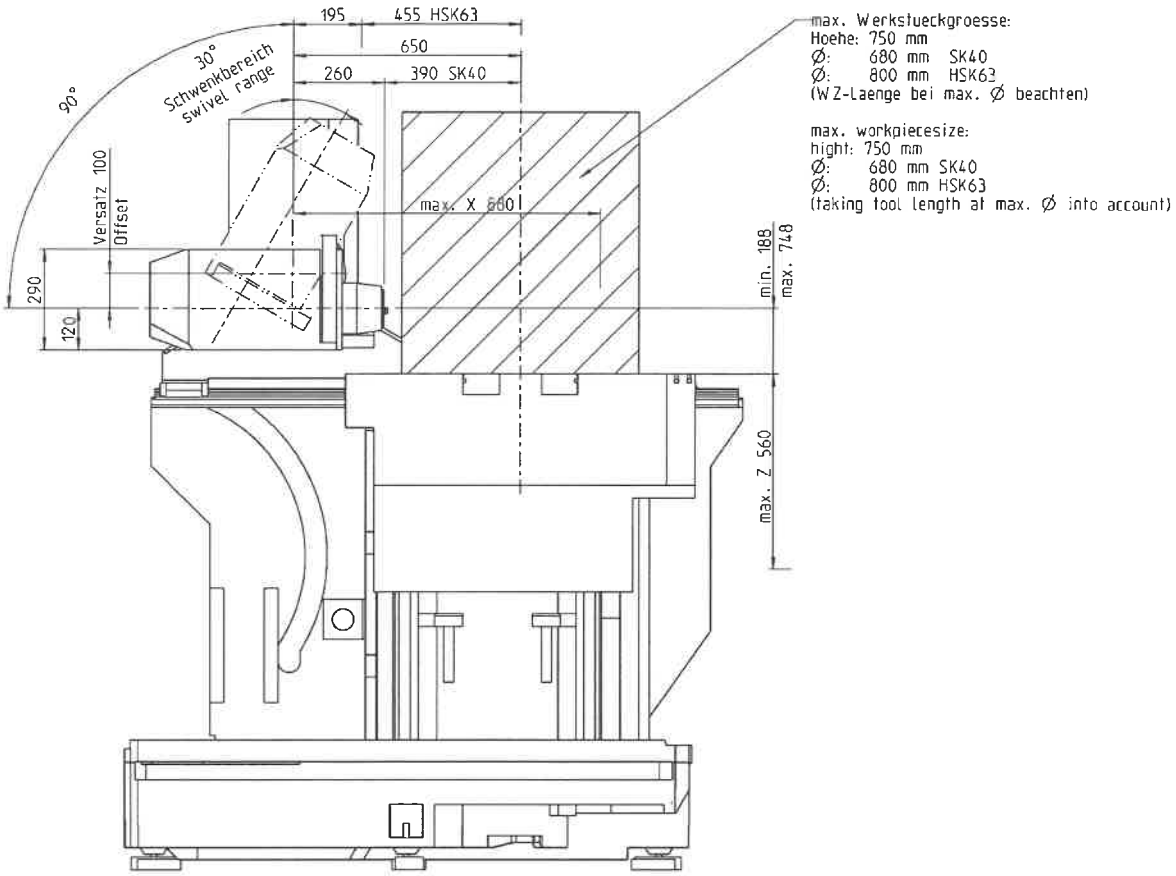

5 Achs-Maschine mit B-Achse / NC-Rundtisch

Draufsicht

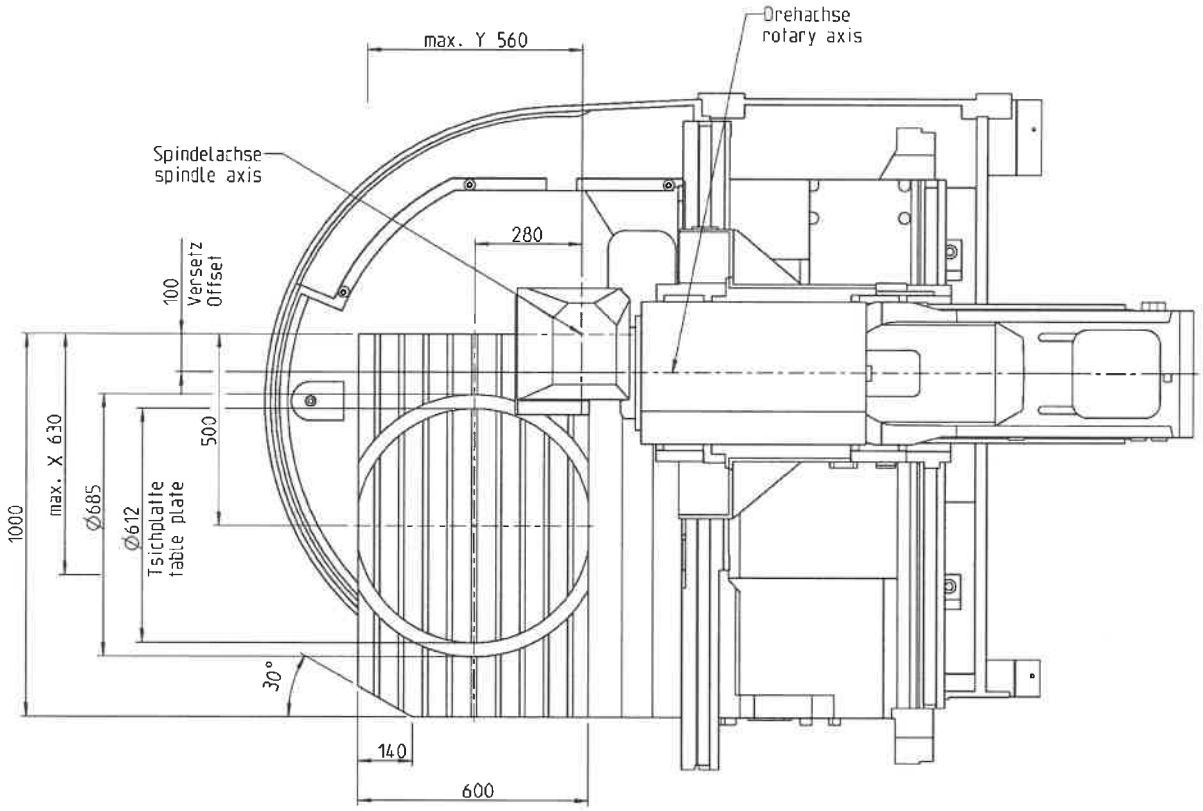

NC-Rundtisch mit Meßtaster TT 130, B-Achse

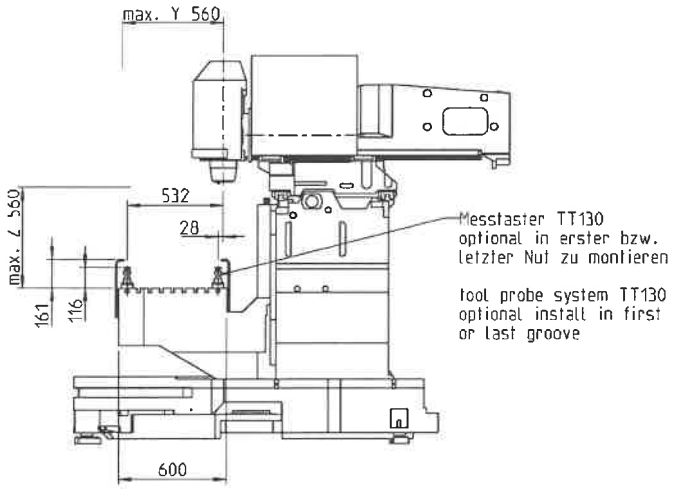

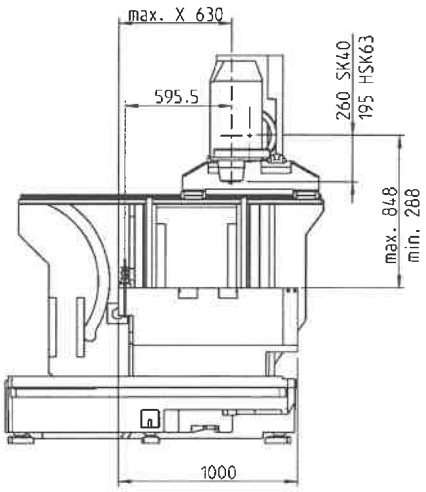

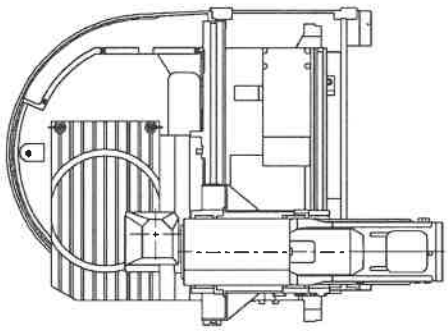

Wegeinschränkung B-Achse

