# Gewicht - Maschine

## Maschinengewicht

Maschine mit starrem Tisch und
- Pick-up Werkzeugmagazin . . . . . ca. kg . . . . . 6 800
- Kettenmagazin 60 Werkzeugplätze . . . ca. kg . . . . . 8 500

Maschine mit Pick-up Werkzeugmagazin,
max. Gewicht für Werkstück,
Werkzeug und Betriebsstoffe,
Kühlschmierstoffanlage . . . . . max. kg . . . . . 8 500

Maschine mit Kettenmagazin,
max. Gewicht für Werkstück,
Werkzeug und Betriebsstoffe,
Kühlschmierstoffanlage . . . . . max. kg . . . . . 10 100

Späneförderer ohne Befüllung . . . . . ca. kg . . . . . .400

Bandfilteranlage ohne Befüllung . . . . . ca. kg . . . . . .410

# Aufstellplan - Maschine mit Bandfilteranlage 600 l

## Seitenansicht

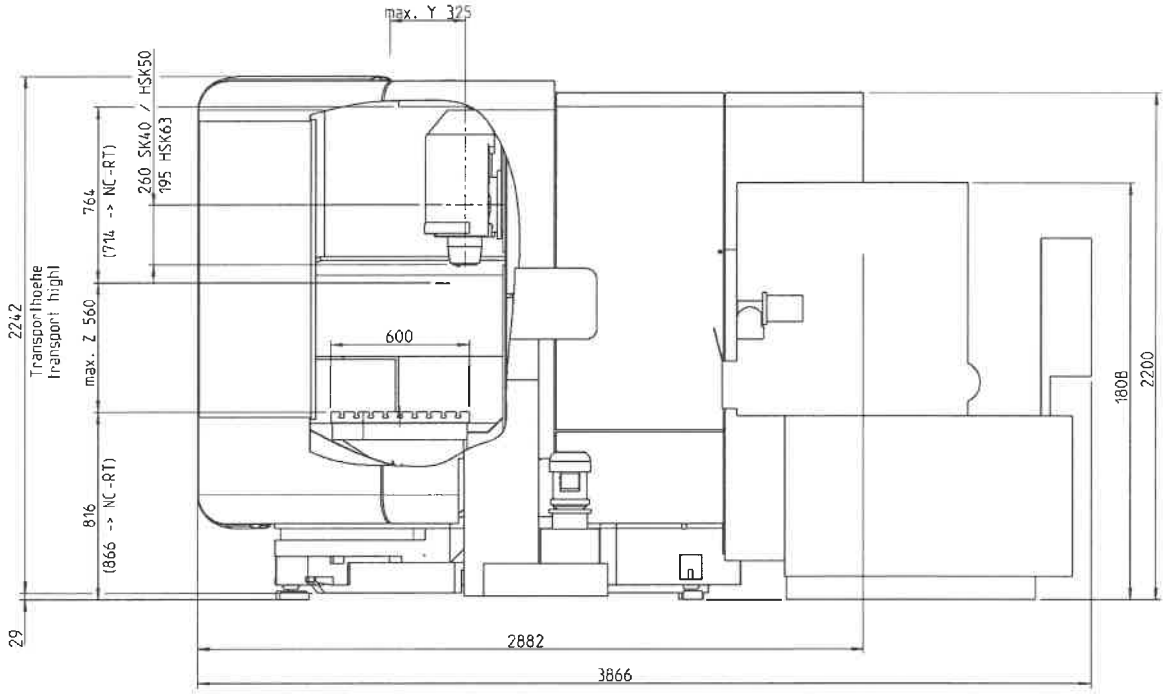

## Draufsicht

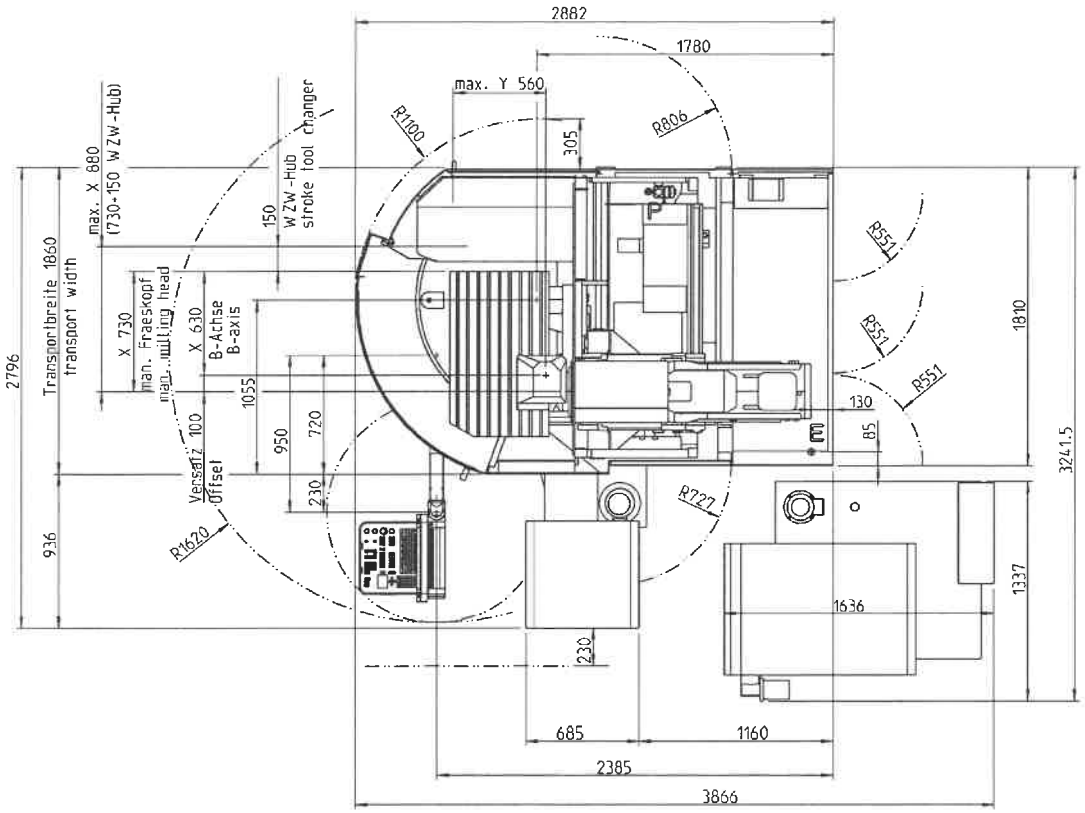


E Netzanschluß
P Pneumatikanschluß

**Achtung!**

Fluchtwege und Sicherheitsbereiche entsprechend den Gesetzen, Vorschriften und Bestimmungen einhalten.

# Aufstellplan - Maschine Nebelabscheider

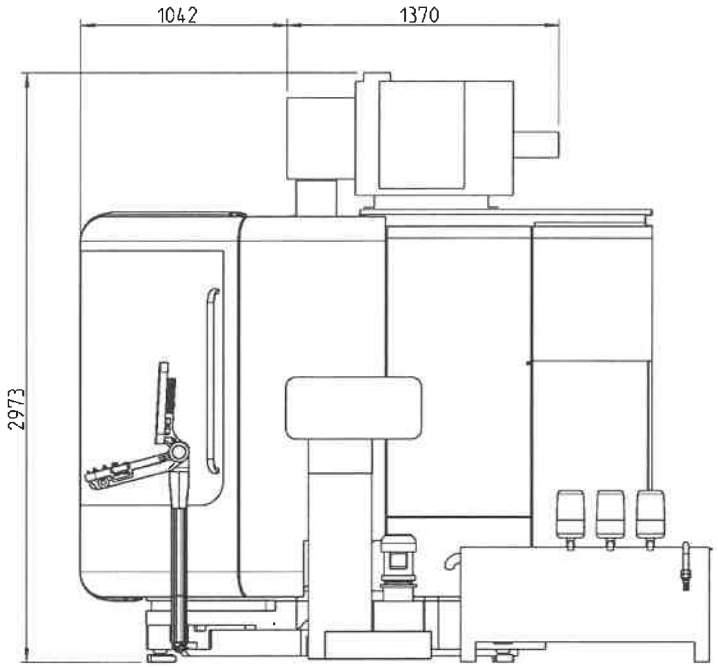


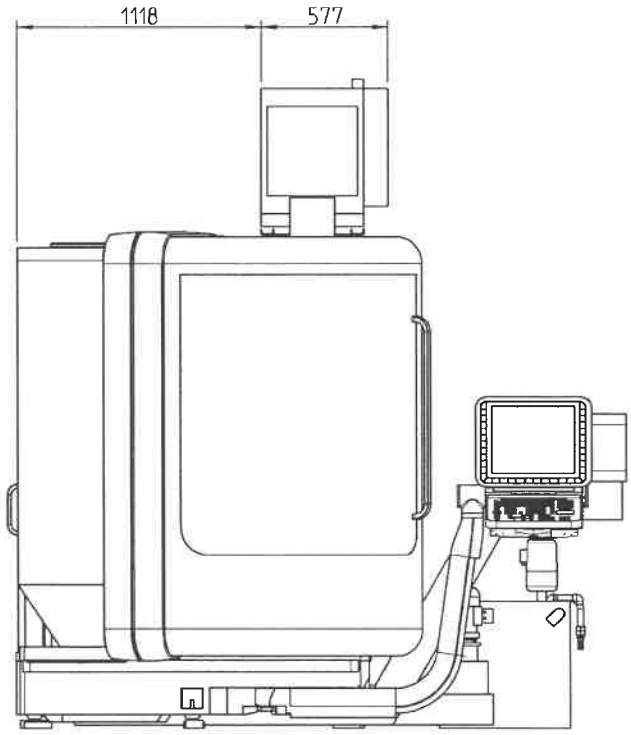

# Maschinenauflager - Maschine

**Typ GP37+TK 8**

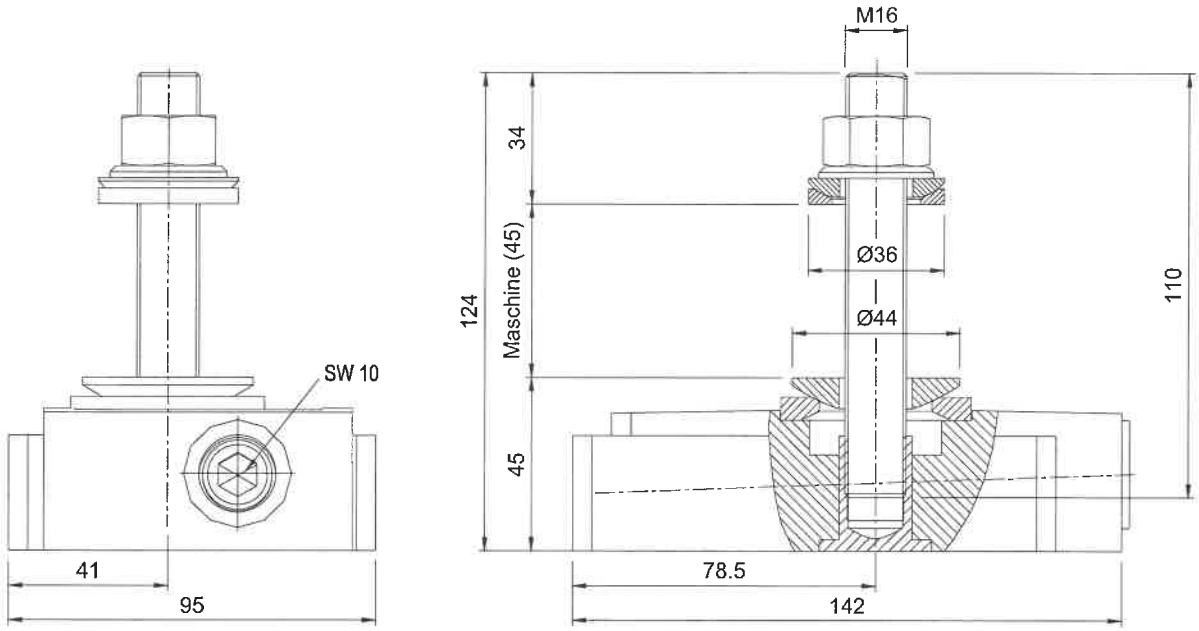

# Anordnung der Maschinenauflager - Maschine

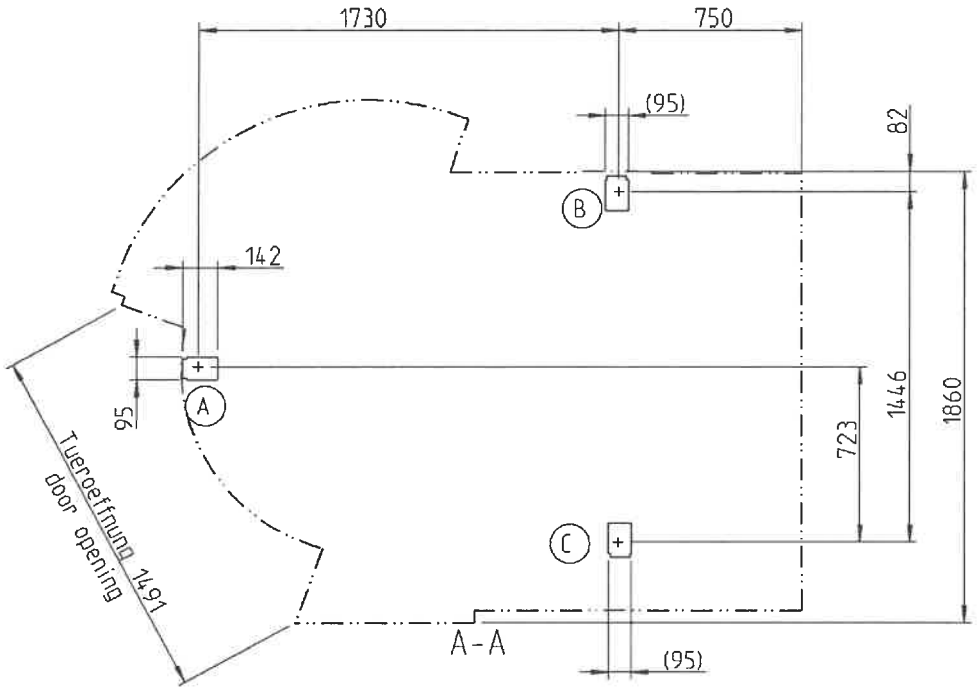


| | max. Auflagekraft<br>max. load on machine support |
|---|---|
| A | 39000 N (3.9t) |
| B | 34000 N (3.4t) |
| C | 45000 N (4.5t) |