3 Technische Daten

3.1 Maschinendaten

Arbeitsbereich		
Spitzenweite	mm	1000
Spitzenhöhe	mm	210
Umlaufdurchmesser über Bett	mm	435
Umlaufdurchmesser über Planschlitten	mm	200
Bettbreite	mm	300
Verschiebeweg des Planschlittens	mm	260
Verschiebeweg des Oberschlittens	mm	120
Planschieberlänge	mm	790
Planschieberbreite	mm	200
Bettschlittenführungslänge	mm	540
Drehmeißelquerschnitt (Breite x Höhe)	mm	25 x 25
Schwenkbereich Oberschlitten	Grad	-

Drehspindel		**Spindelbohrung 66**
Spindelbohrung	mm	66
Spindelkopf ISO702-3 (DIN55027)	Größe	6
Spindelkopf Hinterend -	Größe	-
Spindeldurchmesser im vorderen Lager	mm	110
Innenkegel der Hauptspindel	ME	70

Hauptantrieb		Spindelbohrung 66
Antriebsleistung 60% / 100% ED	kW	20/17
Drehmoment max. an Spindel 60% ED	Nm	450
Gesamtdrehzahlbereich	1/min	1-3500
Drehzahlbereich Getriebestufe I	1/min	-
Drehzahlbereich Getriebestufe II	1/min	-

Vorschubantrieb		
Vorschubbereich längs/plan	mm/U	0,001-50
Vorschubkraft längs	N	10000
Vorschubkraft plan	N	5000
Eilganggeschwindigkeit X-Achse	m/min	4
Eilganggeschwindigkeit Z-Achse	m/min	8

Reitstock		
Pinolendurchmesser	mm	65
Pinolenhub	mm	120
Innenkegel der Pinole	MK	4

Gewindeschneidbereich		
Metrische Gewinde	mm	0,1-2000
Zollgewinde	Gg./Zoll	112-1/64
Modulgewinde	mm	0,05-56
DP-Gewinde	DP	448-0,05
Anzahl der Gewindegänge max.		360

Maschinenschallpegel		
Maschinenschallpegel	dB(A)	77

Abmessungen		
Länge	mm	2700
Breite	mm	2300
Höhe	mm	1900
Gewicht	kg	3400

3.2 Spindelkopf

Spindelbohrung 66 mm
ISO702-3 (DIN55027) / 6

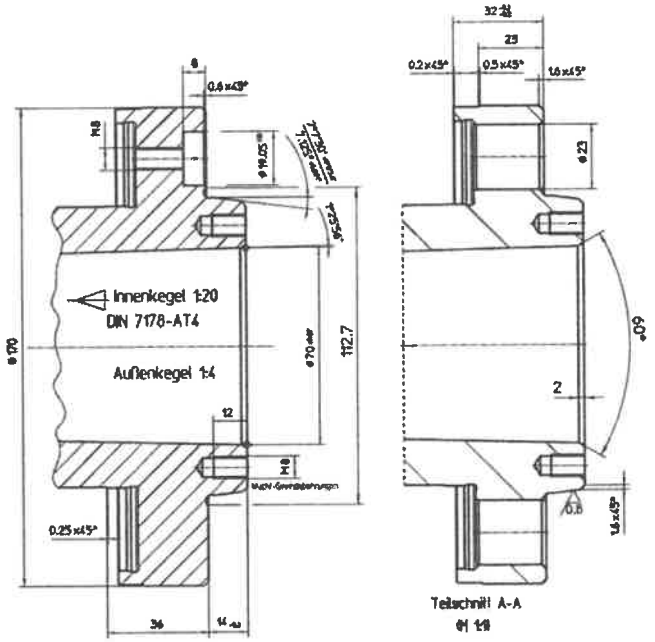

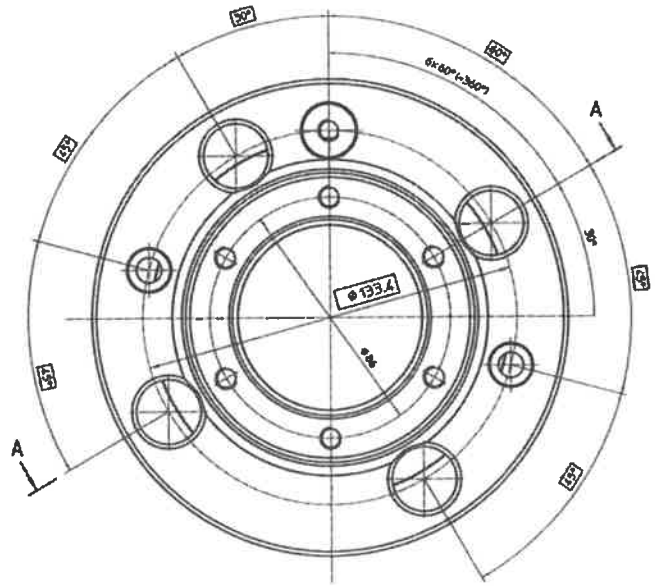

3.3 Drehmoment-Leistung-Drehzahl-Diagramm

M Drehmoment [Nm] P Leistung [kW] n Spindeldrehzahl [1/min]

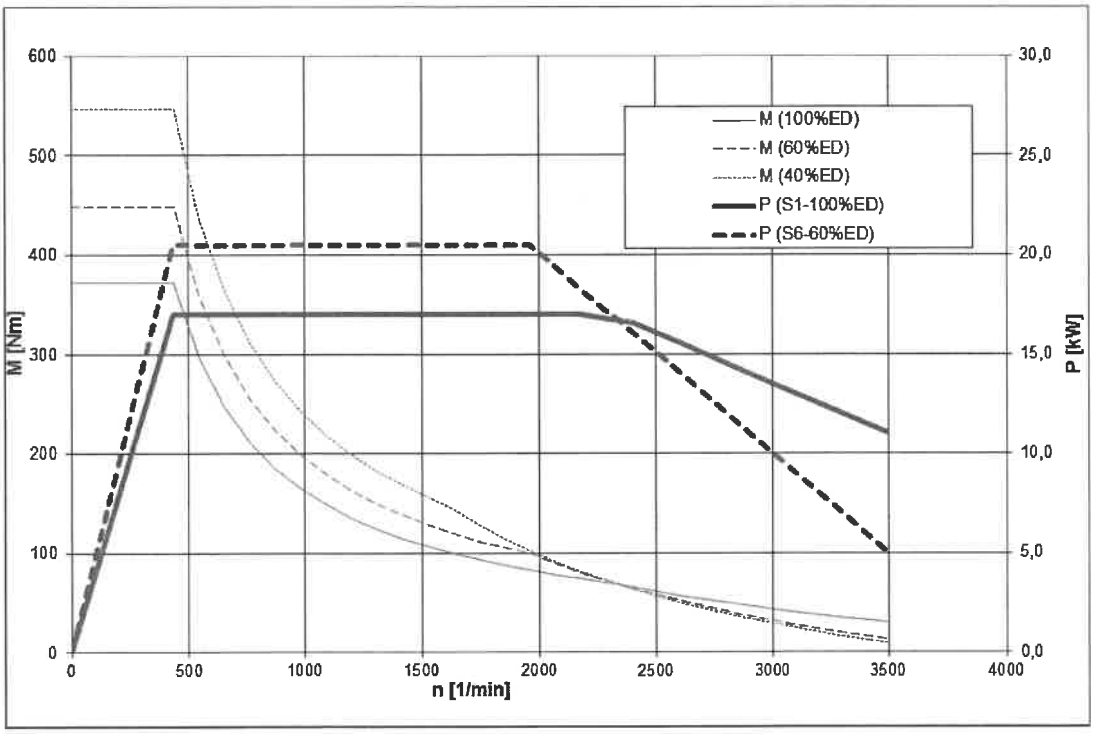

3.4 Umlaufdurchmesser

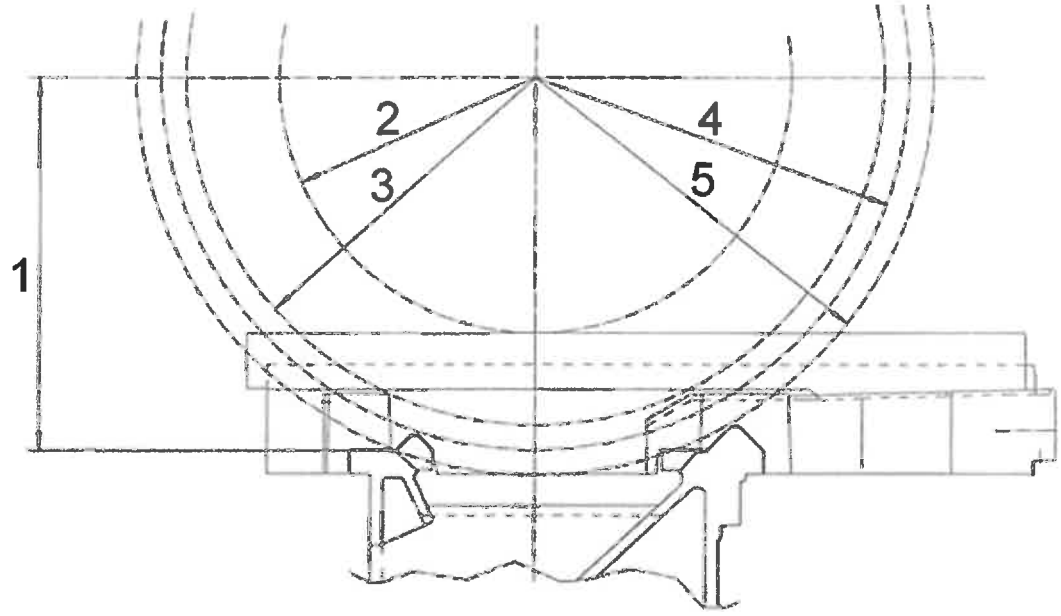

Abb. 1: Umlaufdurchmesser

Umlaufdurchmesser			E40
1	Spitzenhöhe	mm	210
2	Umlaufdurchmesser über Planschlitten	mm	200
3	Umlaufdurchmesser über Schlittenhörner	mm	425
4	Umlaufdurchmesser über Bett	mm	435
5	Umlaufdurchmesser über Aussparung	mm	460

3.5 Arbeitsraumschema

Multisuisse / Parat

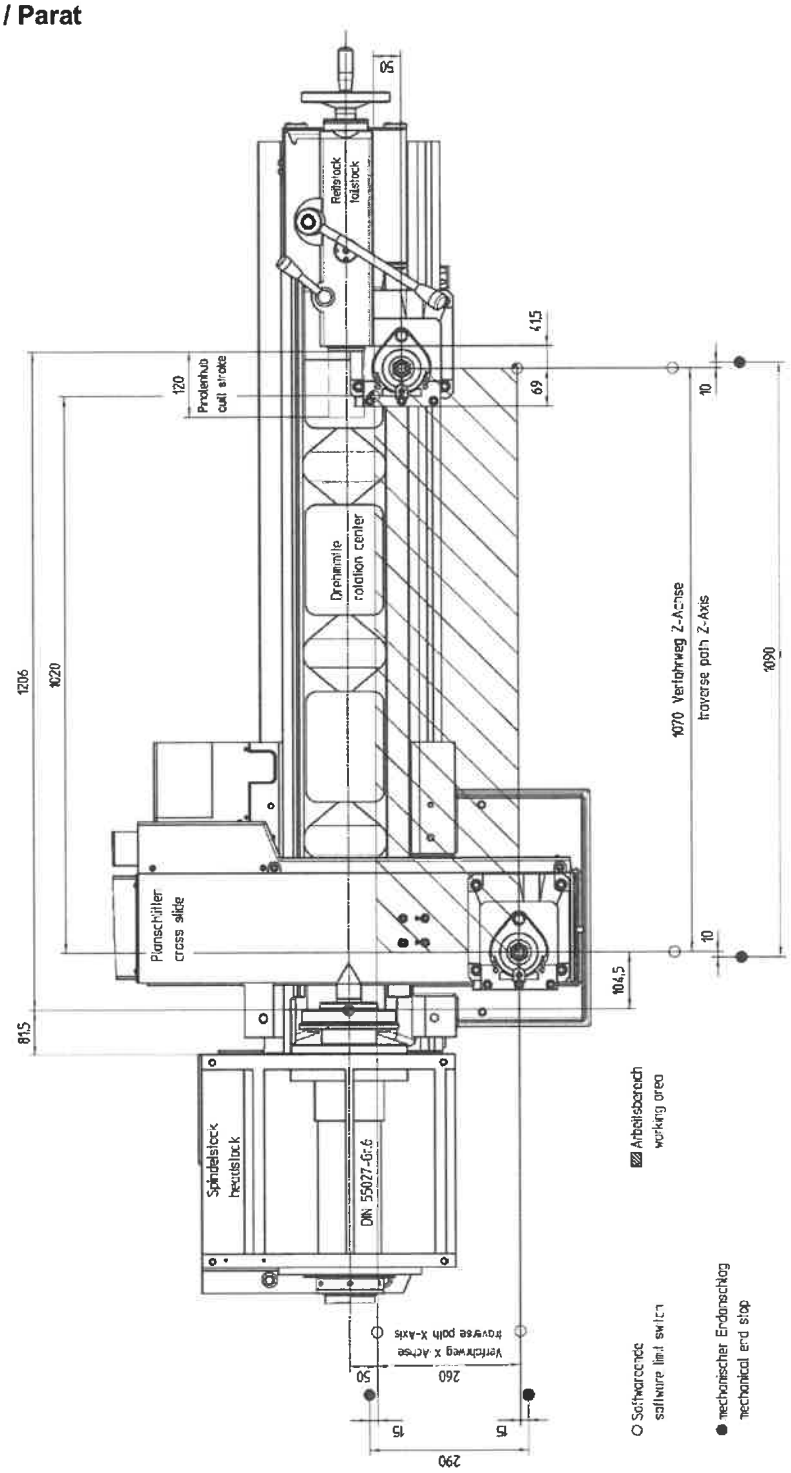

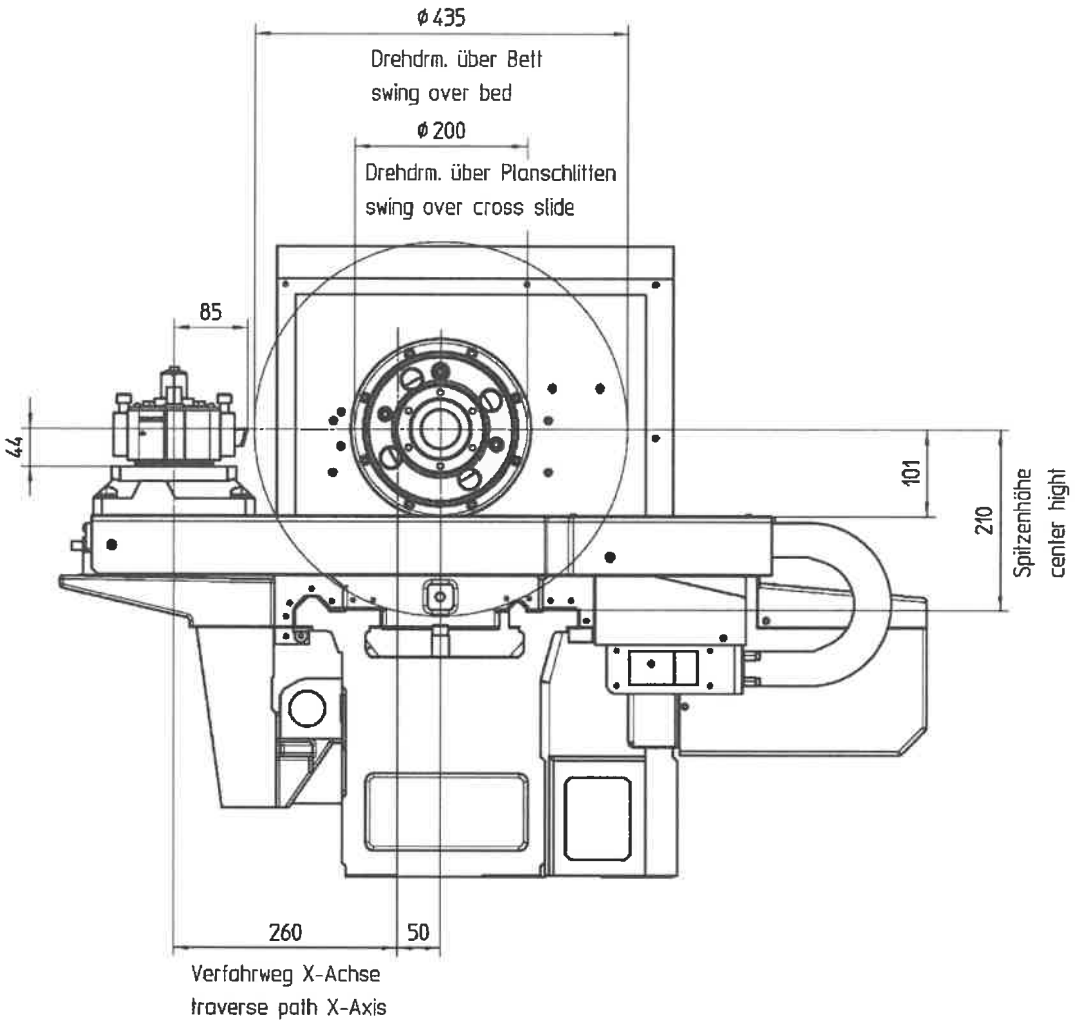
ϕ 435
Drehdrm. über Bett
swing over bed
ϕ 200
Drehdrm. über Planschlitten
swing over cross slide
85
44
101
210
Spitzenhöhe
center hight
260
50
Verfahrweg X-Achse
traverse path X-Axis

Sauter 8fach Scheibenrevolver

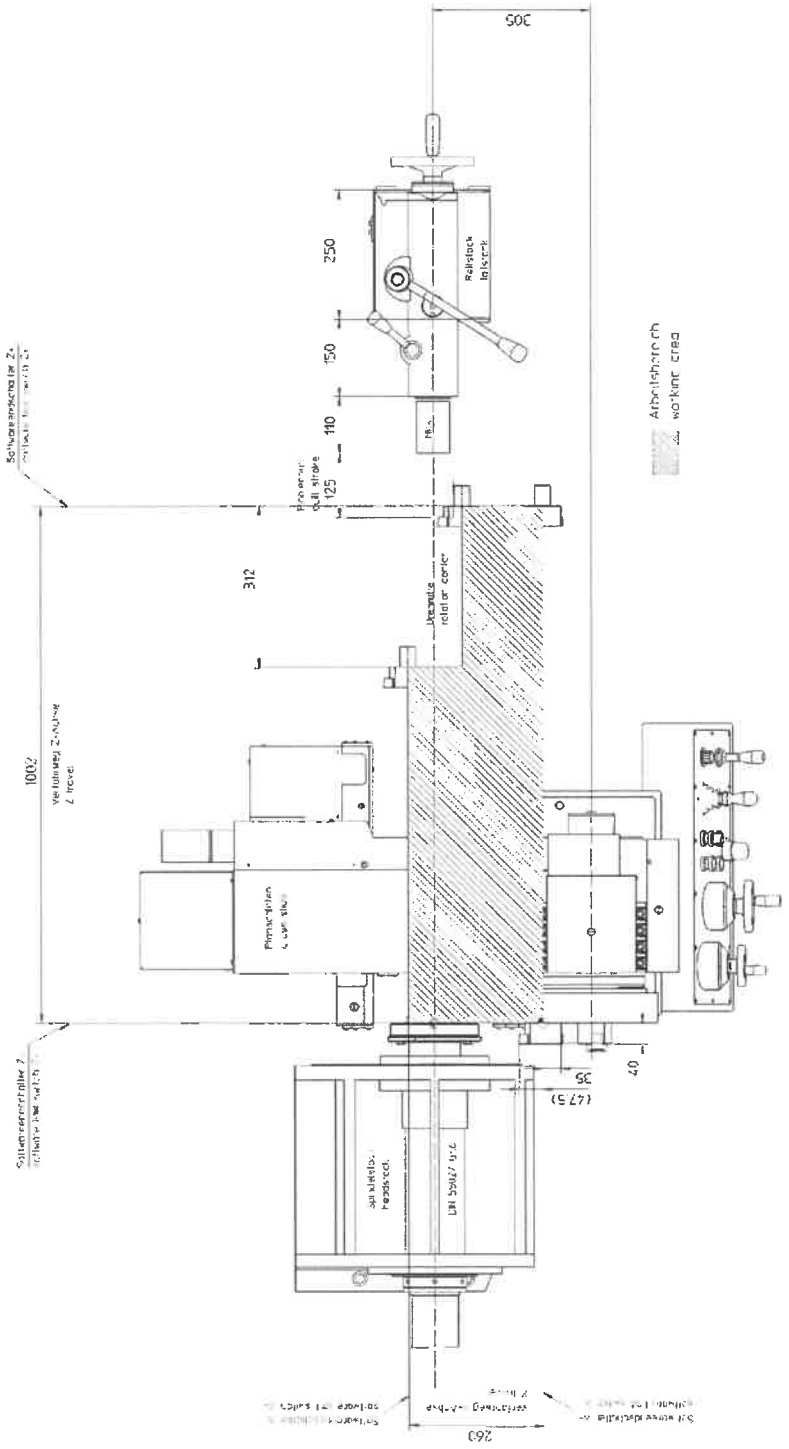

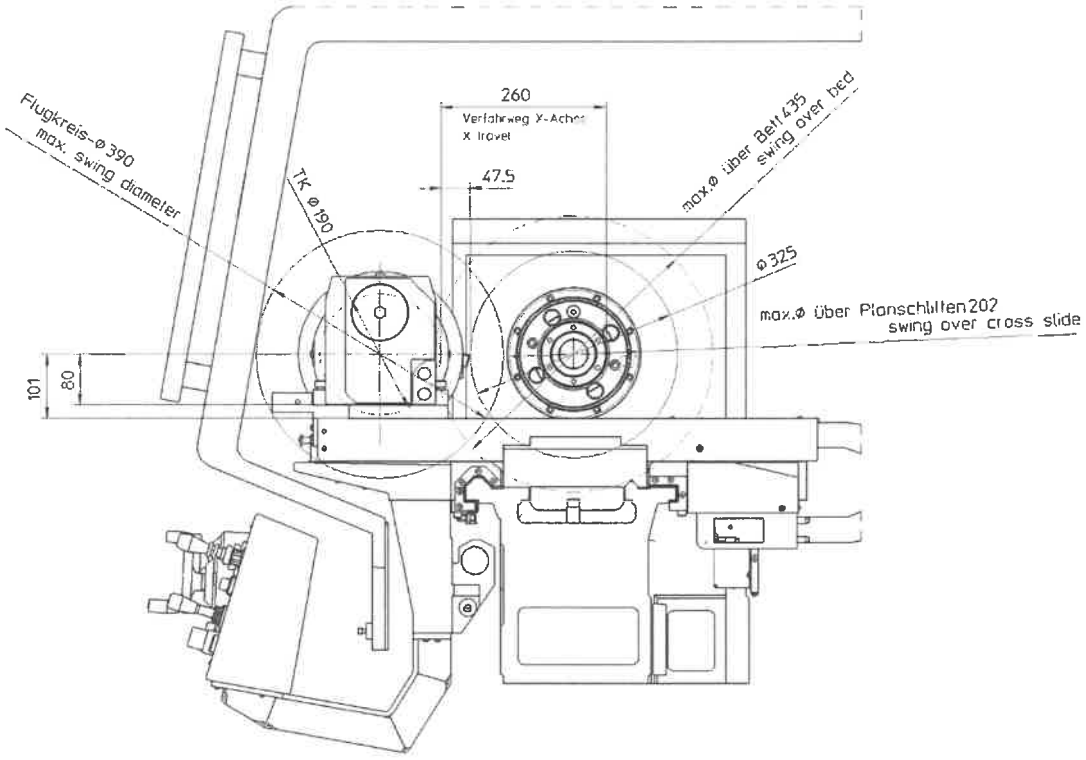
Flugkreis-ø390
max. swing diameter
260
Verfahrweg X-Achse
X travel
47.5
TK ø190
max.ø über Bett 435
swing over bed
ø325
max.ø über Planschlitten 202
swing over cross slide
101
80

3.6 Bettquerschnitt

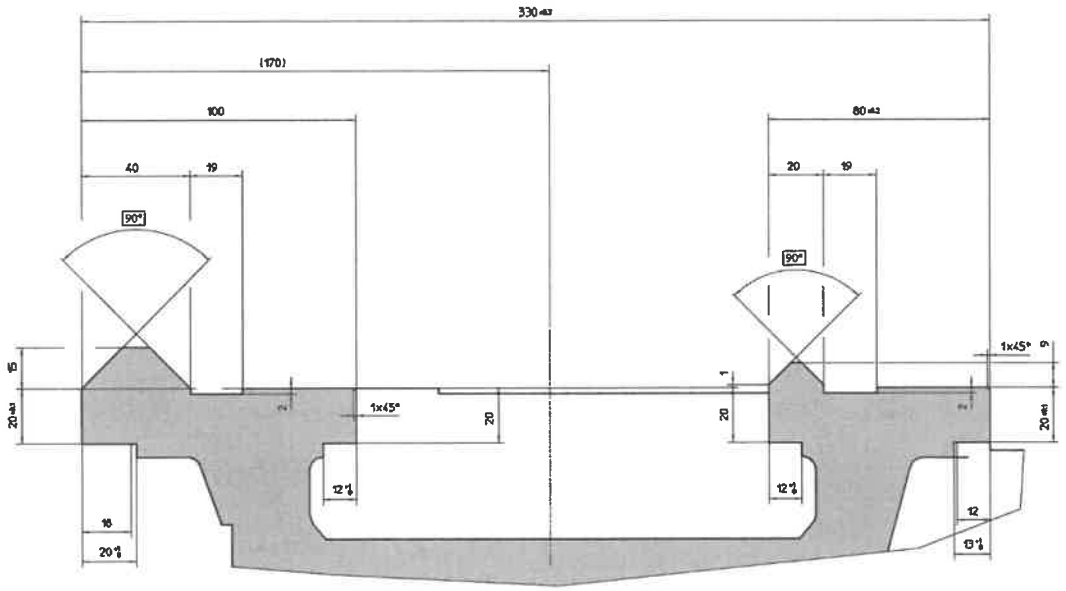

Abb. 2: Bettquerschnitt

3.7 Werkstückgewichte

Die maximal zulässigen Werkstückgewichte gelten inkl. Spannmittel.

Werkstückgewichte		E40
Spindelbohrung	mm	66
Spindeldurchmesser im vorderen Lager	mm	110
Pinolendurchmesser	mm	65
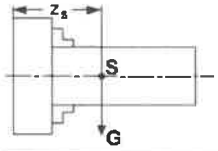	Zs mm	150
	daN	150
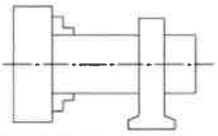	daN	250
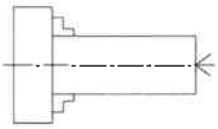	daN	250
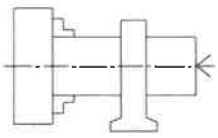	daN	300
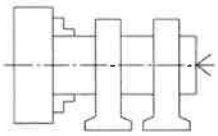	daN	-

3.8 Antriebsschema

3.8.1 Hauptantrieb

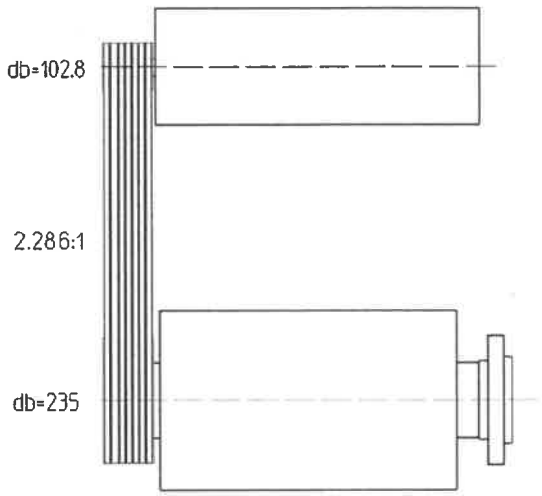

Abb. 3: Hauptantrieb

Hauptantrieb		Spindelbohrung 66
Spindelbohrung	mm	66
Nennleistung 100% / 60% ED	kW	17/20,5
Nenndrehmoment 100% / 60% ED	Nm	162/196
Nenndrehzahl	1/min	1000
Drehzahl max.	1/min	8000
Gesamtdrehzahlbereich	1/min	1-3500
Drehzahlbereich Getriebestufe I	1/min	-
Drehzahlbereich Getriebestufe II	1/min	-
iges Getriebestufe I		-
iges Getriebestufe II		-

3.8.2 X-Achse

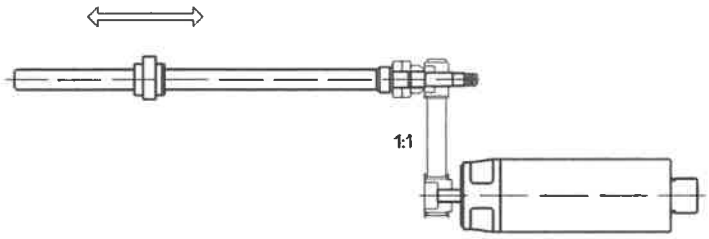

Abb. 4: X-Achse

X-Achse		
Nenndrehmoment	Nm	3
Nenndrehzahl	1/min	3000
Vorschubkraft	kN	3,4
Eilganggeschwindigkeit X-Achse	m/min	4
Nenndurchmesser Spindel	mm	20
Steigung Spindel	mm	5
iges		1:1

3.8.3 Z-Achse

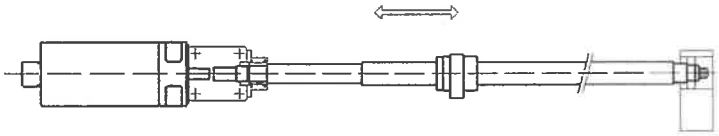

Abb. 5: Z-Achse

Z-Achse		
Spitzenweite	mm	1000
Nenndrehmoment	Nm	11
Nenndrehzahl	1/min	3000
Vorschubkraft	kN	12,44
Eilganggeschwindigkeit Z-Achse	m/min	8
Nenndurchmesser Spindel	mm	25
Steigung Spindel	mm	5
iges		1:1