4.4.5 Verankerung

4.4.5.1 Nivellierelement

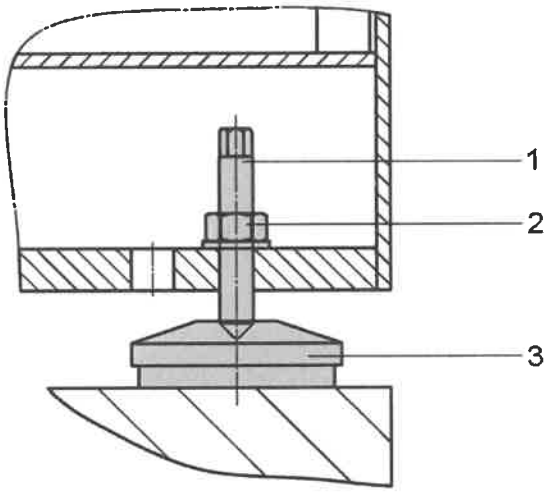

Abb. 11: Nivellierelement

1 Stellschraube

2 Mutter

3 Nivellierelement

Arbeitsschritte

Nivellierelemente werden nur bei kleineren Maschinen oder in Kombination mit einer Verankerungsvariante verwendet.

Mit Hilfe der Stellschraube kann die Maschine in der Höhe ausgerichtet werden.

4.4.5.2 Airloc Nivellierschuh

Airloc Nivellierschuhe können nur in Kombination mit Ankerstangen verwendet werden.

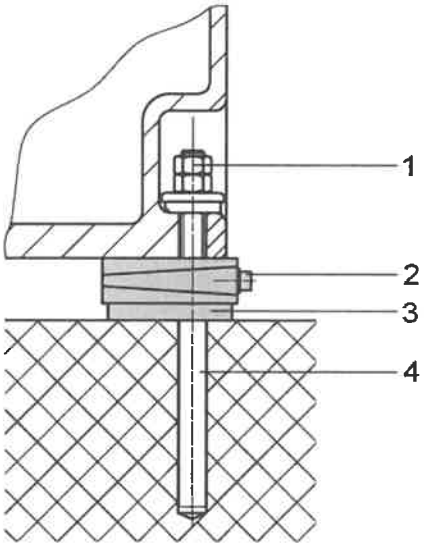

Abb. 12: Airloc Nivellierschuh

1 Mutter
2 Stellschraube
3 Airloc Nivellierschuh
4 Ankerstange

Arbeitsschritte

1. Ausrichten durch Stellschraube an der Vorderseite des Nivellierschuhs.
2. Die Mutter ist zum Fixieren der Ausrichtung.

4.4.5.3 Verbundanker

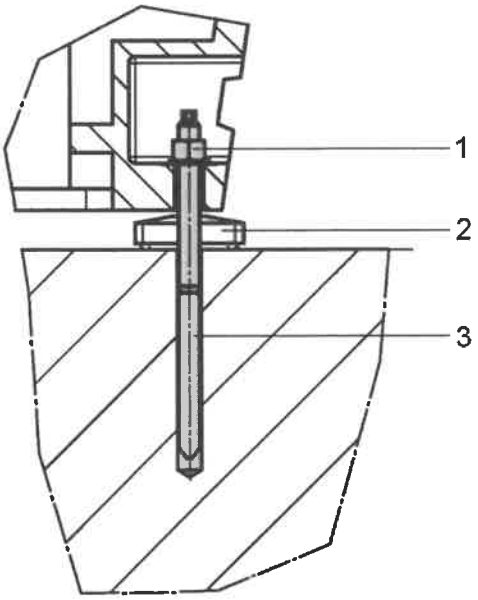

Abb. 13: Verbundanker

1 Mutter

2 Unterlegvariante

3 Verbundanker

Arbeitsschritte

1. Die Maschine auf den vorgesehenen Platz stellen und die Positionen der Löcher für den Verbundanker anzeichnen.
2. Maschine entfernen um die Löcher zu bohren und anschließend zu reinigen.
3. Verbundankerpatrone (zum Verkleben der Ankerstangen im Fundament) in die Löcher Stecken.
4. Verbundanker in die dafür vorgesehenen Löcher im Fundament befestigen.
5. Maschine wieder an den vorgesehenen Platz stellen, dabei den vorsichtig in Löcher an Maschinenfuß einführen.
6. Die Aushärtezeit des Vergußmörtels den Herstellerangaben entnehmen.
7. Mit Stellschraube der Unterlegvariante Maschine ausrichten.
8. Nach Aushärten der Verbundankerpatrone mit Mutter die Ausrichtung fixieren.

4.4.5.4 BW-Fixator/NIVELL-Schwerlastanker

Bei Verankerung der Maschine sollten folgende Punkt beachtet werden:

- Auf die Genauigkeit des Fundamentes und dessen Aussparungen ist bei dieser Variante besonders zu achten.
- Das Verankern der Maschine mit BW-Fixatoren sollte von einer Servicekraft der Firma Weiler durchgeführt werden.

Versenkt Variante

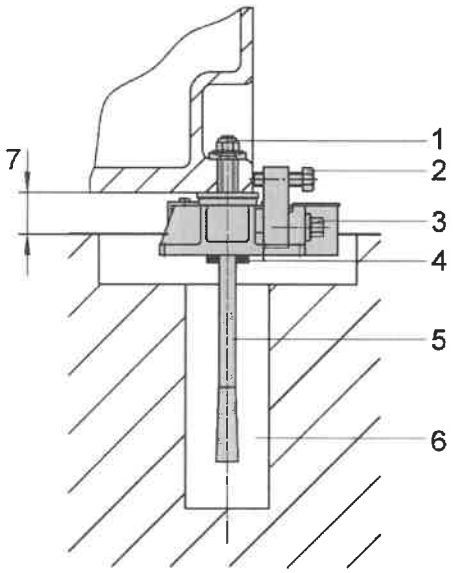

Erhöhte Variante

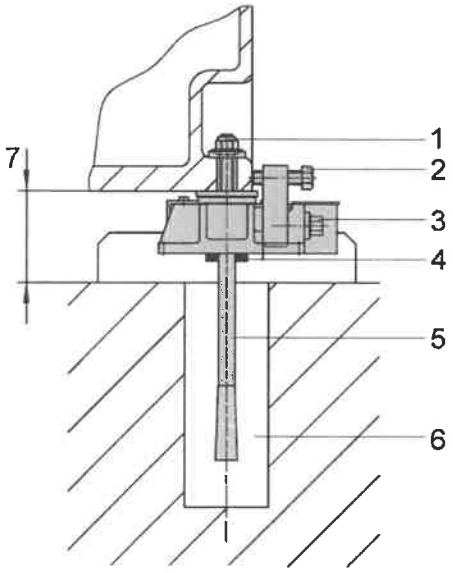

Abb. 14: BW-Fixator/NIVELL-Schwerlastanker

1 Schraube
2 Schraube Horizontalausrichtung
3 Schraube Höhenausrichtung
4 Ankerstange
5 Aussparung/Vergußmörtel
6 Abstand Fundament Maschine (Im Fundamentplan gekennzeichnet)

Arbeitsschritte

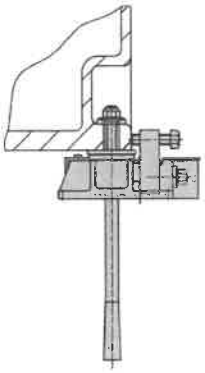

1. Sämtliche Fixatoren sind mit Hilfe der Schraube Höhenausrichtung auf die geringste Höhe einzustellen.

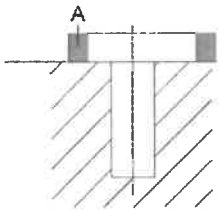

2. Vergußrahmen (A) über die Aussparungen am Fundament platzieren.
   - Vergußrahmen wird nur bei erhöhter Variante verwendet.

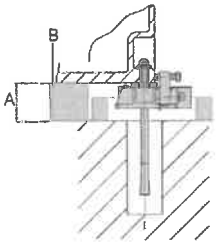

3. Maschine an den vorgesehenen Platz stellen, dabei die Ankerstangen in die gebohrten Löcher versenken.
   - Die Maschine muss auf Stellklötze (B) gestellt werden. Die Höhe (A) der Stellklötze ist im Fundamentplan bemaßt.
4. Die Maschine muss nun durch Höhenanpassung der Stellklötze auf < 5 mm ausgerichtet werden.

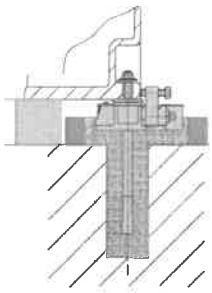

5. Ausgießen der Ankerstangen im Fundament
   - Der Vergußmörtel muss dabei bis an die Oberkante des Vergußrahmens reichen (bei versenkter Variante Oberkante Fundament).

Hinweise des Herstellers beachten.

6. Vergußmörtel Aushärten lassen.
7. Wenn vorhanden Vergußrahmen entfernen.
8. Maschine mit Hilfe der Schrauben Höhenausrichtung und Schrauben Horizontalausrichtung ausrichten.
9. Stellklötze können nun entfernt werden.

4.4.6 Fundament



Das Fundament muss exakt nach den Vorgaben auf dem Fundamentplan bereitgestellt werden.

Fundamentebenheit		
max. Unebenheit	mm	<3

Fundamenttiefe		
E40	mm	500

Für die Maschine muss ein geeignetes Fundament bereitgestellt werden, um Funktion und Genauigkeit der Maschine zu gewährleisten. Vor der Erstellung des Fundaments müssen folgende Punkt geklärt werden:

- Wahl der Verankerung der Maschine auf dem Fundament.
  - Wenn nötig bei Erstellung des Fundamentes Aussparungen abformen.
- Position des Kabelkanals zwischen Maschine und Anschluss
- Ebenheit des Fundamentes darf angegeben Wert nicht überschreiten

4.4.6.1 BW-Fixator

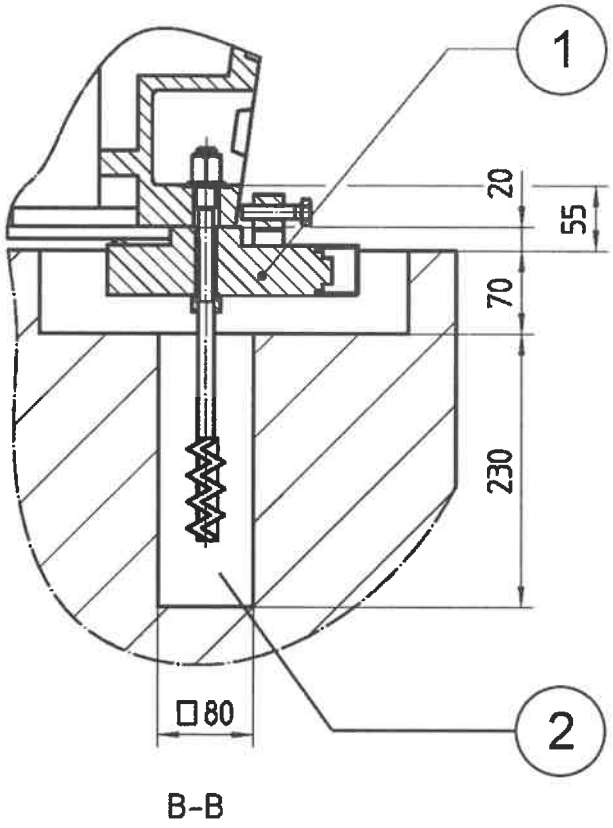

Abb. 15: Aufstellvariante

1 BW-Fixator
2 Vergussmörtel

Aufstellvariante	
E40	V.5040.03.10.03.00

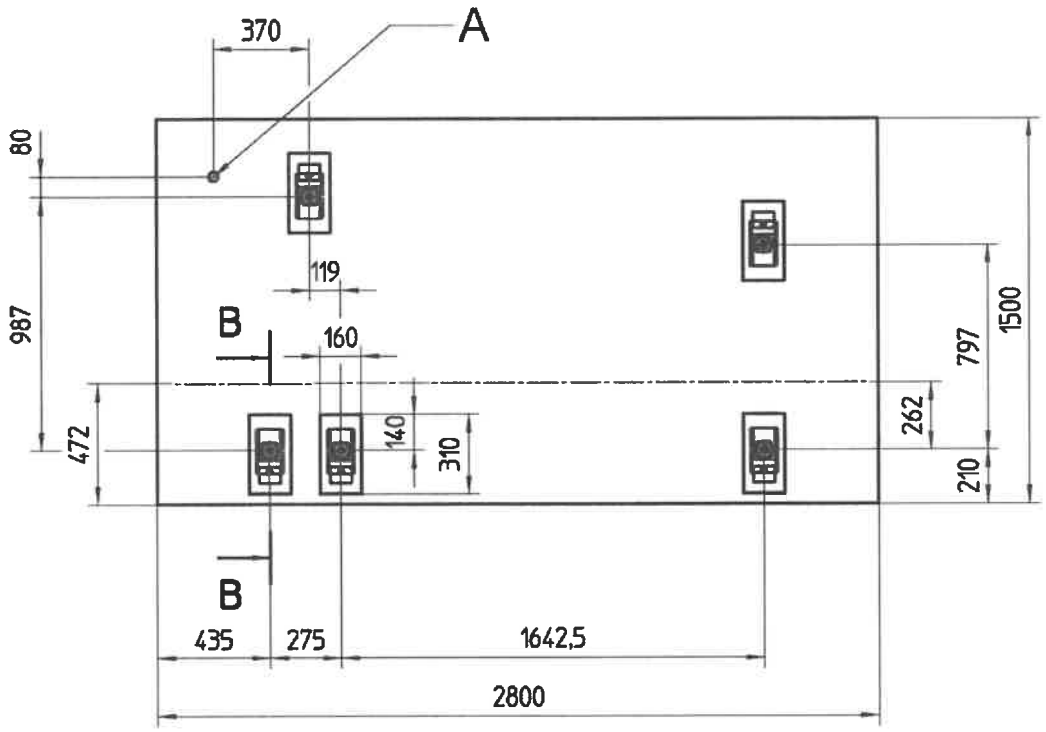

Abb. 16: Fundament (A Elektrische Zuleitung)

4.4.6.2 Airloc Nivellierschuh/Verbundanker

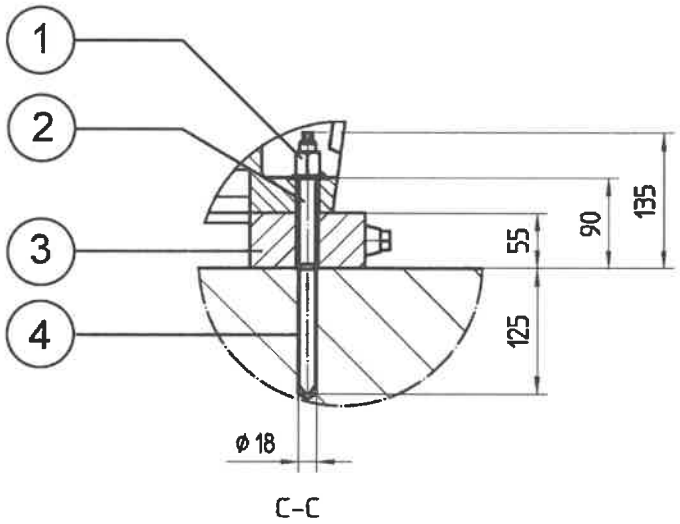

Abb. 17: Aufstellvariante

1 Mutter
2 Verbundanker
3 Airloc Nivellierschuh
4 Verbundankerpatrone
5 Ausrichtstollen (ab SPW 2000 mm)
6 Gewindestift (ab SPW 2000 mm)

Aufstellvariante	
E40	V.5040.03.10.01.00

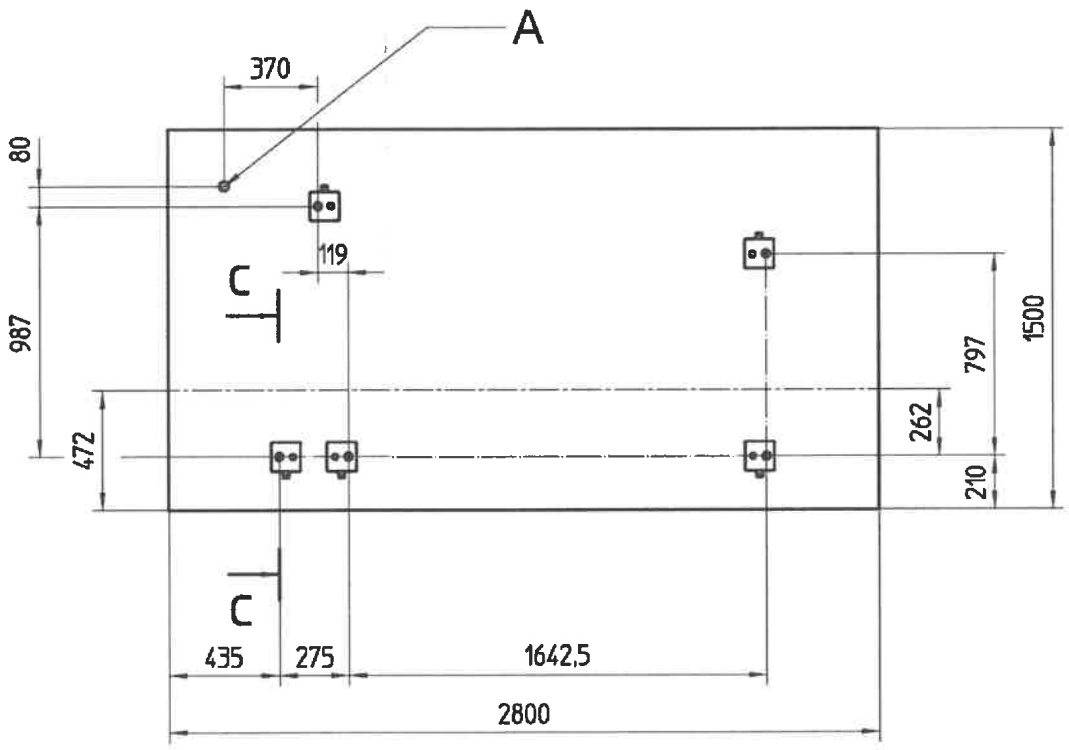

Abb. 18: Fundament (A Elektrische Zuleitung)

4.4.6.3 Airloc Nivellierelement/Verbundanker

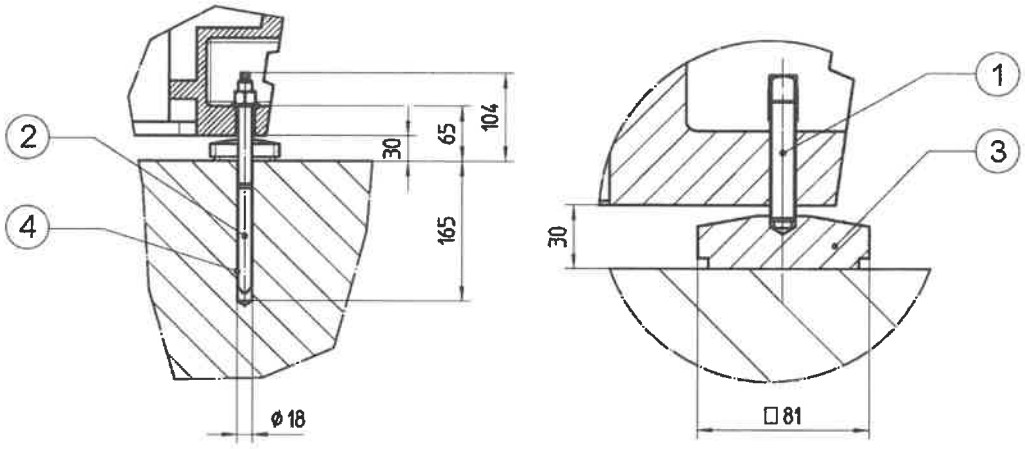

Abb. 19: Aufstellvariante

1 Stellschrauben
2 Verbundanker
3 Airloc Nivellierelement
4 Verbundankerpatrone

Aufstellvariante	
E40	V.5040.03.10.02.00

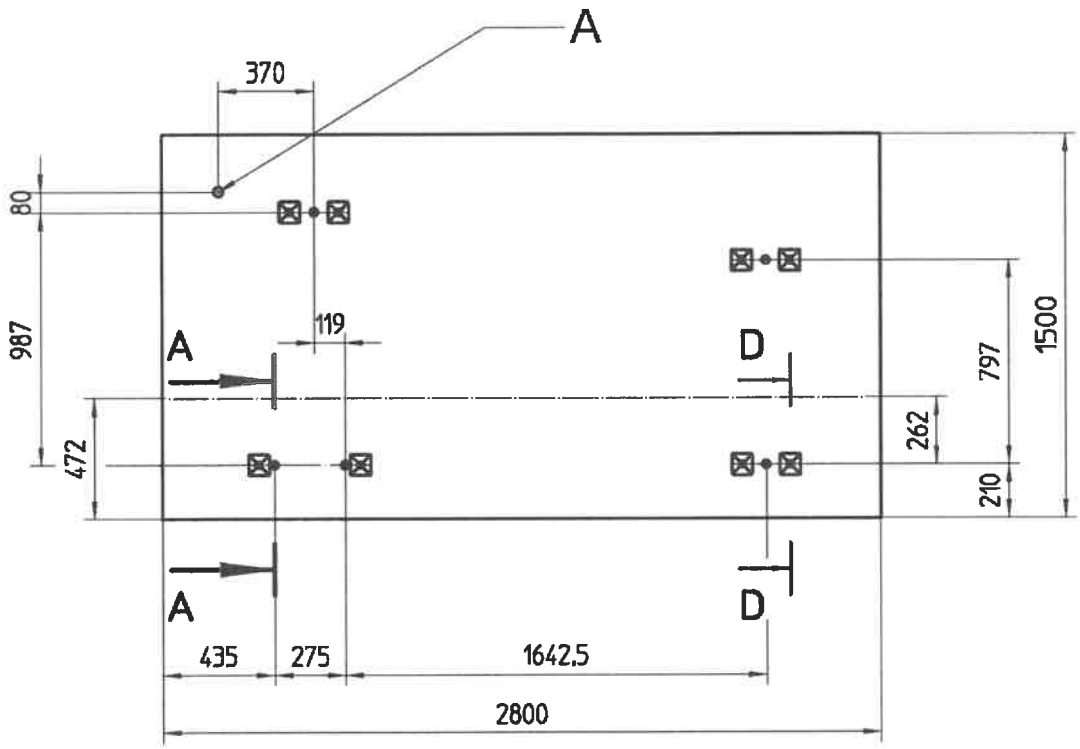

Abb. 20: Fundament (A Elektrische Zuleitung)

4.5 Erstinbetriebnahme

4.5.1 Auspacken

⚠ GEFAHR

Nicht unter die angehobene Maschine treten.

Tod durch herabstürzende Maschine.

- Größtmöglichen Sicherheitsabstand einhalten.

Arbeitsschritte

1. Der Behälter (Container, Kiste) ist an den gekennzeichneten Stellen zu öffnen. Ist die Maschine mit einer Folie geschützt, diese aufschneiden und entfernen.
2. Den Transportunterbau abschrauben.
3. Maschine nur mit der auf den Transportzeichnungen vorgegebenen Arten anheben und transportieren.
4. Transportsicherungen an Bedienpult, Futterschutz und Späneschutz entfernen.

4.5.2 Prüfung der Lieferung

Bei Erhalt der Lieferung ist diese sofort auf folgende Punkte zu prüfen:

- Unversehrtheit
- Vollständigkeit

Bei Reklamationen wenden sie sich umgehend an die Spedition, Versicherung oder die Firma WEILER.