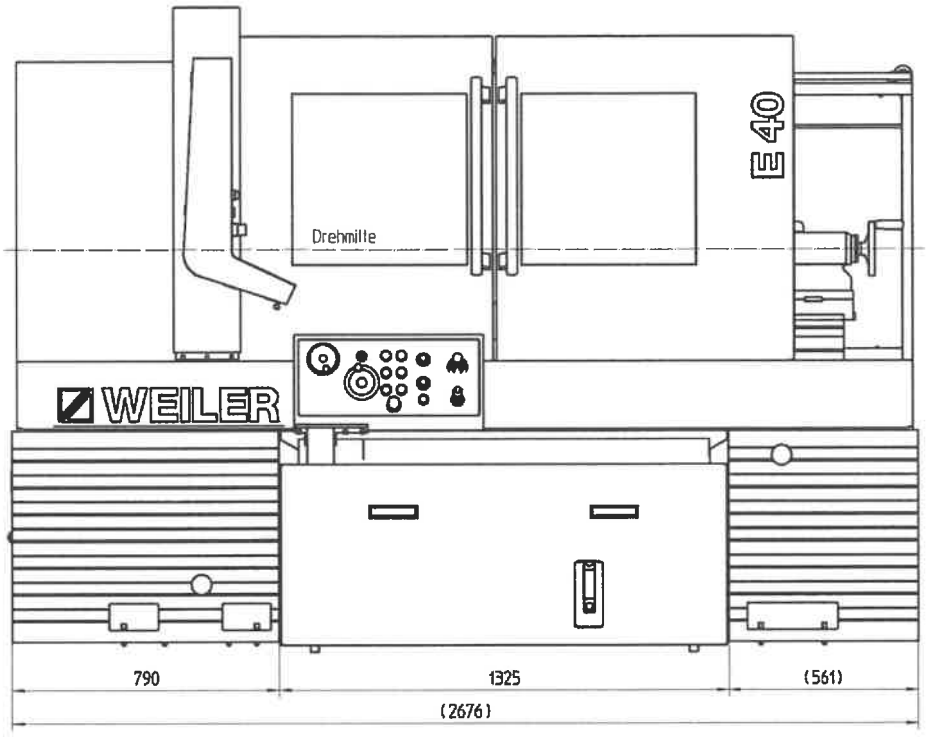
Drehmitte
E 40
WEILER
790
1325
(561)
(2676)

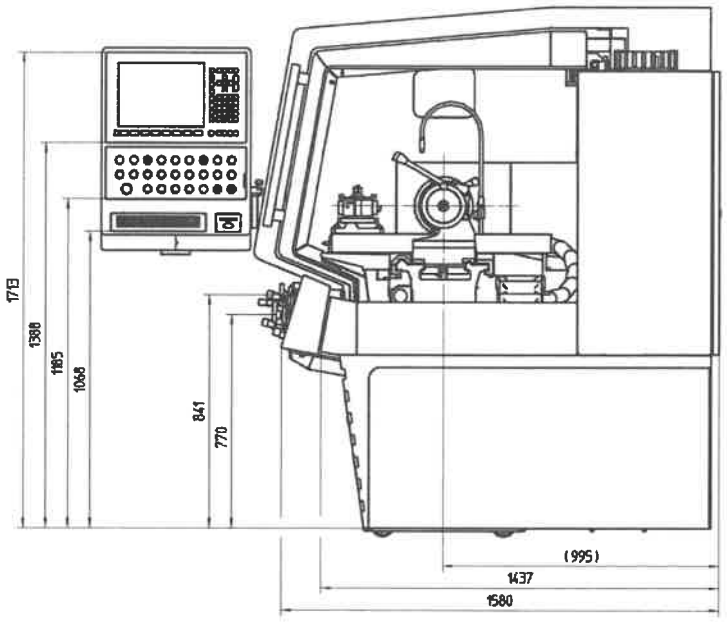
1713
1388
1185
1068
841
770
(995)
1437
1580

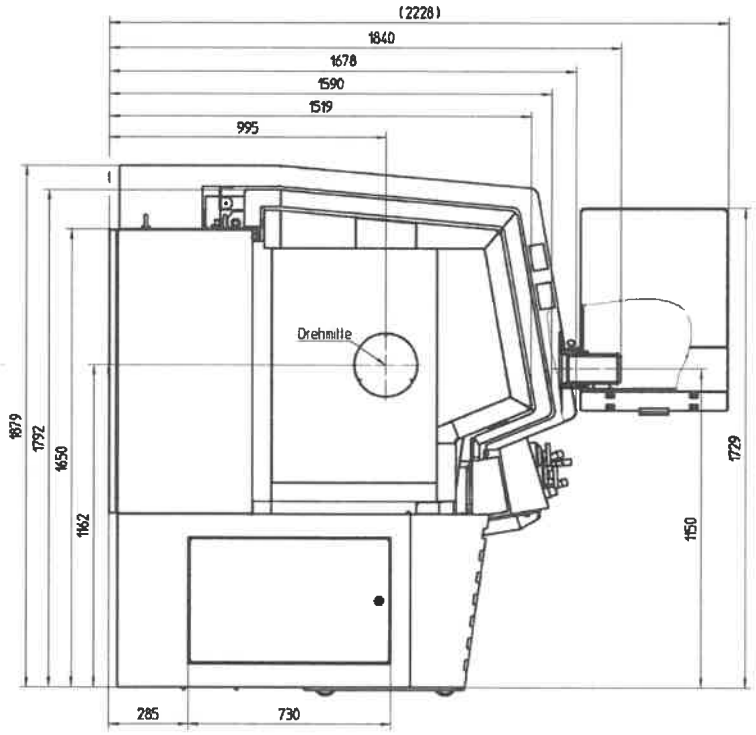
(2228)
1840
1678
1590
1519
995
Drehmitte
1879
1792
1650
1162
1729
1150
285
730

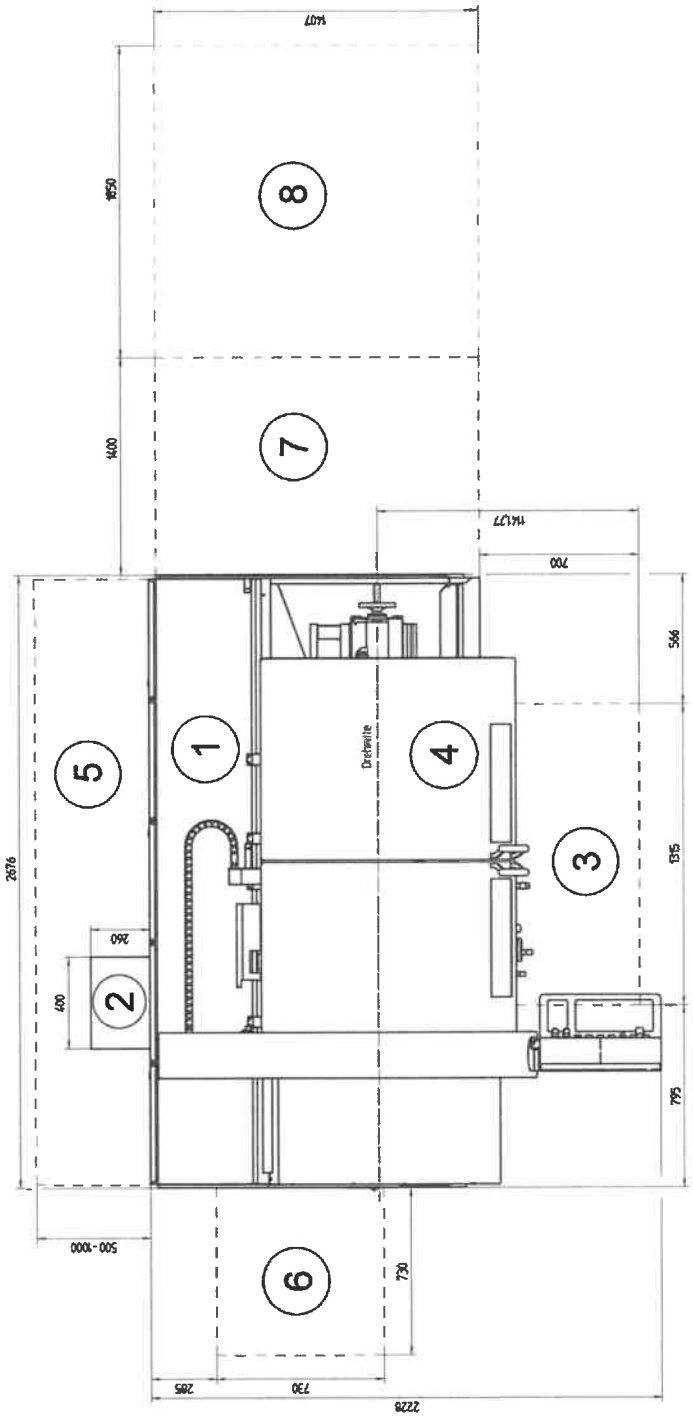
1407
1850
1400
1141,77
700
566
1315
795
2676
260
400
500-1000
730
285
730
2228
Drehmitte
1
2
3
4
5
6
7
8

1 Schaltschrank
2 Klimagerät (Option)
3 Spänewanne
4 Schiebeschutz (Reitstockseitig)
5 Zugang Schaltschrank
6 Zugang zum Riemenraum/Zentralschmierung
7 Späneförderer
8 Späneförderer (Platzbedarf zum Ausbau)