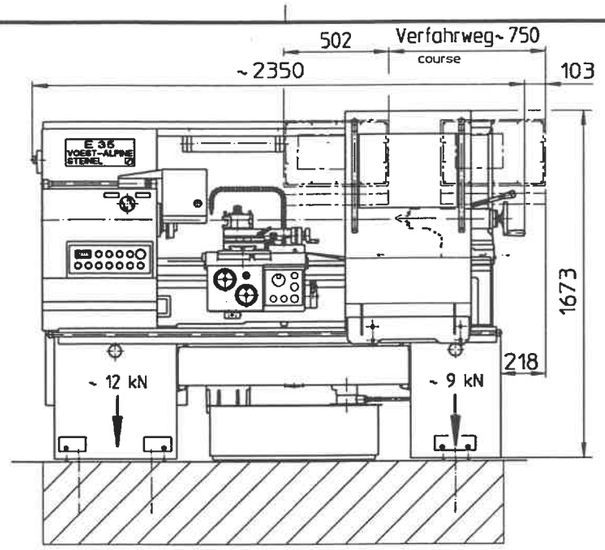

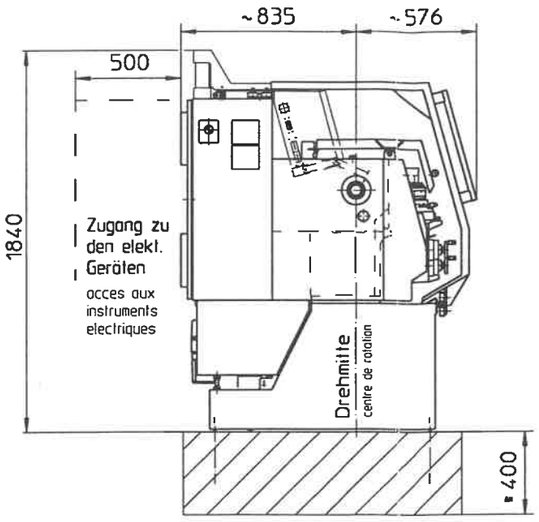

Fundamentliefe min. 400
profondeur de fondation

VARIANTE III

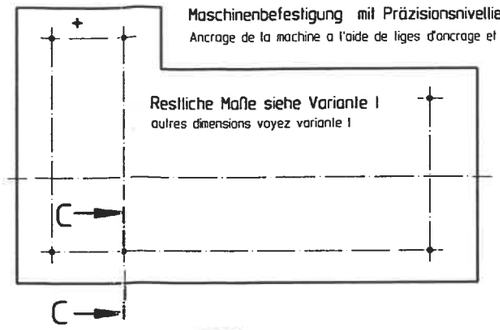

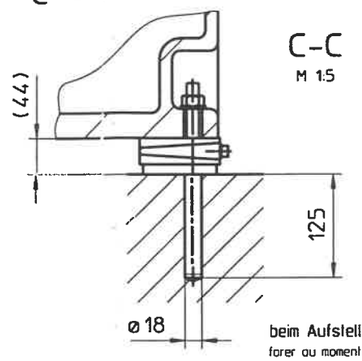

beim Aufstellen der Maschine gebohrt
forer au moment de l'implantation de la machine

	Airloc-Nivellierschuhe elements de nivellement	HILTI-Ankerstange tige d'ancrage	HILTI-Klebepatrone douille collante
	212-VRC/0	HAS M16x240	HEA M16x125
Stk.	6	6	6

VARIANTE I

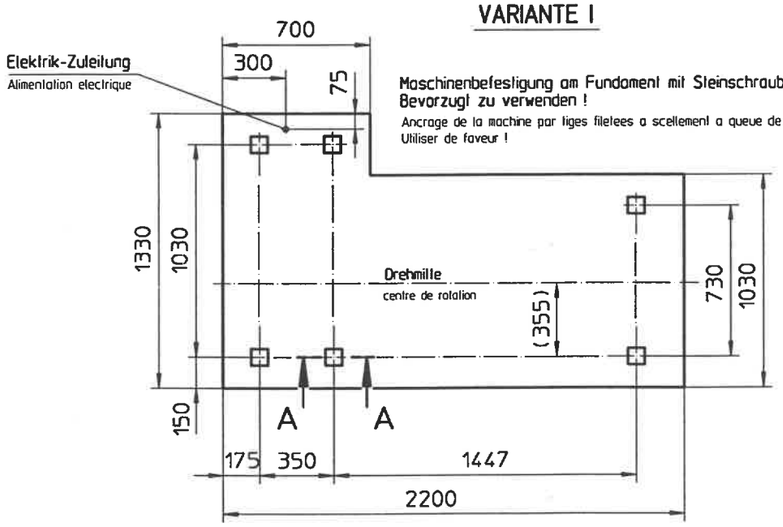

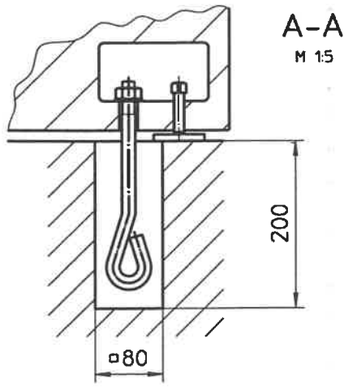

	Druckplatte scelle d'appui en acier	Steinschraube tige filetee a scellement a queue de carpe	Mutter ecrou	Scheibe rondelle
	60x60x8	M16x250 DIN529	M16 DIN934	A17 DIN125
Stk.	8	6	6	6

VARIANTE II

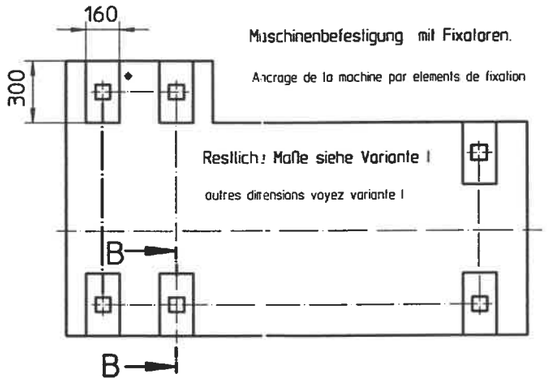

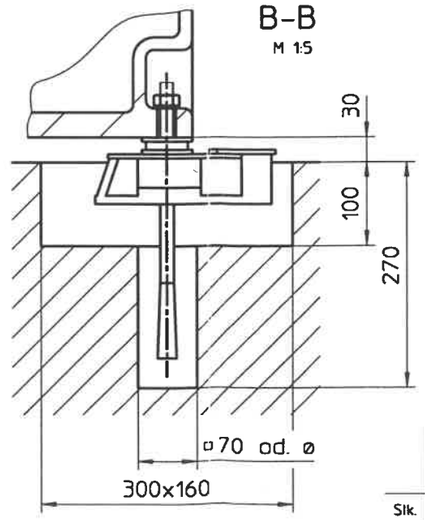

	BW-Fixatoren BW-elements de fixation
	RK I fmrwes e=35mm
Stk.	6

Elektrik-Gesamtleistungsbedarf 11kVA
Puissance electrique totale requise

Netzspannung..... 3 x 400V~ + Pe
voltage

Zuleitungsquerschnitt ..... 5 x 6mm²
Section de la conduite

Absicherung 35A
Protection par fusibles

Teile für Maschinenbefestigung am Fundament sind gesondert zu bestellen !
Il faut commander les pieces d'ancrage de la machine particulierement !

Maschinengewicht ca. 2100 kg
poids de la machine environ 2100 kg

plan de fondation

In diesem Ausdruck ist der engl. Text ausgeblendet

Rev.	Prototypenbeschreibung	Datum erstellt	ÄSt:	Änderung :	Datum erstellt	Datum geprüft
a	FRANZÖSISCHE ÜBERSETZUNG ABRUFBAR				09.03.99 mast	12.03.99 rue

Ersetzt durch:	entstanden aus:	Modell-Nr.:	Blatt-Anz.:	Blatt-Nr.:	Maßstab:
---	---	---	1	1	1:20

WEILER WERKZEUGMASCHINEN

Ersatz für:	Sachwerkmalnummer :	Werkstoff:
---	6.9999.99.99.99.99	--- ---

Name : FUNDAMENTPLAN E35 - 810D

Allgemeintoleranzen nach WEILER-Norm WN 0.007168-mR

	erstellt	geprüft	normgepr.
Datum	22.06.98	23.06.98	
Name	rue	rue	

Zeichnungsnummer 0.5035.97.20.02.00 A2

K-Zift | Maschine | H.-Grp. | U.-Grp. | Teil | Änd. | Format

geplattet: 18.07.00

© Schutzvermerk nach DIN 34 achten !

Diese Zeichnung da... über CAD geändert werden. Alle ande... ungen sind u n g ...