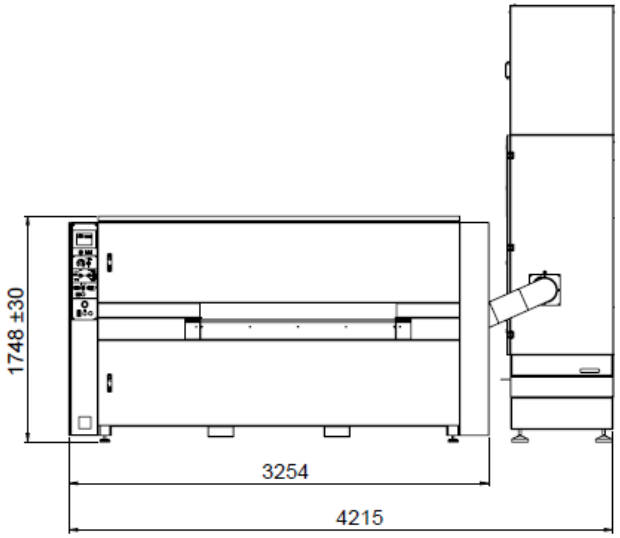

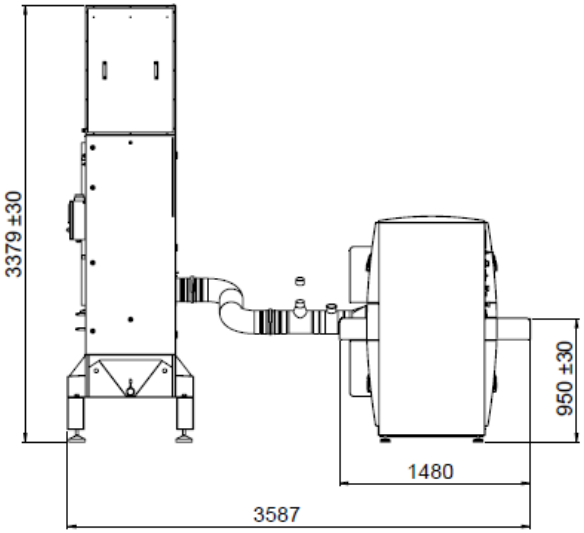

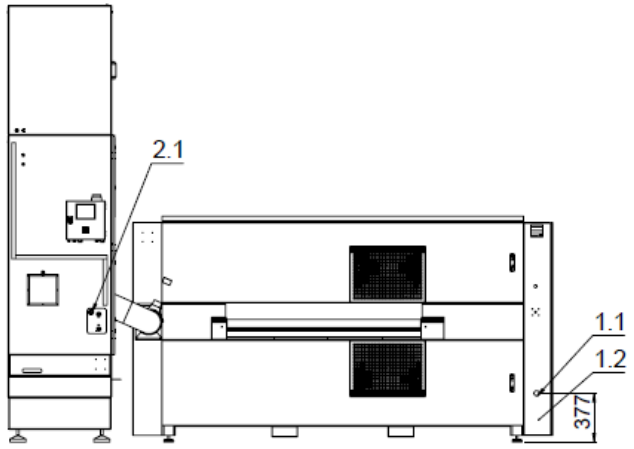

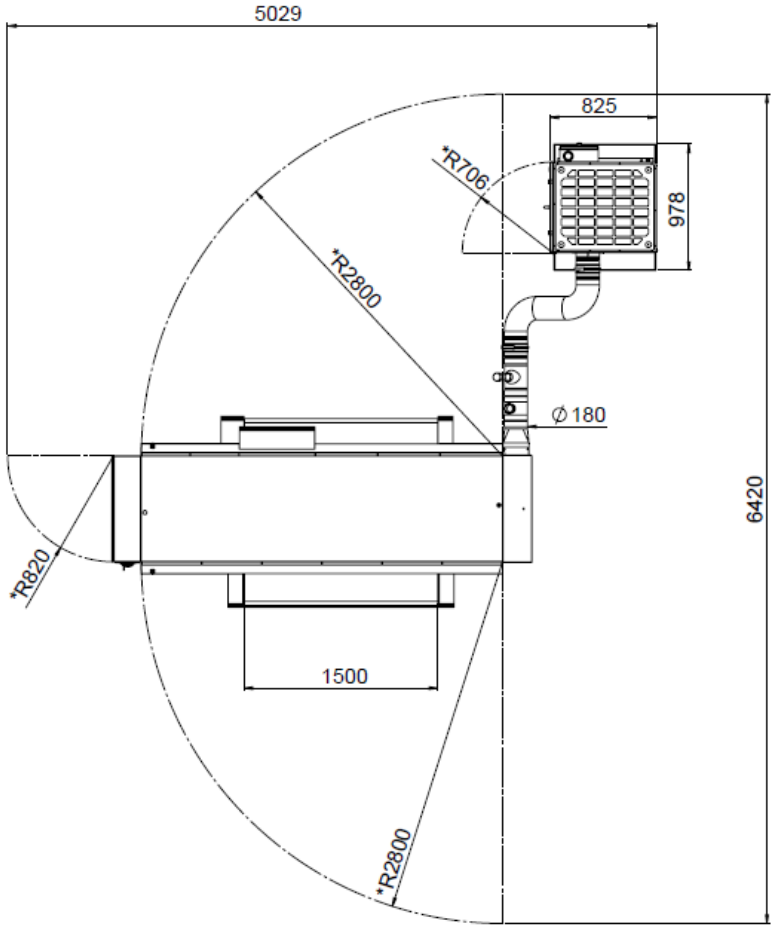

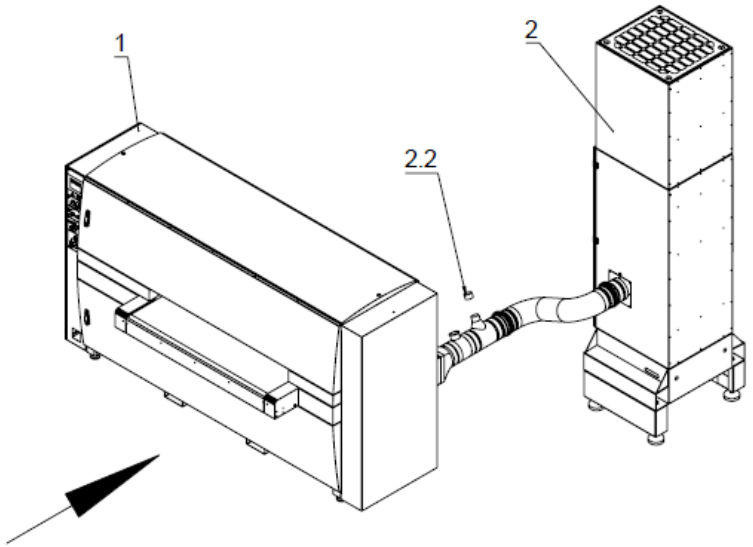

* Radius Türöffnung
* Radius door opening

LISSMAC	Werkstoff:		Oberflächenbehandlung:	Maßstab:	1:20
	Norm/DIN:		Wärmebehandlung:	Gewicht in kg:	1845.53
			Farbe:	Blattformat:	A1
			Art.Nr.:	Blatt:	1 von 1
		Datum / Name	Benennung:	SBM-L 1500 G1S2 - WDE 3002	
	Erstellt:	06.07.2021 / Ngaunou			
	Bearbeitet:	30.08.2022 / Ngaunou			
	Freigabe:				
	Allgemeintoleranzen DIN ISO 2768 mittel		Schweißtoleranzen EN ISO 13920 Toleranz-Kl. A	Zeichnungsnummer:	SBM-L 1500 G1S2 - WDE 3002
	Index / Änd. Nr. / Änd. Bez. / Datum / Name			Ursprungs-Art.Nr.:	
	Ersatz für:			Maschi.-Typ:	

TECHNISCHE DATEN / TECHNICAL DATA / DONNÉES TECHNIQUES

SBM-L 1500 G1S2 – WDE 3002

	DEUTSCH	ENGLISH	FRANÇAIS
1	SBM-L 1500 G1S2 Stromaufnahme: 43,7 A Nennleistung: 19,2 kW Anschlussleistung: 30,2 kVA Betriebsspannung: 400 V / 50 Hz Netzform: 3 Phasen/N/PE Festanschluss Gewicht ca. 2800 kg	SBM-L 1500 G1S2 Full load current: 43,7 A Rated power: 19,2 kW Connected load: 30,2 kVA Rated voltage: 400 V / 50 Hz network configuration 3 phases /N/PE Fixed Connection Weight approx. 2800 kg	SBM-L 1500 G1S2 Courant nominal: 43,7 A Puissance nominale: 19,2 kW Puissance raccordée: 30,2 kVA Tension: 400 V / 50 Hz Régime de neutre: 3 Phases/N/T Raccordement électrique fixe Poids env. 2800 kg
1.1	Elektrischer Anschlusspunkt	Electrical terminal point	Point de correspondance électrique
1.2	Druckluftanschluss bei Option Verschleißkompensation: 6 bar (Tülle ¼“)	Compressed-air connection for wear compensation system option: 6 bar (¼“grommet)	Raccord pour arrivée d'air comprimé pour l‘option compensation d'usure: 6 bar (embout à olive ¼“)
2	Nassabsaugung WDE 3002 Nennleistung: 4 kW Unterdruck max. : 3500 Pa Volumenstrom effektiv: 3000 m³/h Betriebsspannung: 400V; 50Hz Stromaufnahme: 11A Elektrischer Anschluss: 5m langen Zuleitungskabel mit CEE-Stecker 16 A Gewicht: 400 kg	Wet dust collector WDE 3002 Nominal power: 4 kW Max. depression: 3500 Pa Quantity of air: 3000 m³/h Operating voltage: 400V; 50Hz Current power consumption: 11A Electrical connection: 5m long supply cable with CEE plug 16A Weight: 400 kg	Aspirateur à eau WDE 3002 Puissance nominale: 4 kW Dépression max. : 3500 Pa Débit efficace: 3000 m³/h Tension de fonctionnement: 400V; 50Hz Consommation électrique: 11A Raccordement électrique: câble d'alimentation de 5m avec prise CEE 16 A Poids: 400 kg
2.1	Anschluss Wasserversorgung (G 1/2")	Water supply connection (G 1/2")	Raccord d‘alimentation en eau (G 1/2")
2.2	Saugschlauch Anschluss	Suction hose connection	Raccord de tuyau
BODEN/ GROUND/SOL	Flächenbelastung: 1,5 N/mm²	Surface load: 1,5 N/mm²	Charge au sol: 1,5 N/mm²