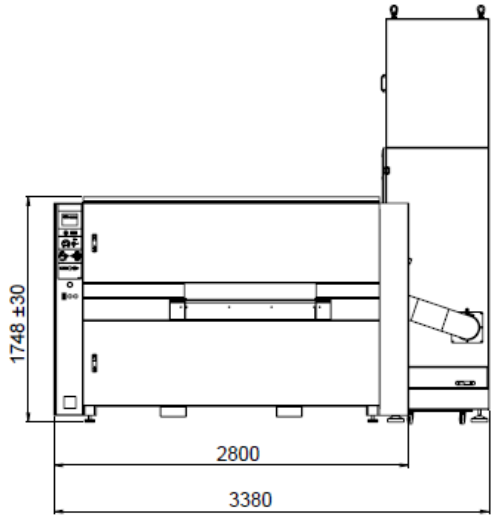

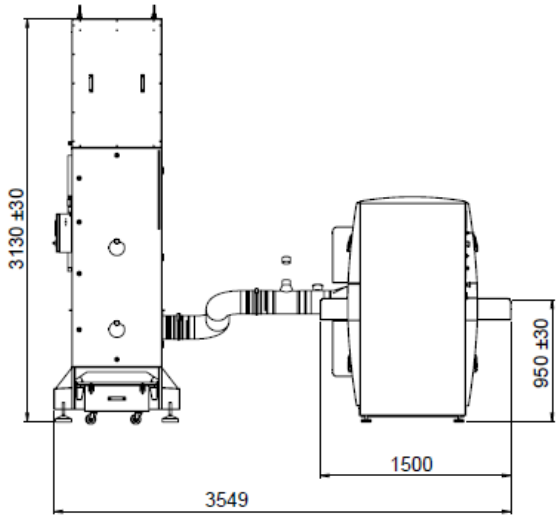

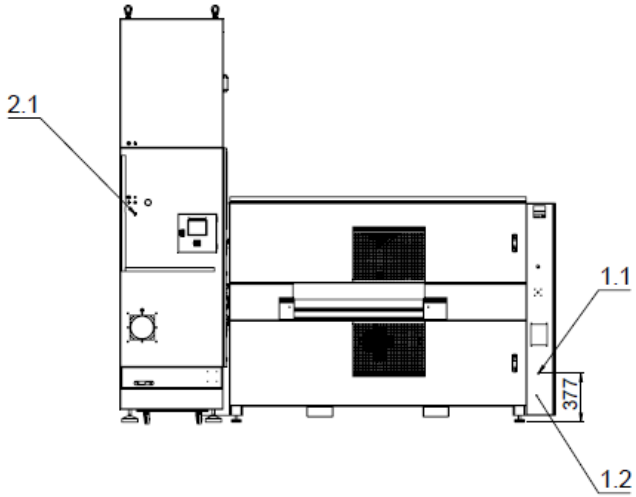

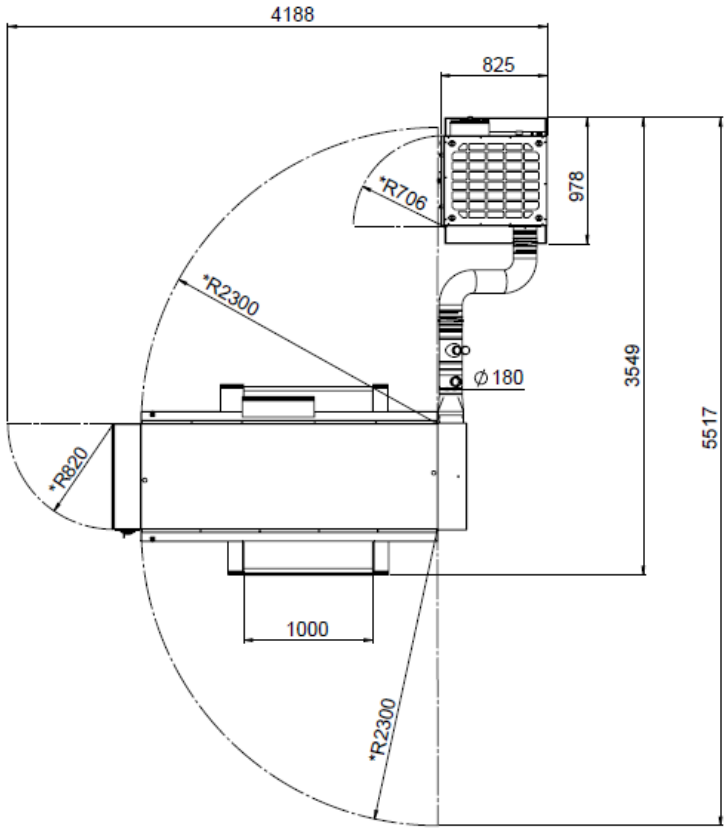

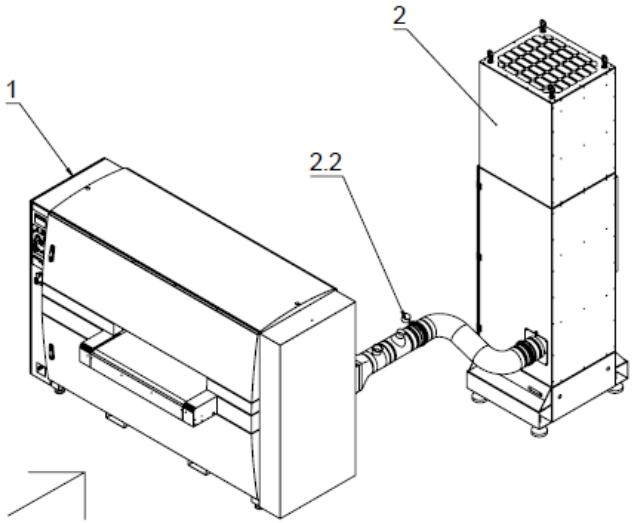

* Radius Türöffnung
* Radius door opening

LISSMAC	Werkstoff:	Oberflächenbehandlung:	Maßstab: 1:20
	Normblatt:	Wärmebehandlung:	Gewicht in kg: 1811.88
	√ = ▽ RZ=100 √ = ▽ RZ=63 √ = ▽ RZ=32	Farbe:	Blattformat: A1
		Art.Nr.:	Blatt: 1 von 1
	Datum / Name: Erstellt: 06.07.2021 Ngaumou; Bearbeitet: 12.08.2022 Ngaumou; Freigabe:		Benennung: SBM-L 1000 G1S2 - DDE 3002
	Allgemeintoleranzen DIN ISO 2768 mittel	Schweißtoleranzen EN ISO 13920 Toleranz-Kl. A	Zeichnungsnummer: SBM L 1000 G1S2 - DDE 3002
	Index / Änd. Nr. / Änd. Bez. / Datum / Name; Ersatz für:	Ursprungs-Art.Nr.:	Maschi.-Typ:

LISSMAC

TECHNISCHE DATEN / TECHNICAL DATA / DONNÉES TECHNIQUES

SBM-L 1000 G1S2 – DDE 3002

	DEUTSCH	ENGLISH	FRANÇAIS
1	SBM-L 1000 G1S2 Nennstrom: 43,7 A Nennleistung: 19,2 kW Anschlussleistung: 30,2 kVA Spannung: 400V 3 Phasen/N/PE/50Hz Gewicht: 2500 kg	SBM-L 1000 G1S2 Nominal Current: 43,7 A Nominal Power: 19,2 kW Total power: 30,2 kVA Voltage: 400V 3 phases/N/PE/50Hz Weight: 2500 kg	SBM-L 1000 G1S2 Courant Nominal: 43,7 A Puissance Nominale: 19,2 kW Puissance raccordée : 30,2 kVA Tension: 400V 3 phases/N/T/50Hz Poids: 2500 kg
1.1	Elektrischer Anschlusspunkt	Electrical terminal point	Point de correspondance électrique
1.2	Druckluftanschluss bei Option Verschleißkompensation: 6 bar (Tülle ¼“)	Compressed-air connection for wear compensation system option: 6 bar (¼“grommet)	Raccord pour arrivée d'air comprimé pour l’option compensation d'usure: 6 bar (embout à olive ¼“)
2	Trockenentstauber DDE 3002 Nennleistung: 3 kW Unterdruck max.: 2600 Pa Volumenstrom effektiv: 3000m³/h Betriebsspannung: 400V; 50Hz Stromaufnahme: 9A Erforderlicher Betriebsdruck der Druckluft: 4bar - 6 bar Elektrischer Anschluss: 5m langen Zuleitungskabel mit CEE-Stecker 16 A Gewicht: 390 kg	Dry Dust Extraction DDE 3002 Nominal power: 3 kW Max. Depression: 2600 Pa Quanity of air: 3000m³/h Operating voltage: 400V; 50Hz Current power consumption: 9A Required compressed air supply: 4bar - 6 bar Electrical connection: 5m long supply cable with CEE plug 16A Weight: 390 kg	Aspirateur de poussières à sec DDE 3002 Puissance nominale: 3 kW Dépression max. 2600 Pa Débit efficace: 3000m³/h Tension de fonctionnement: 400V; 50Hz Consommation électrique: 9A Pression requise: 4bar - 6 bar Raccordement électrique: câble d'alimentation de 5m avec prise CEE 16 A Poids: 390 kg
2.1	Druckluftanschluss ohne Wartungseinheit/Druckminderer 4-6 bar (Tülle ¼“)	Compressed-air connection without Maintenance unit/ pressure reducer 4-6 bar (¼“grommet)	Raccord pour arrivée d'air comprimé sans unité d'entretien/ réducteur de pression 4-6 bar (embout à olive ¼“)
2.2	Saugschlauch Anschluss	Suction hose connection	Raccord de tuyau
BODEN/GROUND/SOL	Flächenbelastung: 1,4 N/mm²	Surface load: 1,4 N/mm²	Charge au sol: 1,4 N/mm²