Flow

SHAPE TECHNOLOGIES GROUP®

**Mach** 200
Wasserstrahl-
schneidanlagen




# **Mach** 200

## elevate expectations.

# Mach 200:

# WERTIGKEIT + PERFORMANCE.

## EINE LEISTUNGSSTARKE WASSERSTRAHLLÖSUNG

Die Mach 200 ist eine flexible und bedienerfreundliche Wasserstrahlschneidanlage, die dank ihrer speziellen Konstruktion ein ausgezeichnetes Preis-Leistungs-Verhältnis und hohe Zuverlässigkeit bietet. Unterschiedlichste Materialien von Stein bis Kohlefaser, von einfachen 2-D-Bauteilen bis hin zu komplexen 3-D-Konstruktionen, lassen sich mühelos schneiden – und zwar mit Funktionen, die sonst nur Premium-Wasserstrahlschneidsystemen vorbehalten sind. Und das zu einem äußerst günstigen Preis.

Performance. Wertschöpfung. **Elevate expectations.**

- Technologie
- Support
- Schulung
- Service
- Ersatzteile
- Abrasivsand
- ...und mehr!

## Maximieren Sie Ihre Maschinenverfügbarkeit und Ihren Profit mit FlowCare™

Mit FlowCare sind unsere Kunden von Anfang an auf Erfolg eingestellt: von der Schulung bis zum Service, vom technischen Know-how bis zum Original-Ersatzteil und allem dazwischen. Gewinnen Sie Vertrauen in Ihre Maschinenverfügbarkeit und steigern Sie Ihren Profit.

**Mit FlowCare kümmern wir uns um Ihre Wasserstrahlschneidanlage, damit Sie sich um Ihr Unternehmen kümmern können.**

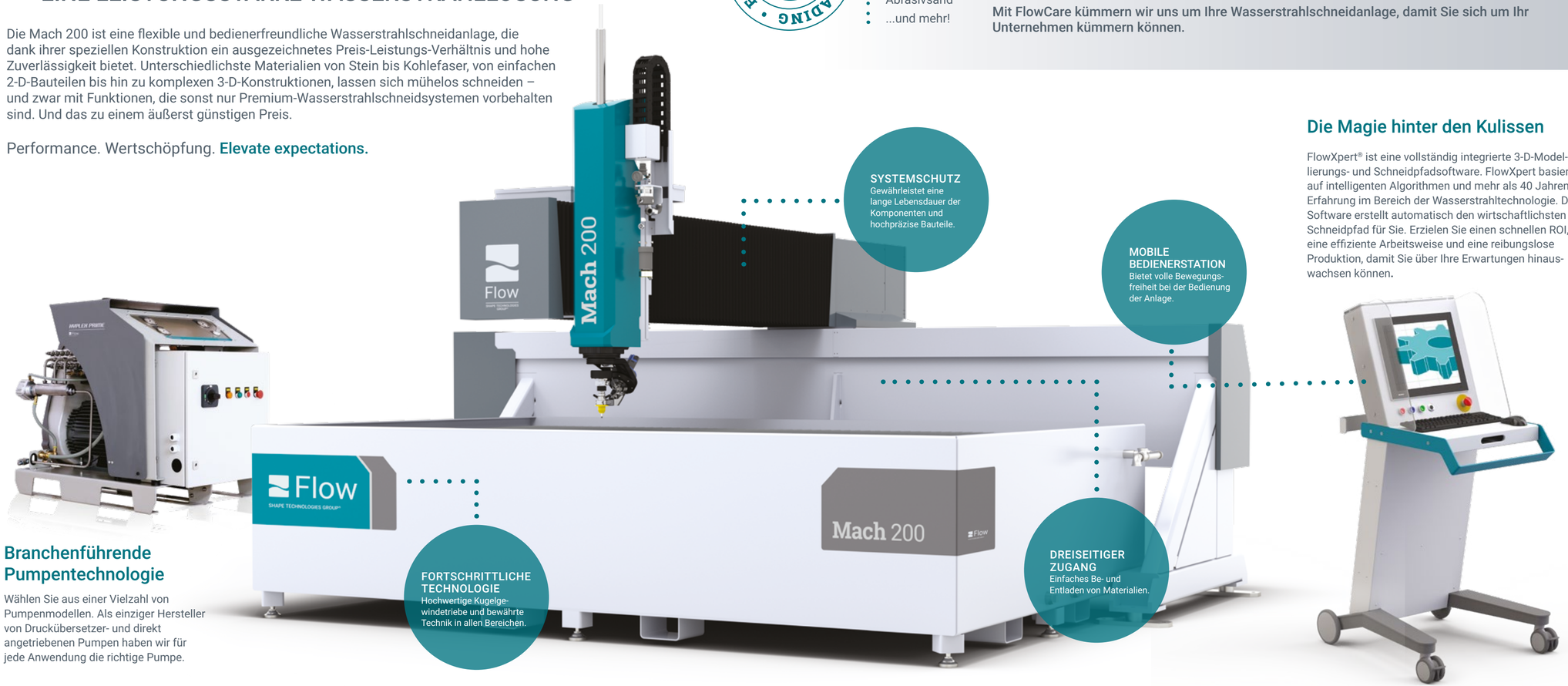


**SYSTEMSCHUTZ**
Gewährleistet eine lange Lebensdauer der Komponenten und hochpräzise Bauteile.

**MOBILE BEDIENERSTATION**
Bietet volle Bewegungsfreiheit bei der Bedienung der Anlage.

**FORTSCHRITTLICHE TECHNOLOGIE**
Hochwertige Kugelgewindetriebe und bewährte Technik in allen Bereichen.

**DREISEITIGER ZUGANG**
Einfaches Be- und Entladen von Materialien.

## Branchenführende Pumpentechnologie

Wählen Sie aus einer Vielzahl von Pumpenmodellen. Als einziger Hersteller von Drucksetzer- und direkt angetriebenen Pumpen haben wir für jede Anwendung die richtige Pumpe.

## Die Magie hinter den Kulissen

FlowXpert® ist eine vollständig integrierte 3-D-Modellierungs- und Schneidpfadsoftware. FlowXpert basiert auf intelligenten Algorithmen und mehr als 40 Jahren Erfahrung im Bereich der Wasserstrahltechnologie. Die Software erstellt automatisch den wirtschaftlichsten Schneidpfad für Sie. Erzielen Sie einen schnellen ROI, eine effiziente Arbeitsweise und eine reibungslose Produktion, damit Sie über Ihre Erwartungen hinauswachsen können.

## Modernste Schneidtechnologie

Von 2-D bis hin zum Schneiden mit Mehrachs-Systemen bietet die Flow Technologie höchste Präzision und schnellste Fertigung von Werkstücken.

*Weitere Schneidkopf-Optionen sind verfügbar.*




**Pivot+ Waterjet**

Präzise und flexibel - mehrachsiges Schneiden mit Winkelfehlerkompensation.



**UltraPierce™**

Anbohrhilfe für alle spröden und laminierten Werkstoffe.

Die neue Dimension:

# PIVOT+™

## Waterjet

*Exklusiv für Mach 200*




SCHNEIDEN VON **FLACH-MATERIAL, FASEN UND VERSCHIEDENEN GEOMETRISCHEN TEILEN,** ALLES MIT PIVOT+ WATERJET.

Mehrachsige Schneidlösung mit Winkelfehlerausgleich – Bewegungswinkel **bis 60°** für das Schneiden von Fasen

Hervorragende Leistung durch Hochgeschwindigkeitsdrehgelenk – bis zu **120 U/min**

Maximaler Schneidbereich durch **kompakte Bauweise**

**Schnelles Einrichten** und Kalibrieren

Robuste, **langlebige** Konstruktion mit Schutzart IP67

Entwickelt von den Flow **Experten** für Schneidtechnologie

# Mach 200 elevate expectations.

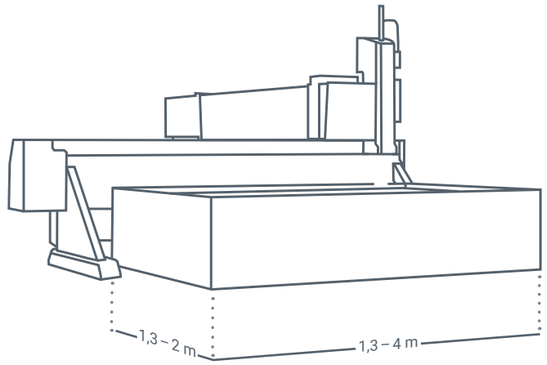


## TECHNISCHE DATEN UND GRÖSSEN

| | |
|---|---|
| Lineare Achsgenauigkeit | ± 0,04 mm/m |
| Maximale Verfahrgeschwindigkeit | 10 m/min |
| Beschleunigung | 0,05 g |
| Wiederholgenauigkeit | 0,04 mm |
| Kreisform | ± 0,095 mm |
| Z-Achsenhub | 203 mm |
| Basisachse (X) | 1,3 m, 3 m, 4 m |
| Ausleger (Y) | 1,3 m, 2 m |

## AUSSTATTUNGEN UND ZUBEHÖR

Wartungspakete
FlowPath™
FlowNest®
FlowXpert®
FlowCut™
Höhensensor Pivot+ (PPHS) mit SmartMap
Anbohrhilfe UltraPierce™[1]
Spritzschutz[1]
FlowTexturing (FTT)
Klemm- und Spannsystem
Abrasiv-Entschlammungssytem ecoFlow

[1] erforderlich für FlowTexturing

© 2018 Flow International Corporation. Alle Rechte vorbehalten. Die technischen Daten und Abbildungen sind zum Zeitpunkt der Drucklegung korrekt. Flow behält sich das Recht zur Änderung von Spezifikationen und Ausführungen vor. Version 0621.

**FLOW EUROPE GMBH**
Marienburgstraße 35
64297 Darmstadt, Germany
Tel. +49 (0)6151 3095-0
info-germany@flowcorp.com

**FLOW EASTERN EUROPE**
Škrobárenská 14
617 00 Brno, Czech Republic
Tel. +420 511 120 400
info-ee@flowcorp.com

**FLOW FRANCE**
15, rue des Frères Lumière
69680 Chassieu, France
Tel. +33 (0)4 87 91 48 59
info-france@flowcorp.com

**FLOW IBÉRICA**
Pol. Ind. Cardenal Herrera Oria
C/ Foronda nº6 1ªPlanta
28034 Madrid, Spain
Tel. +34 91 640 73 93
info-iberica@flowcorp.com

**FLOW ITALIA**
Strada Prov. per Turbigo, 64
20010 Arluno (MI), Italy
Tel. +39 02 90 37 93 83
info-italy@flowcorp.com

**FLOW UK**
Unit 3, Canton House
Wheatfield Way
Hinckley LE10 1YG, UK
Tel. +44 (0)14 55 89 53 00
info-uk@flowcorp.com

**FlowWaterjet.de**

klimaneutral gedruckt | DE-616-KLMHQCY | www.natureOffice.com

Flow
SHAPE TECHNOLOGIES GROUP®