CELEBRATING THIRTY FIVE YEARS 35 HYDRAULIC PRESS








HÜRSAN PRES

Hursan Hydraulic Press and Workbench Ind.Set CO.

tasarımdan üretime kalite'nin **en'leri**

www.hursanpres.com.tr

ODCP 77/850

Hidrolik Özel Amaçlı Çift Etkili Derin Çekme Presi

Hydraulic Deep Drawing Press With - Double Effect For Specific Purpose

Hidraulische Spezialbeabsichtigte Doppelwirkende Tiefzugpresse



» 400 – 2000 ton arası 1300x2400 mm tabla ebadından 1600x3000 mm tabla ebadına kadar üretim yapılmaktadır.

» Manufacture is performed from 1300x2400 mm plate sizes to 1600x3000 mm plate size between 400-2000 tons.

» Produkte zwischen 400-2000 Tonnen, Plattendimensionen von 1300×1600 mm bis 1600×3000 mm werden hergestellt.

Teknik Resim - Technical Draw - Technische Zeichnen

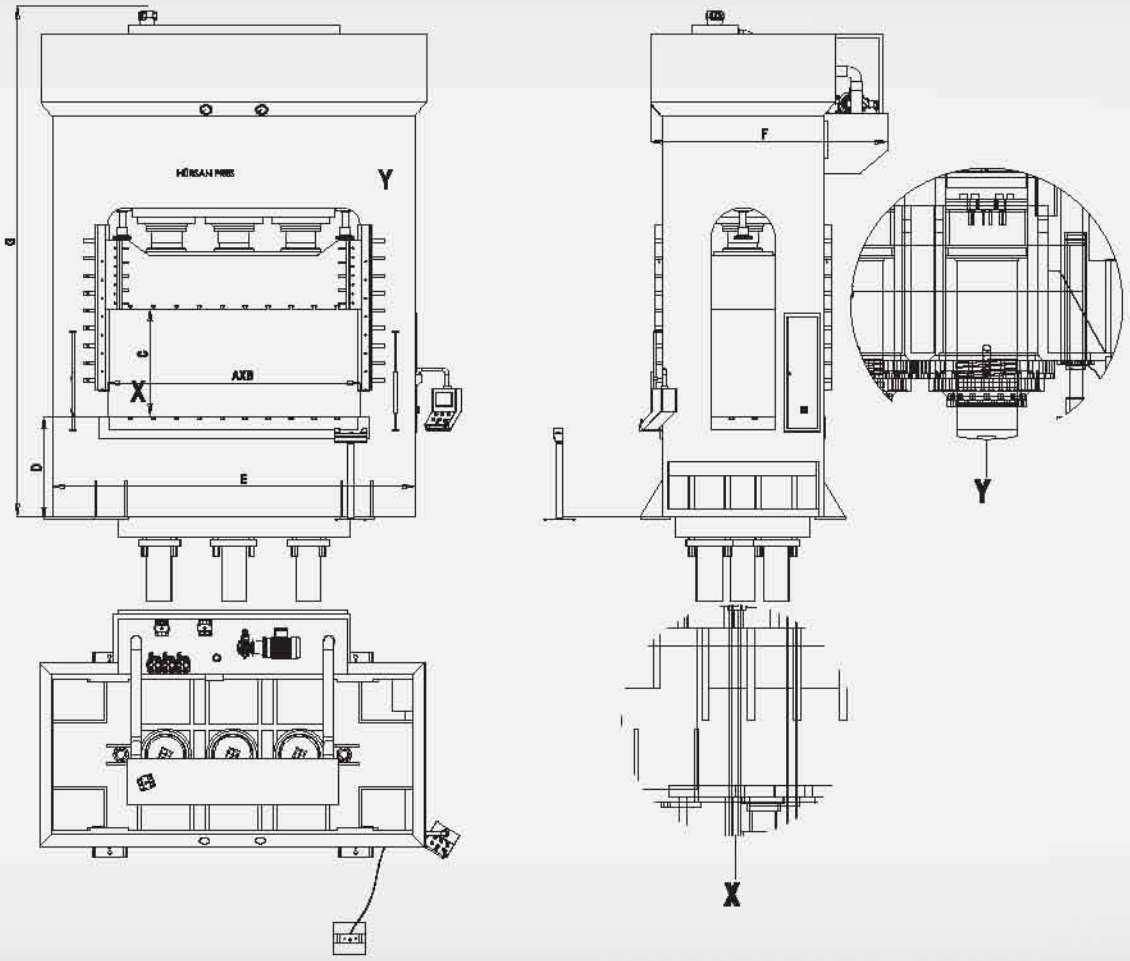

Teknik Ölçüler - Technical Dimesions - Technische Dimesions

	KAPASİTE / CAPACITY / KAPAZİTÄT	(t)	400	500	600	750	850	1000	1200	1500	2000
A	Tabla Kullanım Alanı / Table Using Area / Plattenanwendungsfläche	(mm)	2400	2400	2400	2400	2400	2600	2800	3000	3200
B	Tabla Kullanım Alanı / Table Using Area / Plattenanwendungsfläche	(mm)	1400	1400	1400	1400	1400	1500	1500	1500	1800
C	Tablalar Arası Mesafe / Distance Between The Tables / Abstand zwischen der Platten	(mm)	1000	1000	1000	1100	1100	1200	1200	1300	1300
D	Tabla Yerden Yüksekliği / Ground Clearance of Tables / Bodenfreiheit der Platten	(mm)	1100	1100	1100	1150	1150	1150	1200	1300	1400
E	Genişlik / Wideness / Weite	(mm)	2200	2200	2200	2200	2200	2300	2300	2300	2670
F	En / Width / Breite	(mm)	3450	3450	3450	3450	3550	3950	4150	4450	4750
G	Yükseklik / Height / Höhe	(mm)	5050	5050	5100	5150	5200	5250	5350	5650	5900
	Koc. Strok / Ram Stroke / Stösselhub	(mm)	800	800	800	800	800	900	900	1000	1000
	Kalıp Boşluğu / Mould Emptiness / Gussformgehäuse	(mm)	200	200	200	300	300	300	300	300	300
	Pot Strok / Pad Stroke / Tamponhub	(mm)	250	250	250	250	300	300	300	300	300
	Pompa DFLR / Pump DFLR / Pumpe	(lt/dk)	104	104	104	150	150	150	180	180	220
	Motor / Motor / Motor	(Kw)	22	22	22	30	30	30	37	37	37
	Depo Hacmi / Tank Capacity / Depotkapazität	(lt)	800	800	800	1000	1100	1100	1200	1200	1400

ODCP 77/750

Hidrolik Özel Amaçlı Çift Etkili Derin Çekme Presi

Hydraulic Deep Drawing Press With - Double Effect For Specific Purpose

Hidraulische Spezialbeabsichtigte Doppelwirkende Tiefzugpresse



» 300 – 2000 ton arası 1300x1600 mm tabla ebadından 1600x2200 mm table ebadına kadar üretim yapılmaktadır.

» Manufacture is performed from 1300x1600 mm plate sizes to 1600x2200 mm plate size between 300-2000 tons.

» Produkte zwischen 300-2000 Tonnen, Plattendimensionen von 1300×1600 mm bis 1600×2200 mm werden hergestellt.

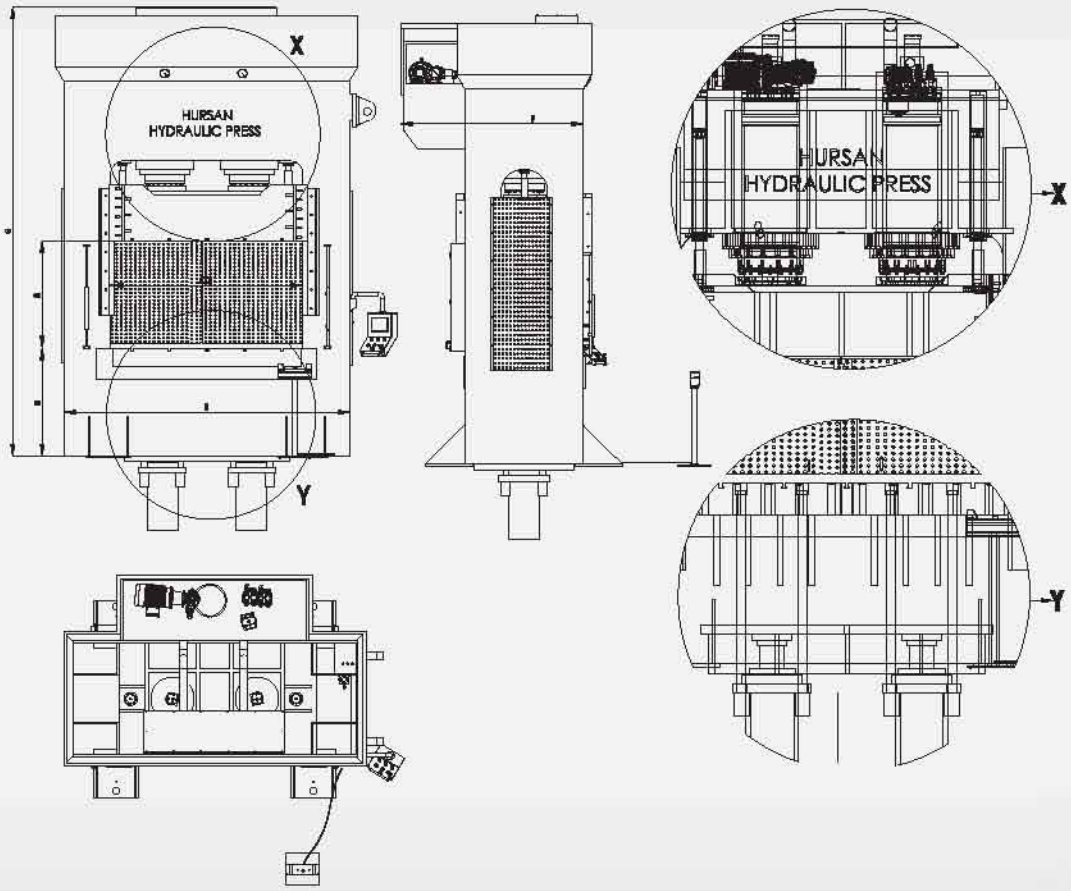

Teknik Ölçüler - Technical Dimesions - Technische Dimesions

	KAPASİTE / CAPACITY / KAPAZİTÄT	(t)	300	400	500	600	750	850	1000
A	Tabla Kullanım Alanı / Table Using Area / Plattenanwendungsfläche	(mm)	1600	1800	1800	1800	2000	2000	2000
B	Tabla Kullanım Alanı / Table Using Area / Plattenanwendungsfläche	(mm)	1300	1300	1300	1300	1500	1500	1600
C	Tablalar Arası Mesafe / Distance Between The Tables / Abstand zwischen der Platten	(mm)	1000	1000	1000	1000	1100	1100	1200
D	Tabla Yerden Yüksekliği / Ground Clearance Of Tables / Bodenfreiheit der Platten	(mm)	1050	1050	1100	1100	1150	1150	1150
E	Genişlik / Wideness / Weite	(mm)	2650	2850	2850	2850	3050	3150	3200
F	En / Width / Breite	(mm)	2650	2850	2850	2850	3050	3050	3050
G	Yukseklik / Height / Höhe	(mm)	4700	4850	5100	5100	5200	5200	5250
	Koç Strok / Ram Stroke / Stösselhub	(mm)	800	800	800	800	800	800	800
	Kalıp Boşluğu / Mould Emptiness / Gussformgehäuse	(mm)	200	200	200	200	300	300	400
	Pot Strok / Pad Stroke / Tamponhub	(mm)	250	250	250	250	250	250	250
	Pompa DFLR / Pump DFLR / Pumpe	(lt/dk)	80	104	104	104	150	150	150
	Motor / Motor / Motor	(Kw)	15	22	22	22	30	30	30
	Depo Hacmi / Tank Capacity / Depotkapazität	(lt)	800	800	800	800	1000	1000	1000

DCP 77/650

Hidrolik Çift Etkili Derin Çekme Presi
Hydraulic Deep Drawing Press With - Double Effect
Hidraulische Doppelwirkende Tiefzugpresse



» 150 – 1000 ton arası 800x1000 mm tabla ebadından 1200x1600 mm table ebadına kadar üretim yapılmaktadır.

» Manufacture is performed from 800x1000 mm plate sizes to 1200x1600 mm plate size between 150-1000 tons.

» Produkte zwischen 150-1000 Tonnen, Plattendimensionen von 800×1000 mm bis 1200×1600 mm werden hergestellt.

Teknik Resim - Technical Draw - Technische Zeichnen

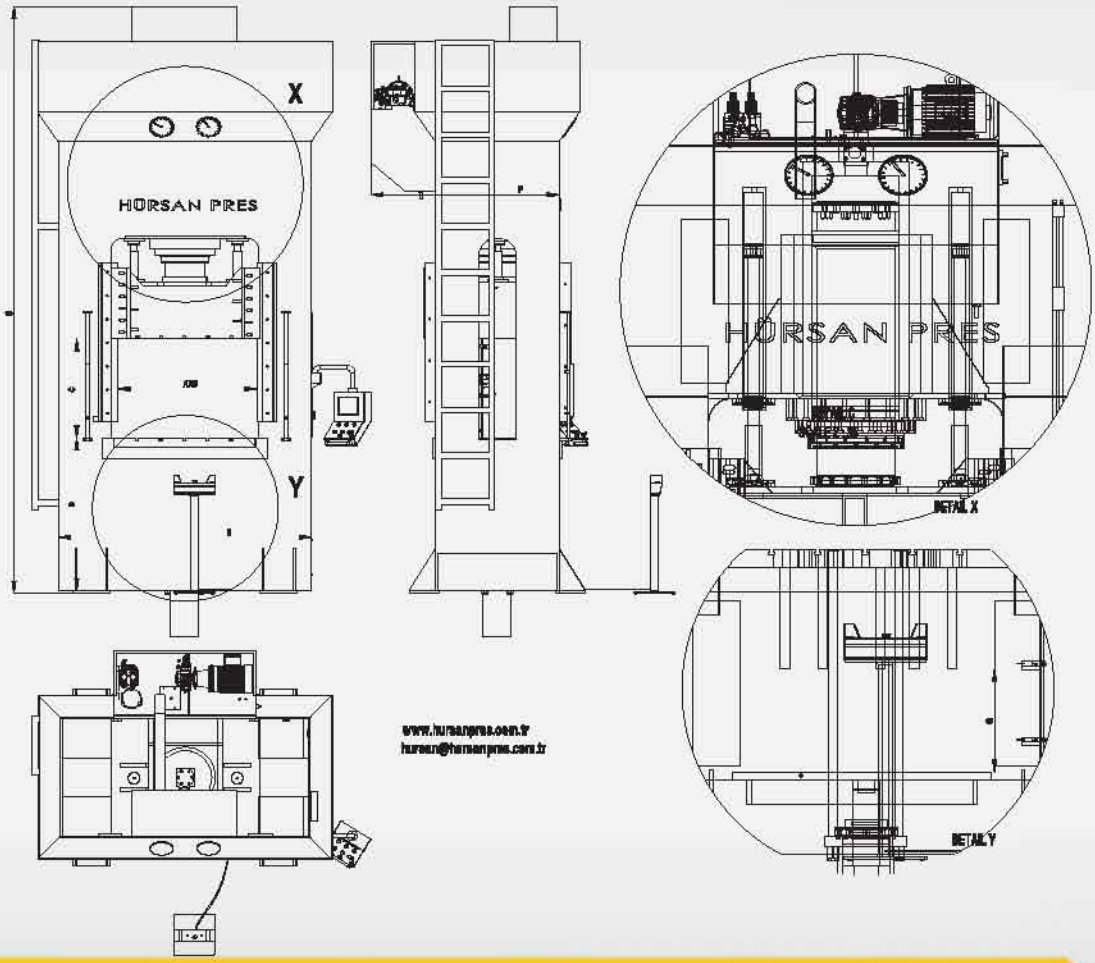

Teknik Ölçüler - Technical Dimesions - Technische Dimesions

	KAPASİTE / CAPACITY / KAPAZİTÄT	(t)	150	200	250	300	400	500	600	800
A	Tabla Kullanım Alanı / Table Using Area / Plattenanwendungs-fläche	(mm)	1200	1200	1400	1400	1500	1500	1500	1500
B	Tabla Kullanım Alanı / Table Using Area / Plattenanwendungs-fläche	(mm)	1000	1000	1200	1200	1300	1400	1400	1500
C	Tablalar Arası Mesafe / Distance Between The Tables / Abstand zwischen der Platten	(mm)	1000	1000	1100	1100	1200	1200	1300	1300
D	Tabla Yerden Yüksekliği / Ground Clearance of Tables / Bodenfreiheit der Platten	(mm)	1000	1000	1050	1050	1100	1100	1100	1100
E	Genişlik / Wideness / Weite	(mm)	2250	2250	2450	2450	2550	2550	2550	2550
F	En / Width / Breite	(mm)	1750	1750	2000	2000	2100	2100	2100	2350
G	Yukseklik / Height / Höhe	(mm)	4300	4350	4500	4600	4900	4900	5050	5150
	Koc. Strok / Ram Stroke / Stösselhub	(mm)	700	700	800	800	800	800	900	900
	Kalıp Boşluğu / Mould Emptiness / Gussformgehäuse	(mm)	300	300	300	300	400	400	400	400
	Pot Strok / Pad Stroke / Tamponhub	(mm)	250	250	250	250	300	300	300	300
	Pompa DFLR / Pump DFLR / Pumpe	(lt/dk)	65	65	104	104	104	150	150	150
	Motor / Motor / Motor	(Kw)	11	11	22	22	22	30	30	30
	Depo Hacmi / Tank Capacity / Depotkapazität	(lt)	500	500	650	650	800	800	800	800

KSP 77/640

Hidrolik Çift Etkili Derin Çekme Presi
Hydraulic Deep Drawing Press With - Double Effect
Hidraulische Doppelwirkende Tiefzugpresse



» 100 – 600 ton arası 800x1000 mm tabla ebadından 1100x1500 mm tabla ebadına kadar üretim yapılmaktadır.

» Manufacture is performed from 600x700 mm plate sizes to 1100x1500 mm plate size between 100-600 tons.

» Produkte zwischen 100-600 Tonnen, Plattendimensionen von 600×700 mm bis 1100×1500 mm werden hergestellt.

Teknik Resim - Technical Draw - Technische Zeichnen

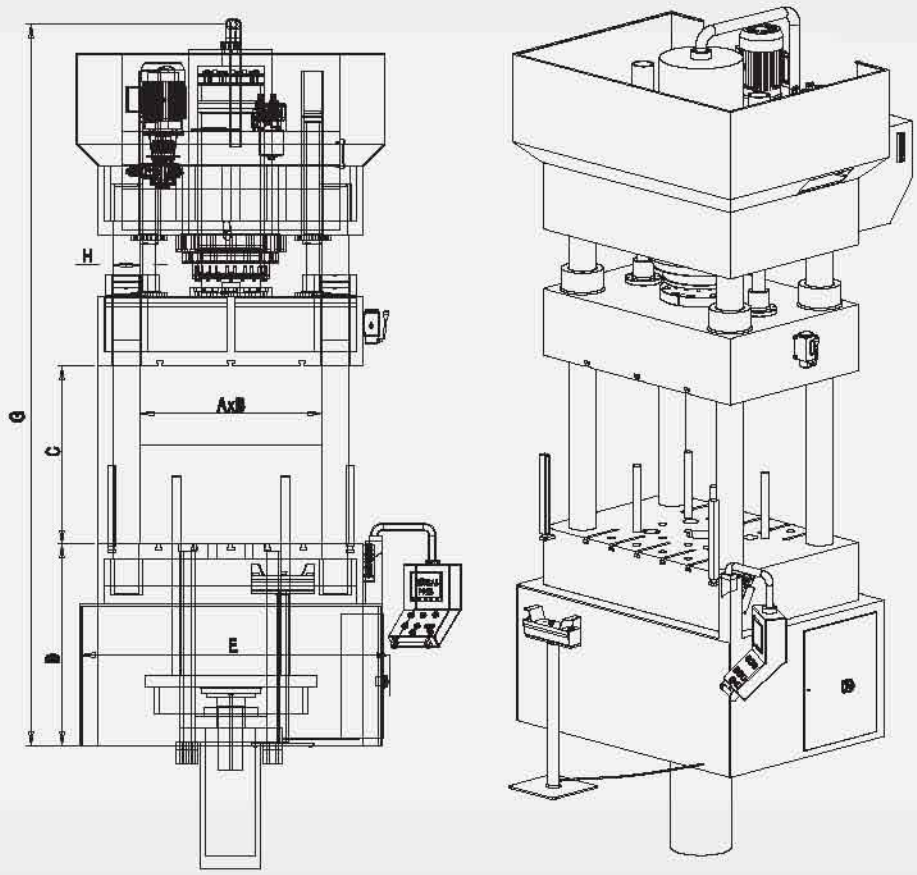

Teknik Ölçüler - Technical Dimesions - Technische Dimesions

	KAPASİTE / CAPACITY / KAPAZİTÄT	(t)	100	150	200	250	300	350	400
A	Tabla Kullanım Alanı / Table Using Area / Plattenanwendungsfläche	(mm)	700	700	800	900	1000	1100	1100
B	Tabla Kullanım Alanı / Table Using Area / Plattenanwendungsfläche	(mm)	600	600	700	800	900	1000	1000
C	Tablalar Arası Mesafe / Distance Between The Tables / Abstand zwischen der Platten	(mm)	600	600	700	800	900	900	900
D	Tabla Yerden Yüksekliği / Ground Clearance of Tables / Bodenfreiheit der Platten	(mm)	1000	1000	1000	1050	1050	1050	1100
E	Genişlik / Wideness / Weite	(mm)	1250	1250	1350	1500	1600	1750	1750
F	En / Width / Breite	(mm)	1350	1350	1450	1500	1550	1600	1600
G	Yukseklik / Height / Höhe	(mm)	2900	2950	3100	3200	3450	3750	3750
H	Kolon Mil Çapı / Colon Pin Diameter Ø / Säulebolzendurchmesser	(mm)	100	100	110	120	120	130	130
	Koc. Strok / Ram Stroke / Stösselhub	(mm)	500	500	600	600	700	700	700
	Kalıp Boşluğu / Mould Emptiness / Gussformgehäuse	(mm)	100	100	100	200	200	200	200
	Pot Strok / Pad Stroke / Tamponhub	(mm)	150	150	200	200	200	250	250
	Pompa DFLR / Pump DFLR / Pumpe	(lt/dk)	45	45	65	65	104	104	104
	Motor / Motor / Motor	(Kw)	11	11	11	11	18,5	18,5	18,5
	Depo Hacmi / Tank Capacity / Depotkapazität	(lt)	320	350	450	450	450	500	500

ASP 77/360

Hidrolik Atölye Tipi Sıvama Presi
Hydraulic Workshop Type Plastering Press
Hidraulische Ateliertyp Verputzpresse

» 100 – 250 ton arası 700x800 mm tabla ebadından 900x1200 mm tabla ebadına kadar üretim yapılmaktadır.

» Manufacture is performed from 700x800 mm plate sizes to 900x1200 mm plate size between 100-250 tons.

» Produkte zwischen 100-250 Tonnen, Plattendimensionen von 700×800 mm bis 900×1200 mm werden hergestellt.



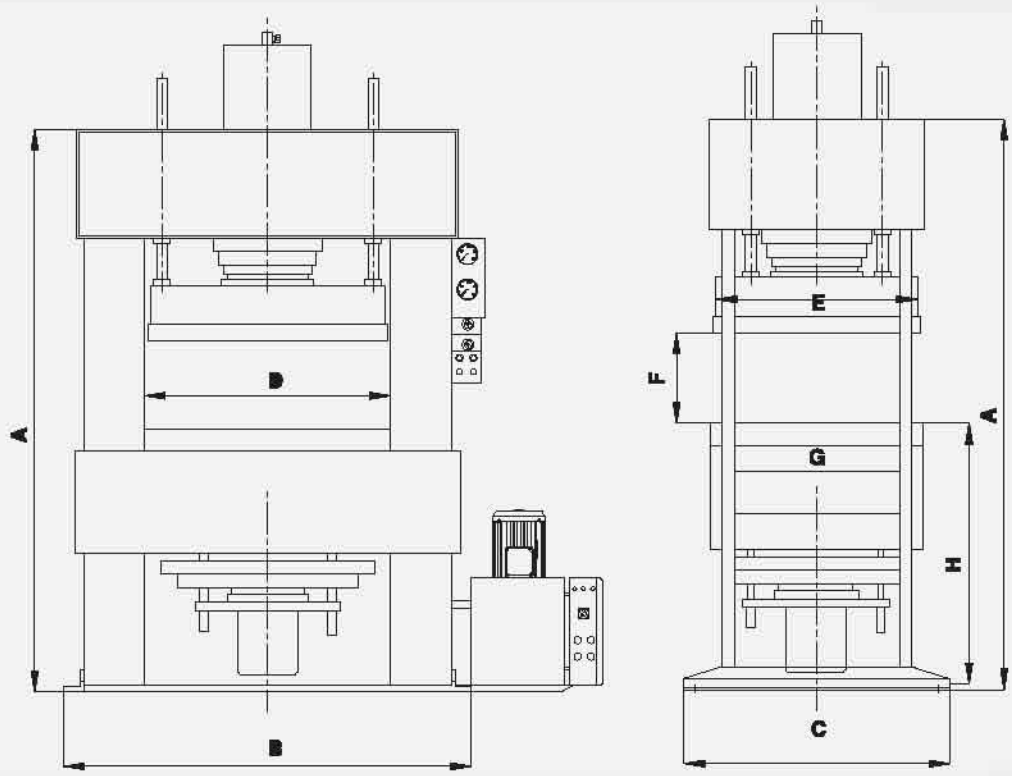

Teknik Ölçüler - Technical Dimesions - Technische Dimesions

	KAPASİTE / CAPACITY / KAPAZİTÄT	(t)	100	150	200	250
A	Yükseklik / Height / Höhe	(mm)	2050	2100	2100	2200
B	Genişlik / Wideness / Weite	(mm)	1240	1420	1560	1700
C	En / Width / Breite	(mm)	900	950	1000	1100
D	İki Sütun Arasındaki Mesafe / Table Using Area (Width) / Abstandsbreite zweier Säulen	(mm)	1000	1000	1200	1200
E	Tabla Ebatı / Table Area / Platten Dimensionen	(mm)	800	800	800	900
F	Maksimum İş Alma Kapasitesi / Maximum Work Capacity / Maximale Arbeitskapazität	(mm)	700	700	700	700
G	İki Sütun Arası (En) / Between Two Column (Width) / Abstandsweite zweier Säulen	(mm)	600	650	650	700
H	Tabla Yüksekliği / Height Of Table / Plattenhöhe	(mm)	900	900	900	950
	Piston Stroku / Piston Stroke / Kolbenhub	(mm)	600	600	600	600
	Hidrolik Pompa / Hydraulic Pump / Hidraulische Pumpe	(lt/dk)	30	40	50	60
	Motor Gücü / Motor Power / Motorleistung	(kw)	11	15	18,5	22

GIP 77/600

Hidrolik Özel Gemi İnşa Presi

Spesific Hydraulic Ship Construction Press

Hidraulische Schiffsbaupresse



» 400 – 800 ton arası ara açıklığı 4000 mm. den 8000 mm. ye kadar üretimi yapılmaktadır.

» Manufacture is performed from 4000 mm to 8000 mm between 400 - 800 tons.

» Produkte zwischen 400-800 Tonnen, Abstand von 4 000 mm bis 8 000 mm werden hergestellt.

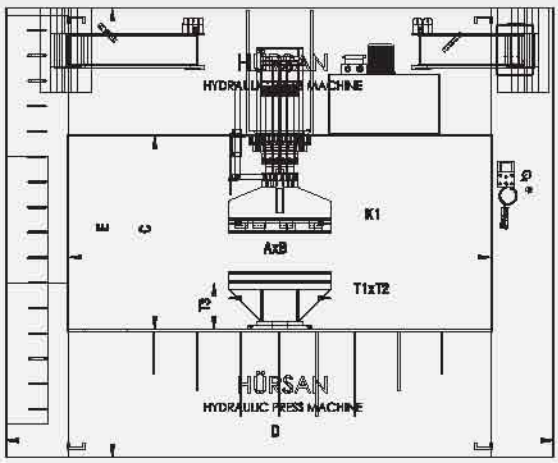

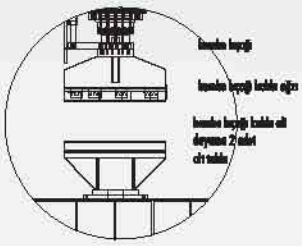

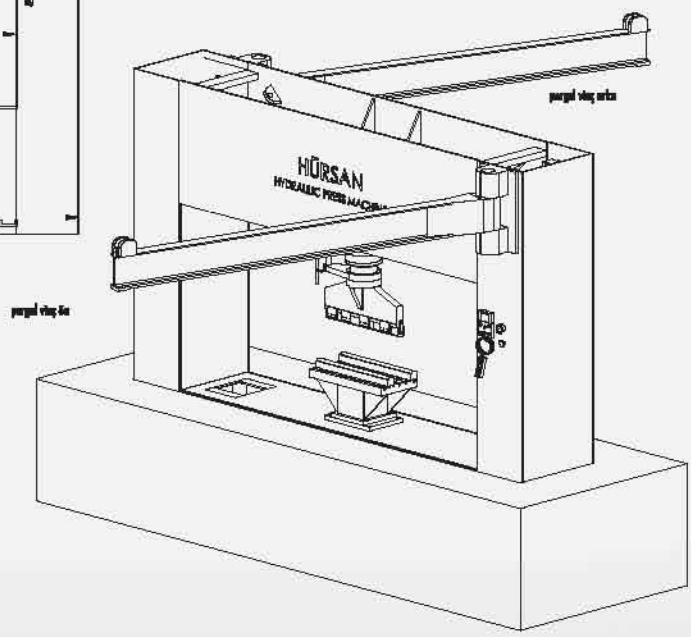

Teknik Ölçüler - Technical Dimesions - Technische Dimesions

	KAPASİTE / CAPACITY / KAPAZİTÄT	(t)	400	450	500	600	700	800
AxB	Ebatlar / Dimensions / Dimensionen	(mm)	5000x1200	5000x1200	6000x1200	6000x1200	7000x1200	8000x1200
C	Ara Açıklık / Between Open / Zwischenraum	(mm)	2300	2300	2300	2300	2300	2300
D	Genişlik / Wideness / Weite	(mm)	6500	6500	7600	7600	8800	10.000
E	Yükseklik / Height / Höhe	(mm)	4700	5300	5300	5300	5300	5300
K1	Kalıp Uzunluğu / Mould Lenght / Gussformlänge	(mm)	1200	1200	1500	1500	1500	1500
T1xT2	Tabla Kullanım Alanı / Table Using Area	(mm)	1200x700	1200x700	1500x700	1500x700	1500x700	1500x700
T3	Tabla Yüksekliği / Table Height	(mm)	750	750	750	750	750	750
H	Piston Strok / Piston Stroke / Kolbenhub	(mm)	500	500	500	500	500	500
	Pompa / Pump / Pumpe	(l/dk)	40+90	50+90	50+90	70+100	70+120	70+170
	Motor / Motor / Motor	(kW)	15	18.5	22	30	30	37
	Çalışma Basıncı / Working Pressure / Arbeitsdruck	(bar)	250	250	250	250	250	250
	Yağ Tankı Kapasitesi / Oil Tank Capacity / Öltankvolumen	(lt)	600	600	600	650	720	800

HCP 77/580

Hidrolik C Tipi Özel Pres
Hydraulic Special C Type Press
Hidraulische C-Typ Spezialpresse



» 30 – 250 ton arası 300x400 mm. tabla ebadından 600x800 mm tabla ebadına kadar üretim yapılmaktadır.

» Manufacture is performed from 300x400 mm plate sizes to 600x700 mm plate size between 30-250 tons.

» Produkte zwischen 30-250 Tonnen, Plattendimensionen von 300×400 mm bis 600×700 mm werden hergestellt.

Teknik Resim - Technical Draw - Technische Zeichnen

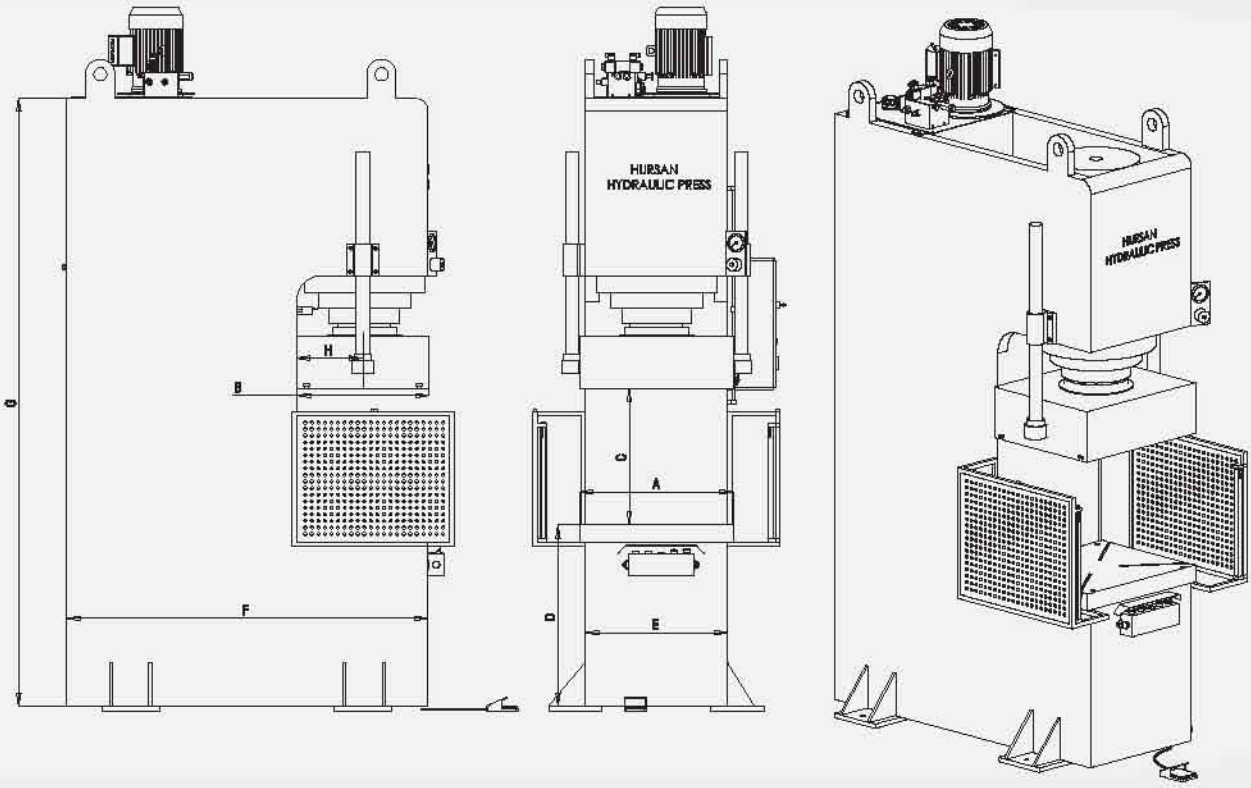

Teknik Ölçüler - Technical Dimesions - Technische Dimesions

	KAPASİTE / CAPACITY / KAPAZİTÄT	(t)	30	40	60	80	100	150	200	250
A	Tabla Kullanım Alanı / Table Using Area / Plattenanwendungsfläche	(mm)	400	400	500	500	600	600	600	700
B	Tabla Kullanım Alanı / Table Using Area / Plattenanwendungsfläche	(mm)	300	300	400	400	450	500	500	600
C	Tablalar Arası Mesafe / Distance Between The Tables / Abstand Zwischen der Platten	(mm)	400	400	500	500	500	600	600	600
D	Tabla Yerden Yüksekliği / Ground Clearance of tables / Bodenfreiheit der Platten	(mm)	850	850	850	850	850	850	850	850
E	Genişlik / Wideness / Weite	(mm)	350	350	450	450	550	550	550	650
F	En / Width / Breite	(mm)	900	900	1100	1100	1300	1350	1600	1650
G	Yükseklik / Height / Höhe	(mm)	2100	2100	2400	2480	2550	2680	2750	2800
H	Piston Eksen Merkezi / Central Axis Of The Piston / Kolbenachsencentrum	(mm)	175	175	225	225	250	250	275	310
	Koç Strok / Ram Stroke / Stösselhub	(mm)	300	300	400	400	400	500	500	500
	Kalıp Boşluğu / Mould Emptiness / Gussformgehäuse	(mm)	100	100	100	100	100	100	100	100
	Pompa / Pump / Pumpe	(lt/dk)	16	18	24	30	30	40	48	60
	Motor / Motor / Motor	(kw)	5, 5	5, 5	7, 5	11.	11.	15.	18 ,5	22
	Depo Hacmi / Tank Capacity / Depot Kapazität	(lt)	50	60	70	100	100	140	160	200

KLP 77/370

Hidrolik İki Gözlü Lastik ve Kauçuk Pişirme Presi

Hydraulic Double Compartment Rubber Mature Press

Hidraulische Doppellöcher Gummi und Kautschuk Kochpresse



» 60 – 300 ton arası 400x400 mm. tabla ebadından 700x800 mm tabla ebadına kadar üretim yapılmaktadır.

» Manufacture is performed from 400x400 mm plate sizes to 700x800 mm plate size between 60-300 tons.

» Produkte zwischen 60-300 Tonnen, Plattendimensionen von 400×400 mm bis 700×800 mm werden hergestellt.

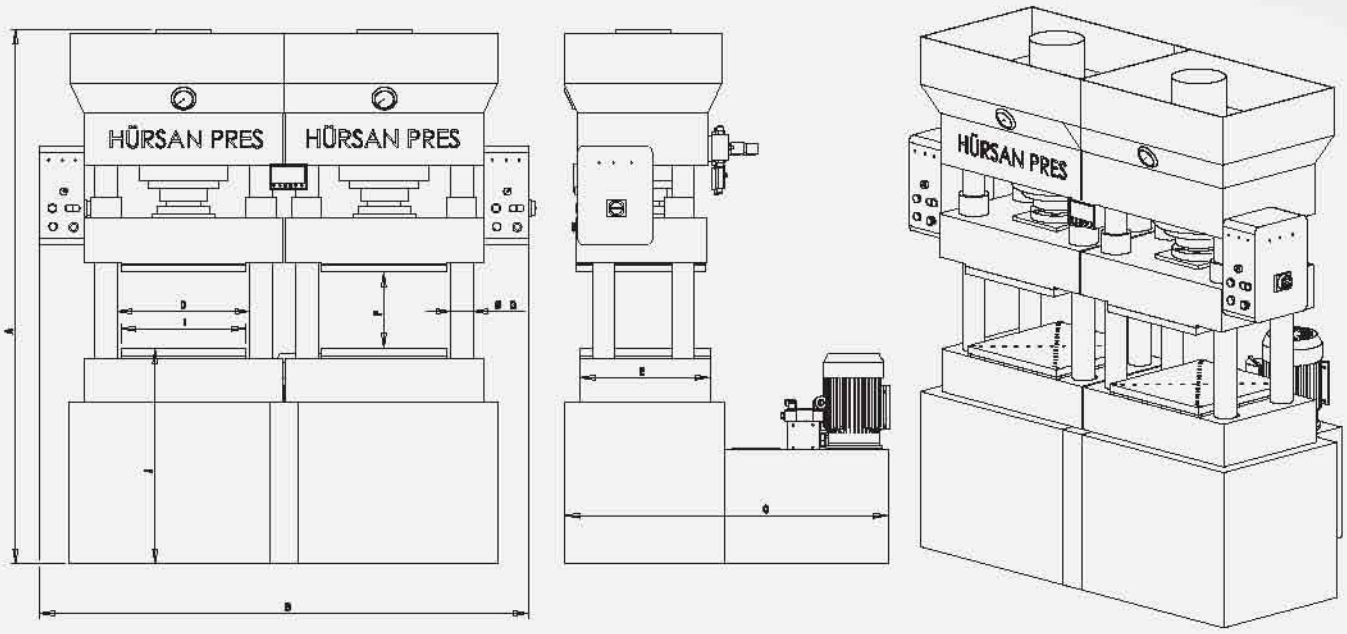

Teknik Ölçüler - Technical Dimesions - Technische Dimesions

	KAPASİTE / CAPACITY / KAPAZİTÄT	(t)	60	100	150	200	300
A	Yükseklik / Height / Höhe	(mm)	2150	2300	2300	2400	2550
B	Genişlik / Wideness / Weite	(mm)	1540	1820	1980	2060	2300
C	En / Width / Breite	(mm)	1050	1100	1100	1200	1200
D	Tabla Genişlik / Table Wideness /	(mm)	550	550	600	650	700
E	Tabla Eni / Table Base / Plattenbreite	(mm)	450	450	500	500	600
F	Tablalar Arası / Between Table / Abstand Zwischen der Platten	(mm)	500	600	600	600	700
G	Yan Kolonlann Çapı (Kromlu) / Diameter of Side Columns / Durchmesser von Side Columns	(mm)	70	90	110	110	130
I	Isıtıcı Rezistans Tabla Ebadı / Dimension Of Resistance Table / Dimension des Widerstands Platten	(mm)	450x450	450x450	500x500	500x550	600x600
J	Alt Tabla Yüksekliği / Height Of Table From Base / Bodenfreiheit unterer Platte	(mm)	800	800	800	800	800
	Piston Stroku / Piston Stroke / Kolbenhub	(mm)	400	500	500	500	600
	Hidrolik Pompa / Hydraulic Pump / Hidraulische Pumpe	(lt)	9	12	16	24	40
	Motor Gücü / Motor Power / Motorleistung	(kW)	4	5.5	7.5	7.5	11
	Çalışma Basıncı / Working Pressure / Arbeitsdruck	(bar)	250	250	250	250	250
	Yağ Tank Hacmi / Oil Tank Volume / Öltankvolumen	(lt)	150	180	180	260	300

HSP 77/540

Hidrolik Seri Tip Saç Desen Presi
Hydraulic Quick Type Sheet Iron Design Press
Hidraulische Serientyp Blechmusterpresse



» 150 – 600 ton arası 700x1800 mm tabla ebadından 1200x3000 mm tabla ebadına kadar üretim yapılmaktadır.

» Manufacture is performed from 700x1800 mm plate sizes to 1200x3000 mm plate size between 150-600 tons.

» Produkte zwischen 150-600 Tonnen, Plattendimensionen von 700×1800 mm bis 1200×3000 mm werden hergestellt.

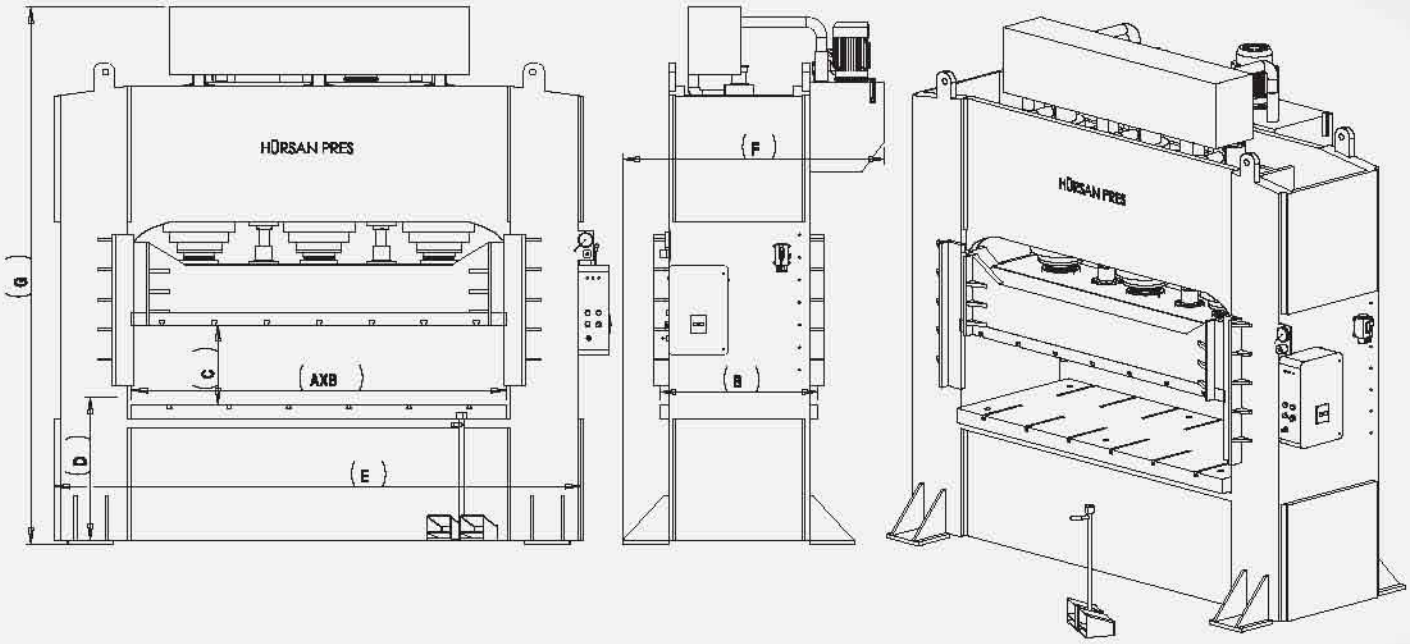

Teknik Ölçüler - Technical Dimesions - Technische Dimesions

	KAPASİTE / CAPACITY / KAPAZİTÄT	(t)	150	200	250	300	350	400	500
A	Tabla Kullanım Alanı / Table Using Area / Plattenanwendungsfläche	(mm)	1400	1500	1600	1700	2000	2500	2500
B	Tabla Kullanım Alanı / Table Using Area / Plattenanwendungsfläche	(mm)	700	700	750	800	800	800	900
C	Tablalar Arası Mesafe / Distance Between The Tables / Abstand zwischen der Platten	(mm)	500	500	500	500	500	500	500
D	Tabla Yerden Yüksekliği / Ground Clearance Of Tables / Bodenfreiheit der Platten	(mm)	850	900	1000	1000	1050	1050	1100
E	Genişlik / Wideness / Weite	(mm)	1920	2060	2230	2380	2820	3430	3500
F	En / Width / Breite	(mm)	1400	1400	1500	1600	1700	1700	1850
G	Yükseklik / Height / Höhe	(mm)	3050	3150	3200	3300	3450	3480	3550
I	Koç Strok / Ram Stroke / Stösselhub	(mm)	400	400	400	400	400	400	400
J	Kalıp Boşluğu / Mould Emptiness / Gussformgehäuse	(mm)	100	100	100	100	100	100	100
	Pompa / Pump / Pumpe	(mm)	30	40	50	60	60	60	70
	Motor / Motor / Motor	(mm)	11	15	18,5	22	22	22	30
	Depo Hacmi / Tank Capacity / Depotvolumen	(lt)	300	350	400	450	500	600	600

CPT 77/380

Hidrolik Çift Silindirli Saç Desen Presi

Hydraulic Sheet Iron Design PressWith Double Cylinder

Hidraulische Doppelzylinder Blechmusterpresse



» **150 – 500 ton arası 700x1200 mm tabla ebadından 800x1700 mm tabla ebadına kadar üretim yapılmaktadır.**

» Manufacture is performed from 700x1200 mm plate sizes to 800x1700 mm plate size between 150-500 tons.

» Produkte zwischen 150-500 Tonnen, Plattendimensionen von 700×1200 mm bis 800×1700 mm werden hergestellt.

Teknik Resim - Technical Draw - Technische Zeichnen

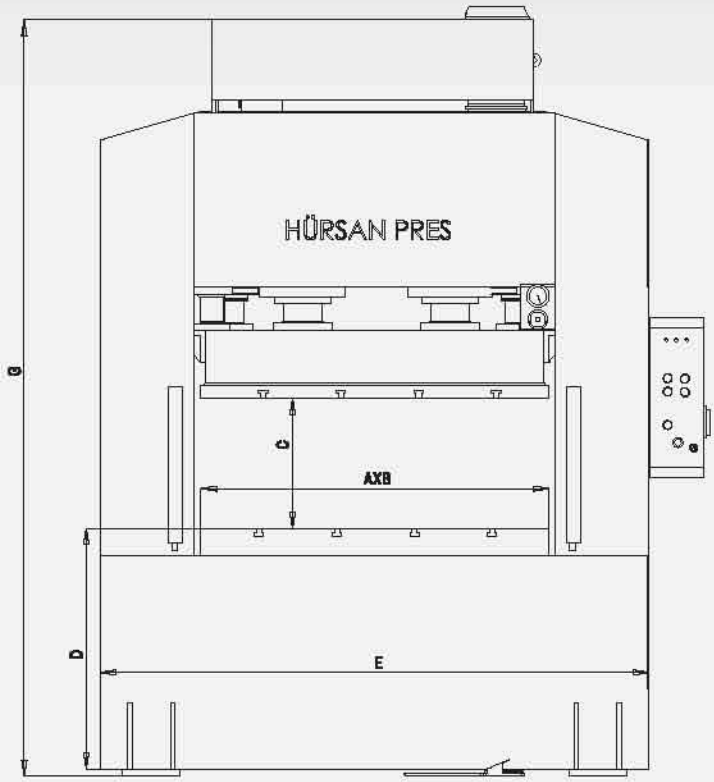

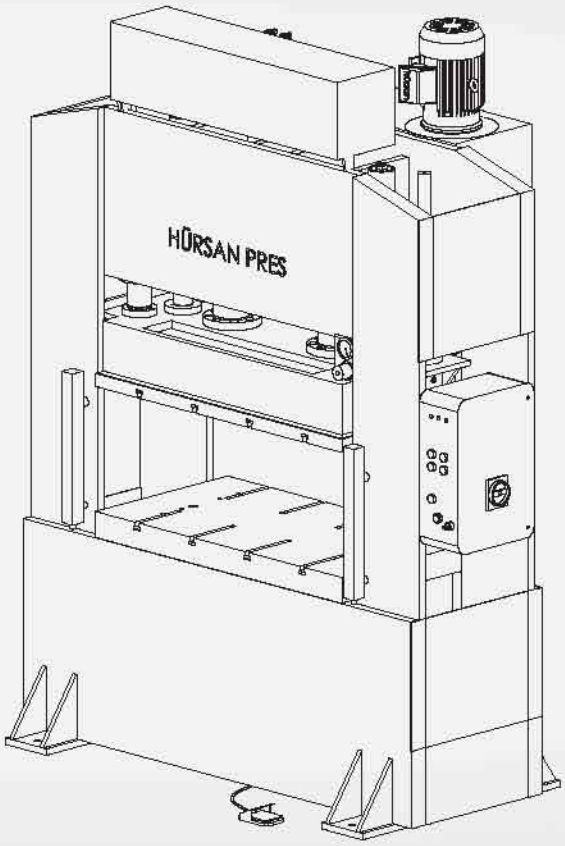

Teknik Ölçüler - Technical Dimesions - Technische Dimesions

	KAPASİTE / CAPACITY / KAPAZİTÄT	(t)	150	200	250	300	350	400	500
A	Tabla Kullanım Alanı / Table Using Area / Plattenanwendungsfläche	(mm)	1200	1200	1300	1400	1500	1600	1700
B	Tabla Kullanım Alanı / Table Using Area / Plattenanwendungsfläche	(mm)	600	650	700	700	800	800	800
C	Tablalar Arası Mesafe / Distance Between The Tables / Abstand zwischen der Platten	(mm)	500	500	500	500	500	500	500
D	Tabla Yerden Yüksekliği / Ground Clearance Of Tables / Bodenfreiheit der Platten	(mm)	850	850	900	900	950	1000	1000
E	Genişlik / Wideness / Weite	(mm)	1650	1700	1850	2050	2250	2360	3400
F	En / Width / Breite	(mm)	1300	1350	1400	1400	1500	1700	1750
G	Yükseklik / Height / Höhe	(mm)	2900	3000	3000	3100	3180	3200	3250
	Koç Strok / Ram Stroke / Stösselhub	(mm)	400	400	400	400	400	400	400
	Kalıp Boşluğu / Mould Emptiness /	(mm)	100	100	100	100	100	100	100
	Pompa / Pump / Pumpe	(lt/dk)	30	40	40	40	50	50	60
	Motor / Motor / Motor	(kw)	11	15	15	15	18,5	18,5	22
	Depo Hacmi / Tank Capacity / Depotkapazität	(lt)	300	320	320	350	350	400	450

SDP 77/280

Hidrolik Sac Presi
Hydraulic Sheet Iron Design Press
Hidraulische Blechpresse



» 150 ve 200 tonluk 1200x550 mm tabla ebadı ve 1200x650 mm tabla ebadı standart üretim yapılmaktadır.

» Standard manufacture is performed within 150 and 200 tons of 1200x550 mm plate size and 1200x650 mm plate size.

» Standard 150 Tonnen und 200 Tonnen, Plattendimensionen von 1200×550 mm und 1200×650 mm werden hergestellt.

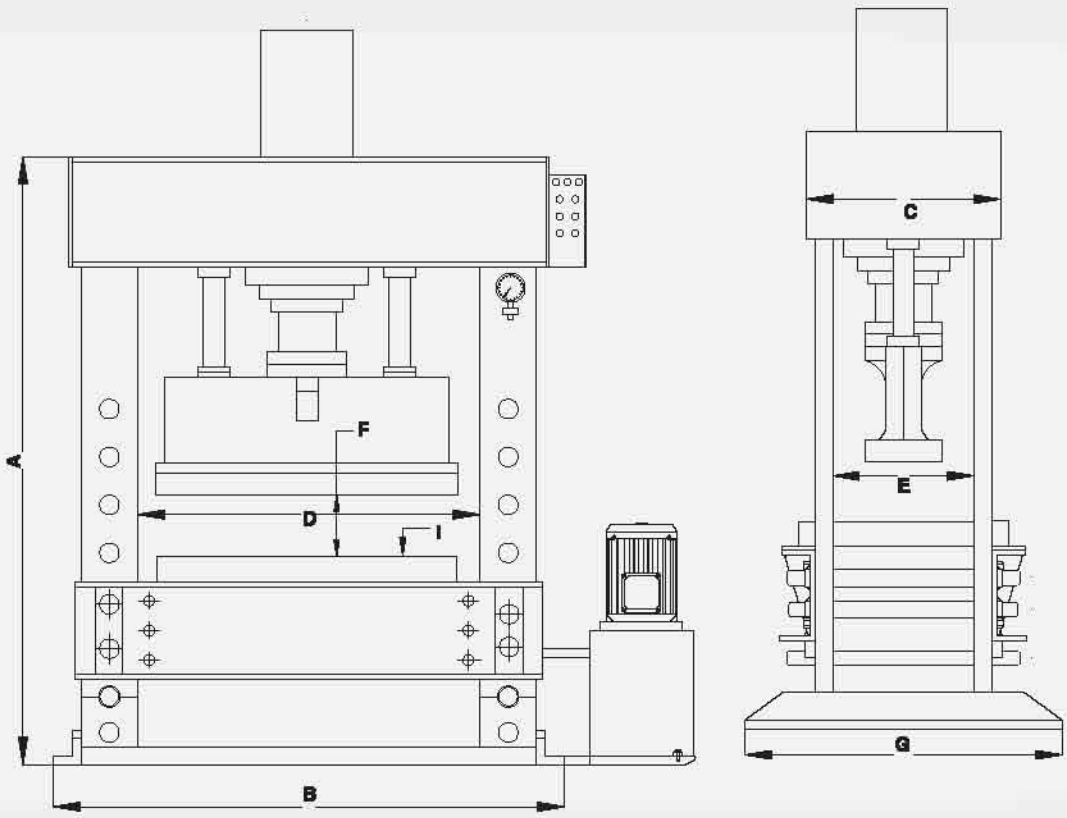

Teknik Ölçüler - Technical Dimesions - Technische Dimesions

	KAPASİTE / CAPACITY / KAPAZİTÄT	(t)	150	200
A	Yükseklik / Height / Höhe	(mm)	2000	2110
B	Genişlik / Wideness / Weite	(mm)	1440	1620
C	En / Width / Breite	(mm)	560	660
D	İki Sütun Arası / Between Two Columns / Abstand Zweier Säulen	(mm)	1200	1300
E	İki Sütun Arası (En) / Between Two Columns (Width) / Abstandsbreite zweier Säulen	(mm)	300	420
F	Maksimum İş Alma Kapasitesi / Maximum Working Capacity / Maximale Arbeitskapazität	(mm)	0-500	0-500
G	Ayak Boyu / Base Length / Basislänge	(mm)	850	1050
I	Tabla Ebatı / Tray Dimensions / Plattenhöhe	(mm)	1200x550	1200x650
	Hidrolik Pompa / Hydraulic Pump / Hidraulische Pumpe	(lt)	40	50
	Piston Stroku / Piston Stroke / Kolbenhub	(kw)	300	300
	Yağ Tank Hacmi / Oil Tank Volume / Öltankvolumen	(bar)	80	90
	Motor Gücü / Motor Power / Motorleistung	(lt)	7.5	7.5

SBP 77/420

Hidrolik Özel Amaçlı Abkant Pres

Hydraulic Abkant Press For Specific Purpose

Hidraulische Spezialabsicht Abkantpresse



» **100 – 300 ton arası 350x2000 mm tabla ebadından 650x3500 mm tabla ebadına kadar üretim yapılmaktadır.**

» Manufacture is performed from 350x2000 mm plate sizes to 650x3500 mm plate size between 100-300 tons.

» Produkte zwischen 100-300 Tonnen, Plattendimensionen von 350×2000 mm bis 650×3500 mm werden hergestellt.

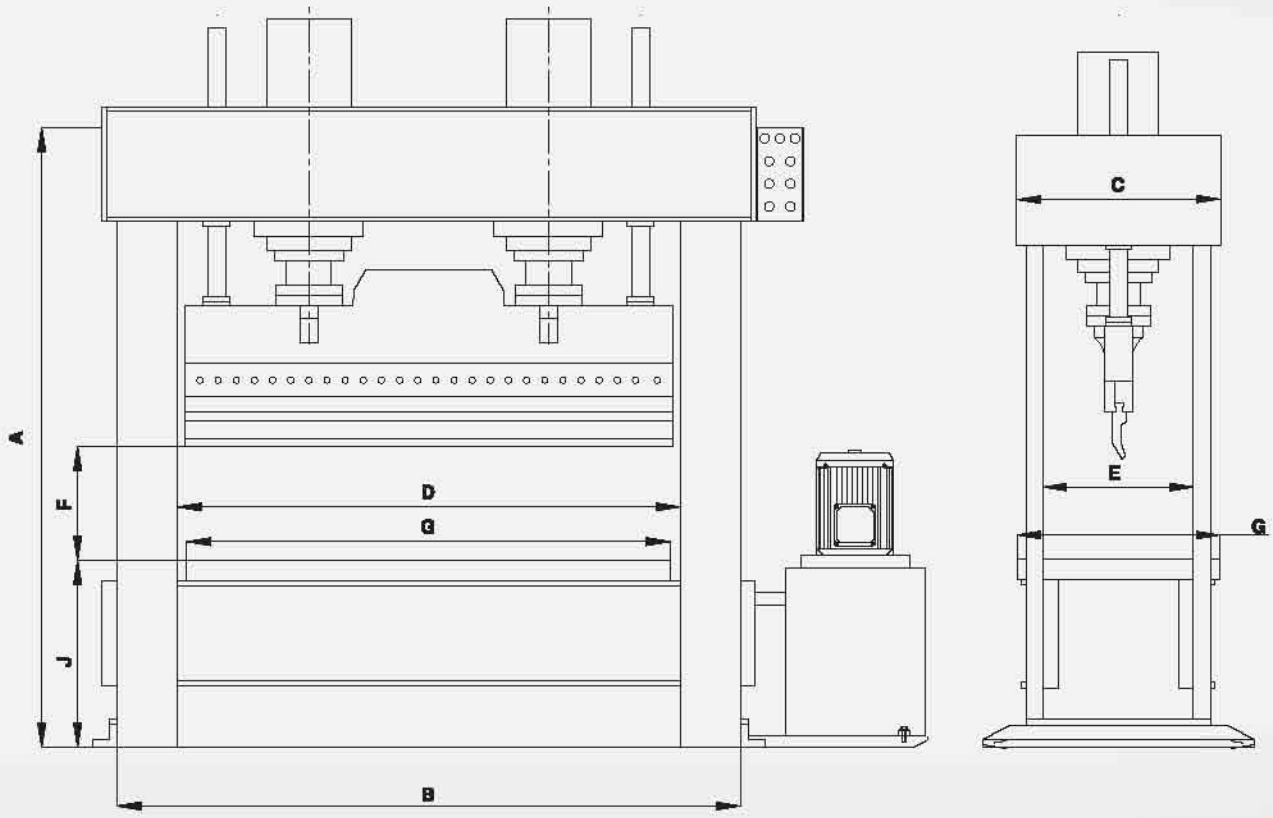

Teknik Ölçüler - Technical Dimesions - Technische Dimesions

	KAPASİTE / CAPACITY / KAPAZİTÄT	(t)	100	150	200	250	300
A	Yükseklik / Height / Höhe	(mm)	2300	2300	2500	2550	2600
B	Genişlik / Wideness / Weite	(mm)	2240	2240	2820	2900	2750
C	En / Width / Breite	(mm)	310	310	360	380	420
D	İki Sütun Arası / Between Two Columns / Abstand Zweier Säulen	(mm)	2050	2050	2550	2550	2550
E	İki Sütun Arası (En) / Between Two Columns (Width) / Abstands-breite zweier Säulen	(mm)	250	250	300	320	350
F	Tabla İş Alma Kapasitesi / Work Capacity / Arbeitskapazität	(mm)	400	400	500	500	500
G	Tabla Boyutları / Table Dimensions / Plattenhöhe	(mm)	2000x350	2000x350	2500x400	2500x420	2500x500
J	Alt Tabla Yüksekliği / Height Of Lower Table From Base / Bodenfreiheit Unterer Platte	(mm)	850	850	850	850	850
	Hidrolik Pompa / Hydraulic Pump / Hidraulische Pumpe	(lt)	16+30	16+37	20+37	30+37	37+37
	Piston Stroku / Piston Stroke / Kolbenhub	(kw)	400	400	500	500	500
	Yağ Miktarı / Hydraulic Oil Quantity / Hidraulische Ölmenge	(bar)	80	80	80	100	100
	Motor Gücü / Motor Power / Motorleistung	(lt)	5.5	5.5	7.5	7.5	11

AFP 77/220

Hidrolik Çift Silindirli Ahşap Form Presi

Hydraulic Press With Double Cylinder For Wood Shaping

Hidraulische Doppelzylinder Holzformpresse



» 100 – 300 ton arası 800x1500 mm tabla ebadından 900x1800 mm tabla ebadına kadar üretim yapılmaktadır.

» Manufacture is performed from 800x1500 mm plate sizes to 900x1800 mm plate size between 100-300 tons.

» Produkte zwischen 100-300 Tonnen, Plattendimensionen von 800×1500 mm bis 900×1800 mm werden hergestellt.

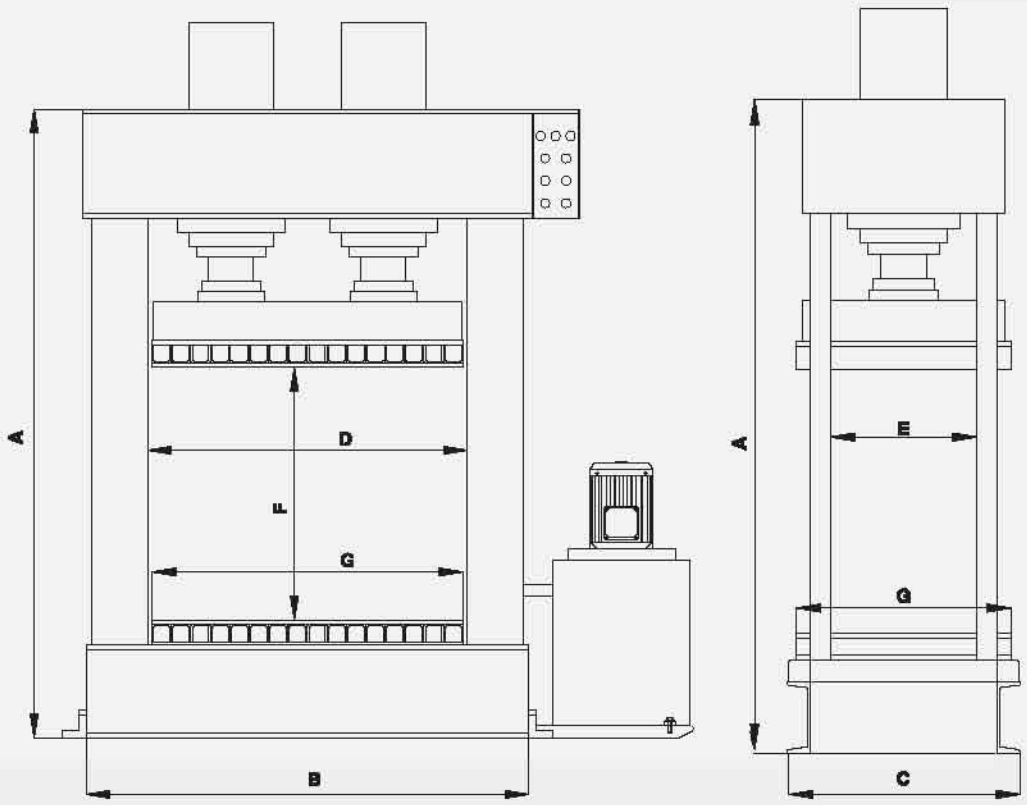

Teknik Ölçüler - Technical Dimesions - Technische Dimesions

	KAPASİTE / CAPACITY / KAPAZİTÄT	(t)	100	150	200	300
A	Yükseklik / Height / Höhe	(mm)	2150	2150	2400	2450
B	Boy / Size / Höhe	(mm)	1600	1820	1900	2000
C	En / Width / Breite	(mm)	600	700	700	800
D	İki Sütun Arası Mesafe (Genişlik) / Distance Between Two Columns	(mm)	1220	1320	1320	1420
E	İki Sütun Arası Mesafe (En) / Distance Between Two Columns (Width) / Abstandsbreite zweier Säulen	(mm)	210	310	310	400
F	Maksimum İş Alma Kapasitesi / Work Capacity / Maximale Arbeitskapazität	(mm)	1000	1000	1100	1200
G	Tabla Boyutları / Table Dimensions / Plattenhöhe	(mm)	1200x600	1300x700	1300x700	1400x800
	Piston Stroku / Piston Stroke / Kolbenhub	(mm)	600	600	600	600
	Hidrolik Pompa / Hydraulic Pump / Hidraulische Pumpe	(lt)	12+20	14+20	20+30	20+37
	Yağ Miktarı / Hydraulic Oil Quantity / Öltankvolumen	(lt)	70	80	90	120
	Motor Gücü / Motor Power / Motorleistung	(kw)	5.5	5.5	7.5	11

ÖFP 77/390

Alt Tabla Hidrolik Hareketli Kramier Gezerli Atölye Presi

Under Table Hydraulic Moving Workshop Press With Gear Stroller

Untere Platte Hidraulisch Beweglich Kramier Lauf Atelierpresse

» 30 – 500 ton arası özel atölye presi basınç silindiri sağa sola hareketli alt tabla aşağı yukarı hidrolik hareketli.

» Private workshop press pressure cylinder, right and left moving lower plate, up and down hydraulic movement between 30-500 tons.

» Spezial Atelierpresse der Kapazität zwischen 30-500 Tonnen. Druckzylinder bewegt sich nach rechts und links, untere Platte nach unten und oben.



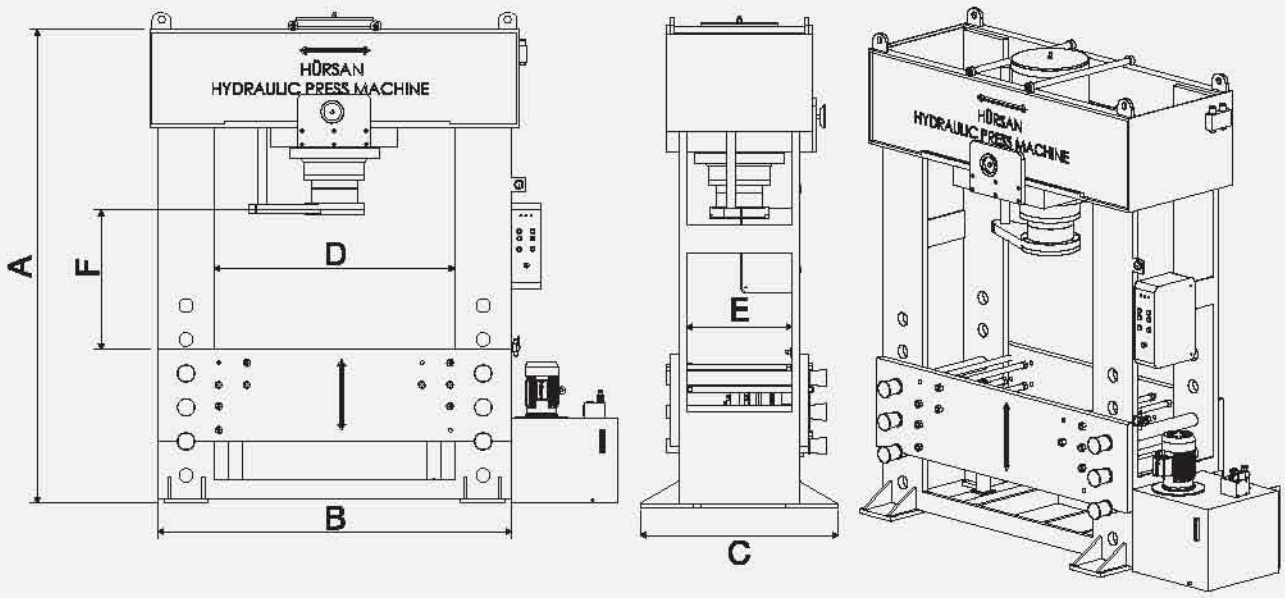

Teknik Ölçüler - Technical Dimesions - Technische Dimesions

	KAPASİTE / CAPACITY / KAPAZİTÄT	(t)	30	60	80	100	150	200	250	300	400	500
A	Yükseklik / Height / Höhe	(mm)	1600	1930	1970	2000	2000	2100	2150	2350	2400	2450
B	Pres Genişliği / Press Wideness / Presseweite	(mm)	1600	1750	1950	2100	2300	2350	2500	2600	2800	3000
C	Ayak Boyu / Base Lenghth / Basislänge	(mm)	600	700	750	750	800	900	900	950	1000	1100
D	İki Sütun Arası / Between Two Columns / Abstand Zweier Säulen	(mm)	1000	1100	1200	1300	1500	1500	1500	1500	1600	1600
E	İki Sütun Arası (En) / Between Two Columns (Width) / Abstandsbreite zweier Säulen	(mm)	250	300	300	350	400	450	500	550	600	700
F	Maksimum İş Alma Kapasitesi / Maximum Working Capacity / Maximale Arbeitskapazität	(mm)	700	800	800	800	800	800	800	800	800	900
	Piston Stroku / Piston Stroke / Kolbenhub	(mm)	300	400	400	400	400	400	400	400	400	400
	Hidrolik Pompa / Hydraulic Pump / Hidraulische Pumpe	(lt/dk)	6.5	9	9	12	12	16	24	40	40	50
	Motor Gücü / Motor Power / Motorleistung	(kw)	2.2	3	3	3	4	5.5	7.5	11	11	18.5
	Toplam Pres Ağırlığı / Owerall Weight / Gesamt Pressegewicht	(kg)	380	620	860	1160	1480	2100	2450	3200	4800	5200

OAP 77/240

Özel Tip Hidrolik Atölye Pres
Special Type Hydraulic
Spezialtyp Hidraulische Atelierpresse



» 30 – 300 ton arası özel tip atölye presi.

» Special type workshop press between 30-300 tons.

» Hidraulische Spezialtyp Atelierpresse der Kapazität zwischen 30-300 Tonnen.

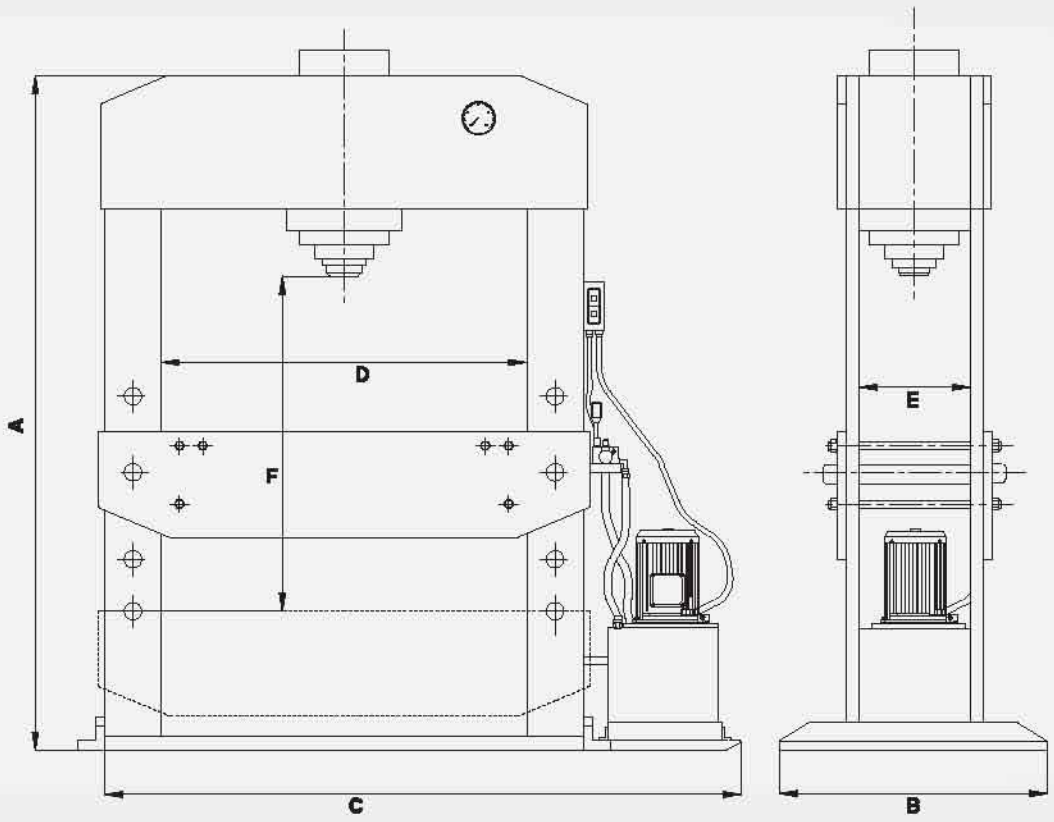

Teknik Ölçüler - Technical Dimesions - Technische Dimesions

	KAPASİTE / CAPACITY / KAPAZİTÄT	(t)	30	60	80	100	150	200	250	300
A	Yükseklik / Height / Höhe	(mm)	1600	1930	1970	2000	2000	2100	2150	2350
B	Ayak Boyu / Base Length / Basislänge	(mm)	550	700	750	750	800	900	900	950
C	Pres Genişliği / Press Wideness / Presseweite	(mm)	1300	1570	1690	1680	1870	2080	2080	2370
D	İki Sütun Arası / Between Two Columns / Abstand Zweier Säulen	(mm)	700	900	1000	1000	1100	1200	1250	1300
E	İki Sütun Arası (En) / Between Two Columns (Width) / Abstandsbreite Zweier Säulen	(mm)	200	250	300	350	400	450	500	550
F	Maksimum İş Alma Kapasitesi / Maximum Working Capacity / Maximale Arbeitskapazität	(mm)	800	850	900	900	950	950	950	950
	Piston Stroku / Piston Stroke / Kolbenhub	(mm)	300	400	400	400	400	400	400	400
	Hidrolik Pompa / Hydraulic Pump / Hidraulische Pumpe	(mm)	6	9	9	12	12	16	24	30
	Motor Gücü / Motor Power / Motorleistung	(lt)	2.2	3	3	3	4	5.5	7.5	11
	Toplam Pres Ağırlığı / Overall Weight / Gesamt Pressegewicht	(lt)	350	580	820	1100	1400	2000	2850	3200

YMP 77/340

Hidrolik Atölye Tipi Yalnız Motorlu Pres

Hydraulic Type Workshop Press With Singular Motor Workshop Press

Hidraulische Ateliertyp Einzelmotor Presse



» 30 – 400 ton arası hidrolik atölye presi.

» Hydraulic workshop press between 30-400 tons.

» Hidraulische Atelierpresse der Kapazität zwischen 30-400 Tonnen.

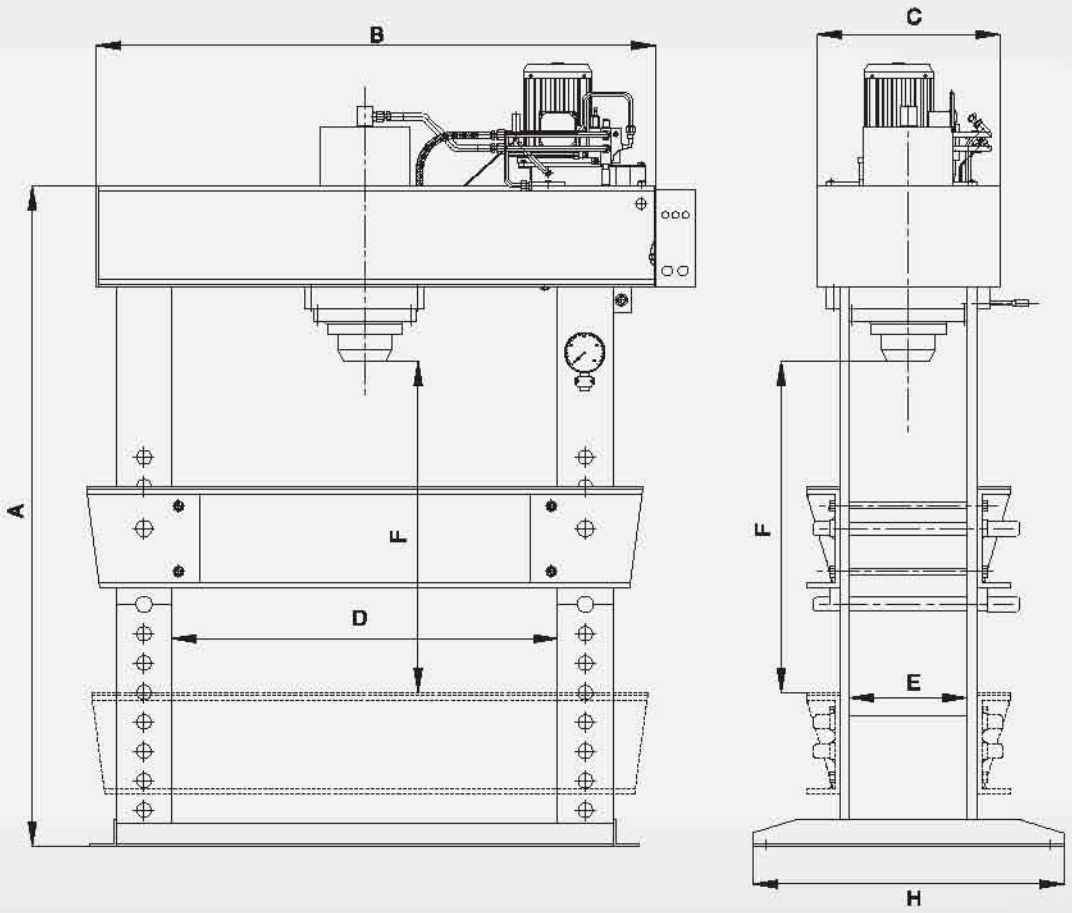

Teknik Ölçüler - Technical Dimesions - Technische Dimesions

	KAPASİTE / CAPACITY / KAPAZİTÄT	(t)	30	60	80	100	150	200	250	300
A	Yükseklik / Height / Höhe	(mm)	1500	1800	2000	2000	2050	2150	2150	2250
B	Genişlik / Wideness / Weite	(mm)	1000	1350	1600	1650	1700	1800	1850	1950
C	En / Width / Breite	(mm)	330	440	500	530	560	660	690	740
D	İki Sütun Arası / Between Two Columns / Abstand Zweier Säulen	(mm)	700	900	1000	1100	1200	1300	1300	1400
E	İki Sütun Arası (En) / Between Two Columns / Abstandsbreite zweier Säulen	(mm)	180	220	250	280	300	420	450	500
F	Maks. İş Alma Kapasitesi / Max. Working Capacity / Maximale Arbeitskapazität	(mm)	700	900	900	900	950	950	950	950
H	Ayak Boyu / Base Lenght / Basislänge	(mm)	550	700	750	750	800	900	900	1000
	Piston Stroku / Piston Stroke / Kolbenhub	(mm)	300	400	400	400	400	400	400	400
	Hidrolik Pompa / Hydraulic Pump / Hidraulische Pumpe	(lt)	6	9	9	12	12	16	24	30
	Motor Gücü / Motor Power / Motorleistung	(kw)	2.2	3	3	3	3	5.5	7.5	11
	Toplam Pres Ağırlığı / Working Pressure / Gesamt Pressegewicht	(kg)	260	450	700	950	1200	1800	2650	3000

TKP 77/110

Hidrolik Tablalı Klasör Karton Sıvama Presi

Hydraulic Binder Carton Plastering Press With Table

Hidraulische Platten Ordner Karton Verputzpresse



» 30 – 80 ton arası 550x750 mm tabla ebadından 1100x1300 mm tabla ebadına kadar üretim yapılmaktadır.

» Manufacture is performed from 550x750 mm plate sizes to 1100x1300 mm plate size between 30-80 tons.

» Produkte zwischen 30-80 Tonnen, Plattendimensionen von 550×750 mm bis 1100×1300 mm werden hergestellt.

Teknik Resim - Technical Draw - Technische Zeichnen

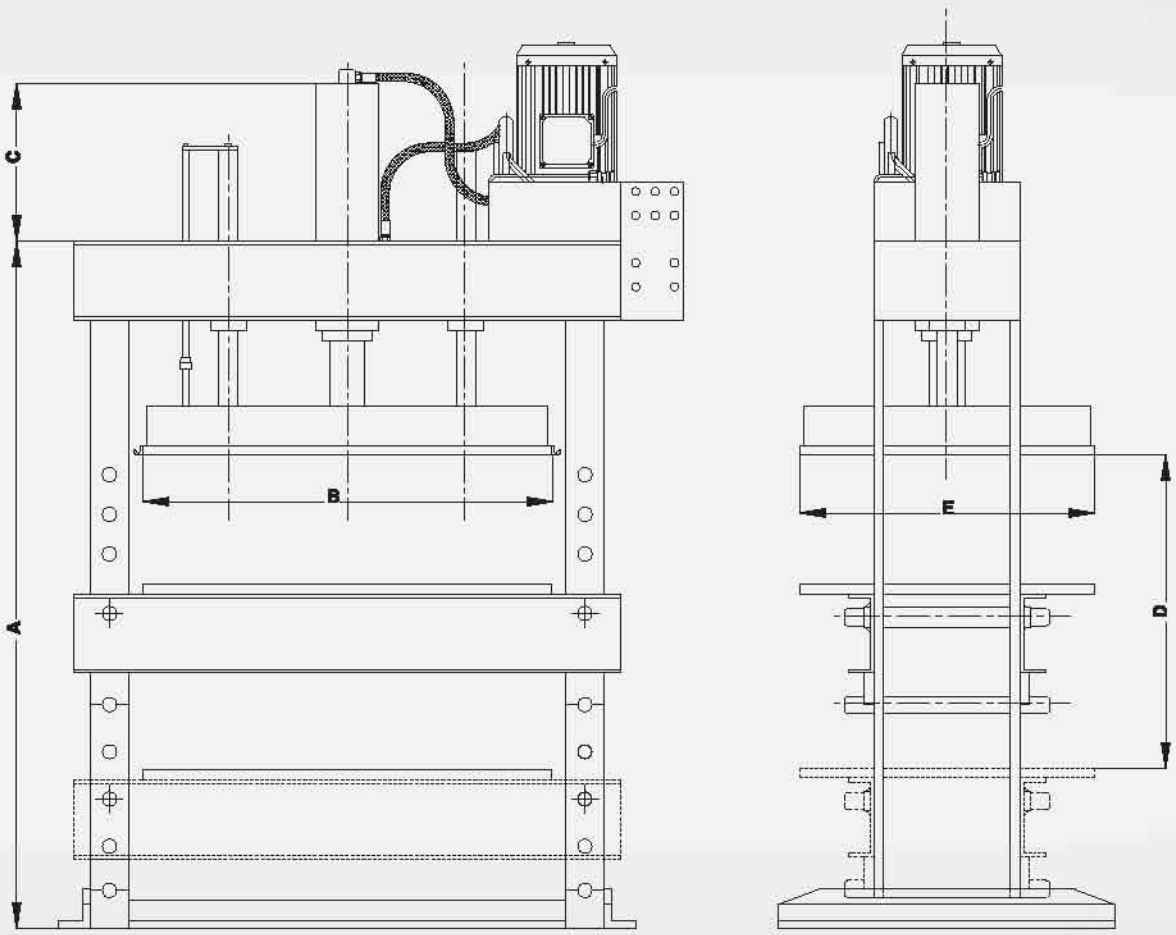

Teknik Ölçüler - Technical Dimesions - Technische Dimesions

	KAPASİTE / CAPACITY / KAPAZİTÄT	(t)	30	30	60	60	80	80	80
A	Yükseklik / Height / Höhe	(mm)	1550	1750	1750	1750	1750	1750	1750
B	Tabla Boyu / Table Length / Plattenlänge	(mm)	750	1050	1300	1400	1500	1600	1700
C	Boy / Length / Länge	(mm)	470	470	470	470	470	470	470
D	Maks. İş Alma Kapasitesi / Max. Working Capacity / Maximale Arbeitskapazität	(mm)	600	700	700	700	700	700	700
E	Tabla Eni / Table Width / Plattenbreite	(mm)	550	750	1050	1100	1100	1100	1200
	Piston Stroke / Piston Stroke / Kolbenhub	(mm)	500	500	500	500	500	500	500
	Hidrolik Pompa / Hydraulic Pump / Hidraulische Pumpe	(lt/dk)	14	14	14	14	14	14	14
	Motor Gücü / Motor Power / Motorleistung	(kw)	3	3	3	3	3	3	3

MBP 77/210

Hidrolik Motif Basma Presi
Hydraulic Motif Print Press
Hidraulische Motivendruckpresse



» 60 – 300 ton arası 440x440 mm tabla ebatından 600x800 mm tabla ebatına kadar üretim yapılmaktadır.

» Manufacture is performed from 440x440 mm plate sizes to 600x800 mm plate size between 60-300 tons.

» Produkte zwischen 60-300 Tonnen, Plattendimensionen von 440×440 mm bis 600×800 mm werden hergestellt.

Teknik Resim - Technical Draw - Technische Zeichnen

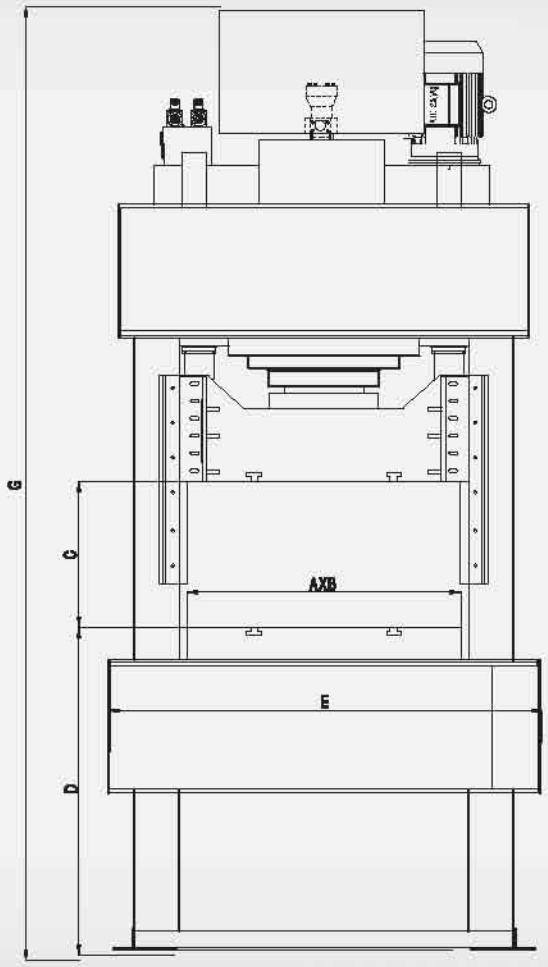

Teknik Ölçüler - Technical Dimesions - Technische Dimesions

	KAPASİTE / CAPACITY / KAPAZİTÄT	(t)	60	100	150	200	250	300
A	Tabla Kullanım Alanı / Table Using Area / Plattenanwendungsfläche	(mm)	500	500	500	600	700	800
B	Tabla Kullanım Alanı / Table Using Area / Plattenanwendungsfläche	(mm)	500	500	500	600	700	800
C	Tablalar Arası Mesafe / Distance Between The Tables / Abstand zwischen der Platten	(mm)	500	500	500	500	500	500
D	Tabla Yerden Yüksekliği / Ground Clearance Of Tables / Bodenfreiheit der Platten	(mm)	600	600	600	600	600	600
E	Genişlik / Wideness / Weite	(mm)	800	850	900	1020	1100	1250
F	En / Width / Breite	(mm)	1000	1000	1000	1050	1100	1250
G	Yükseklik / Height / Höhe	(mm)	2000	2100	2200	2200	2250	2300
	Koç Strok / Ram Stroke / Stösselhub	(mm)	400	400	400	400	400	400
	Kalıp Boşluğu / Mould Emptiness / Gussformgehäuse	(mm)	200	200	200	200	200	200
	Pompa / Pump / Pumpe	(lt/dk)	9	12	12	16	30	40
	Motor / Motor / Motor	(kw)	3	4	4	5,5	7,5	11
	Depo Hacmi / Tank Capacity / Tankvolumen	(lt)	60	60	100	150	200	250

KBP 77/160

Hidrolik Hurda Kağıt Balya Presi
Hydraulic Scrap Paper Press
Hidraulische Abfällpapier Packpresse

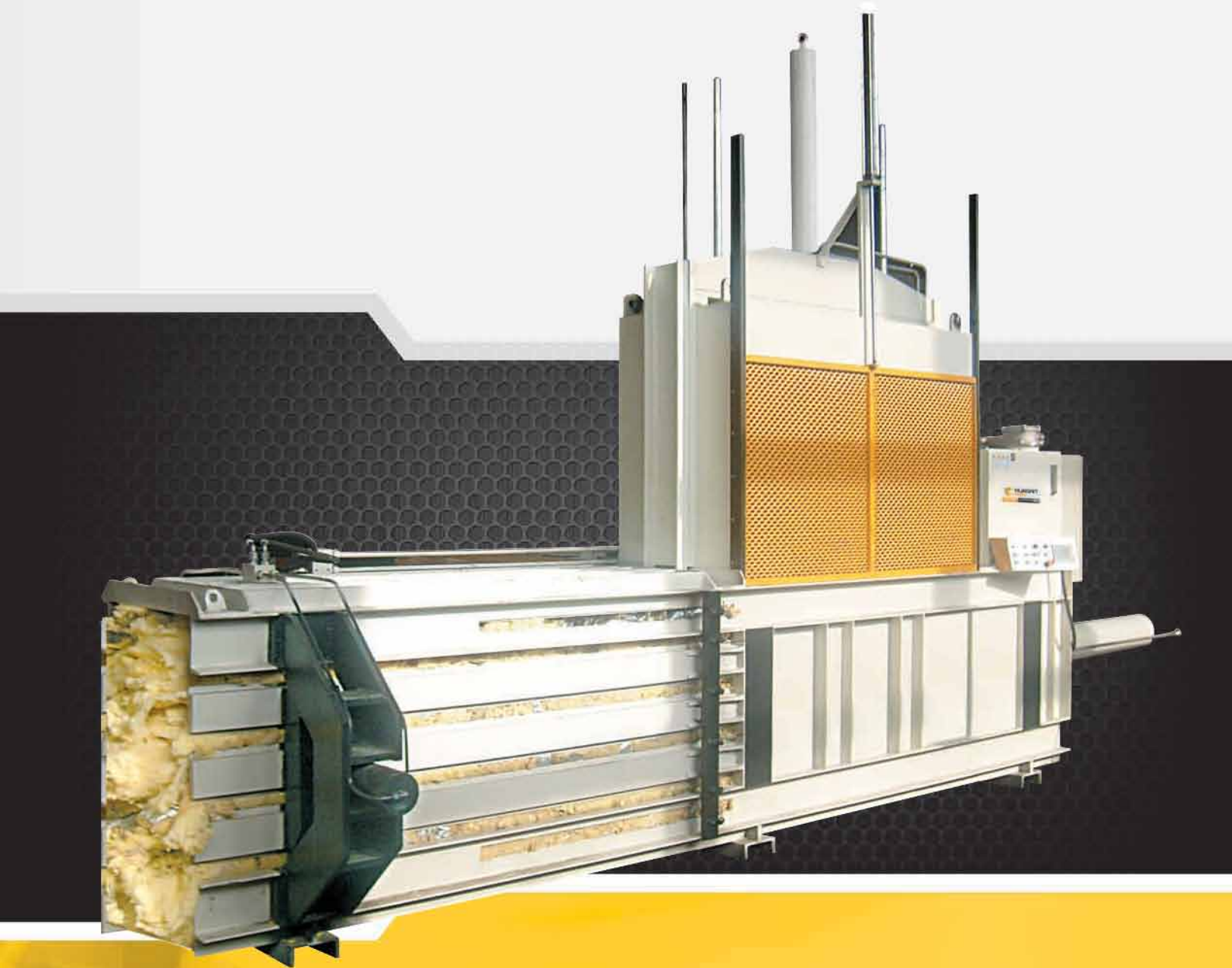

» 80 ton kapasiteli 1500x1000x700 mm hazne kapasiteli hurda atık presi. (kağıt, plastik, pamuk).

» 80 tons of scrap waste press with 1500x1000x700 mm storing capacity (paper, plastic, cotton).

» Abfällmaterial (Papiere, Baumwolle, Kunststoff) Packpresse der Kapazität von 80 Tonnen, Dimensionen des Vorratsraumes 1500×1000×700 mm

Teknik Resim - Technical Draw - Technische Zeichnen

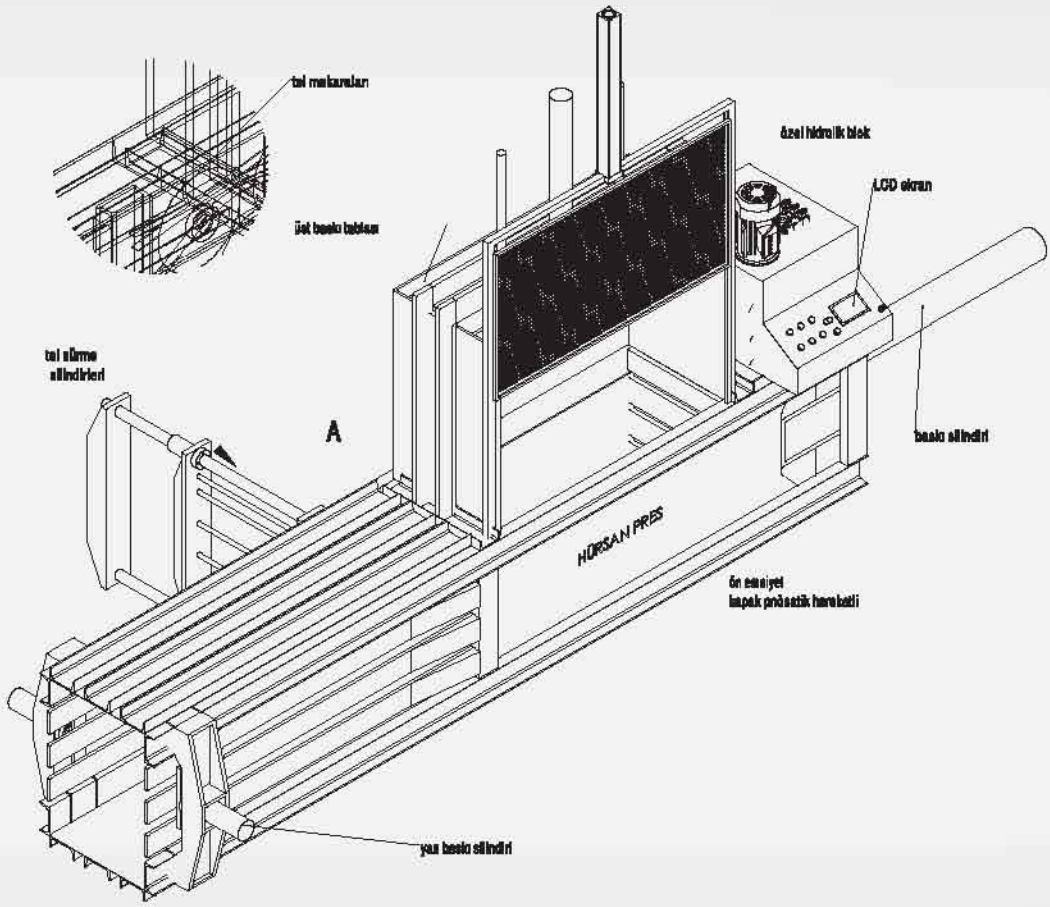

Teknik Ölçüler - Technical Dimesions - Technische Dimesions

BASMA KAPASİTE / PRESS CAPACITY / PRESSE KAPAZİTÄT	**(t)**	**80**
Basma Piston Stroku / Press Piston Stroke / Presse Kolbenhub	(mm)	1200
Balya Basma Haznesi / Bale Chember / Ballendruckkammer	(mm)	900x800
Hidrolik Pompa / Hydraulic Pump / Hidraulische Pumpe	(lt)	30
Hidrolik Yağ Miktarı / Hydraulic Oil Quantity / Hidraulische Ölmenge	(lt)	250
Motor Gücü / Motor Power / Motorleistung	(kw)	7,5 - 10 hp

HTP 77/470

Hidrolik Tuz Sıkıştırma Presi
Hydraulic Salt Squeezing Press
Hidraulische Salz-Kompressionspresse



» 80 – 400 ton arası 400x400 mm tabla ebadından 800x900 mm tabla ebadına kadar üretim yapılmaktadır.

» Manufacture is performed from 400x400 mm plate sizes to 800x900 mm plate size between 80-400 tons.

» Produkte zwischen 80-400 Tonnen, Plattendimensionen von 400×400 mm bis 800×900 mm werden hergestellt.

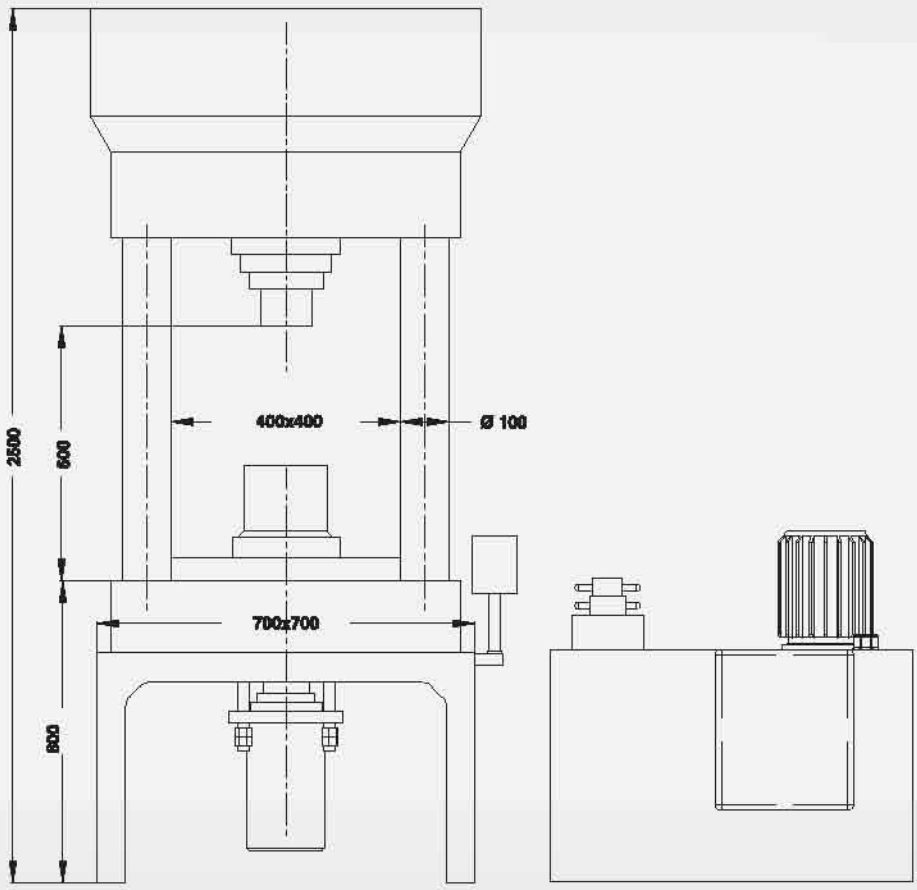

Teknik Ölçüler - Technical Dimesions - Technische Dimesions

BASMA KAPASİTE / PRESS CAPACITY / PRESSE KAPAZİTÄT	**(t)**	**150**
Basma Piston Stroku / Press Piston Stroke / Presse Kolbenhub	(mm)	400
Hidrolik Pompa / Hydraulic Pump / Hydraulic Pump	(lt/dk)	50x140
Yağ Tank Hacmi / Oil Tank Volume / Öltankvolumen	(lt)	480
Motor Gücü / Motor Power / Motorleistung	(kw)	22

HÜRSAN PRES

Hursan Hydraulic Press and Workbench Ind.Set CO.

: 2. Organize Sanayi Böl. Lalehan Cad. No:1 Selçuklu/KONYA/TÜRKİYE

: +90 332 2391525 (pbx)

: +90 332 2390639 - 40

hursan@hursanpres.com.tr