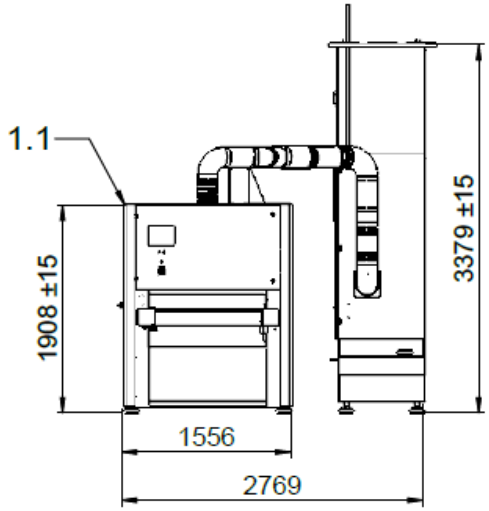

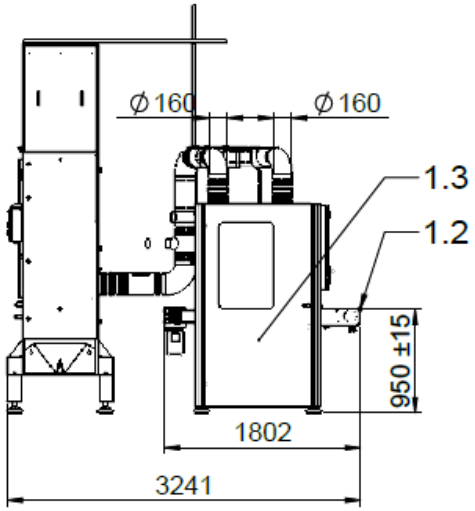

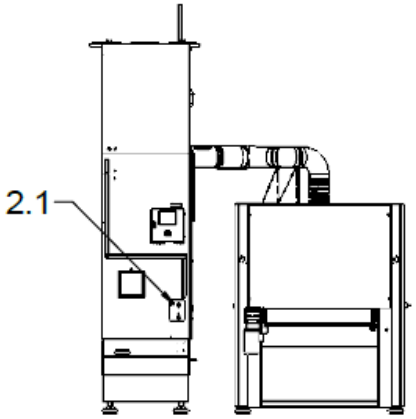

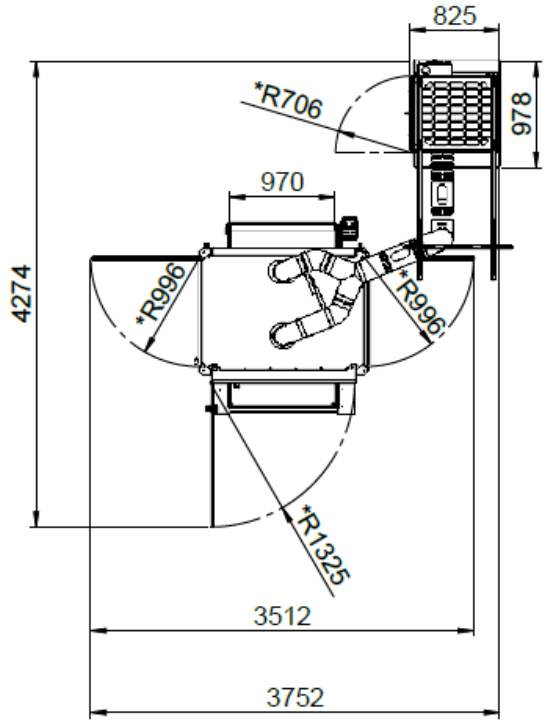

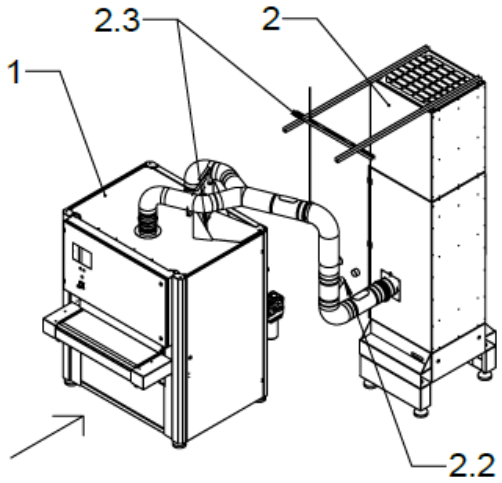

*Radius Türöffnung
door opening

Diese Zeichnung ist Eigentum der Fa. Lissmac Maschinenbau GmbH und unterliegt der Vertraulichkeit. Ohne die ausdrückliche Genehmigung darf diese nicht vervielfältigt, noch zu Fertigungszwecken verwendet werden.

Index	Änd. Nr.	Änd. Bez.	Datum	Name

Ersatz für:

Werkstoff:

Norm/DIN:

√ = √Rz=100 √ = √Rz=6.3

√ = √Rz=25

√ = √Rz=12

	Datum	Name
Erstellt:	08.07.2021	Ngounou
Bearbeitet:	22.12.2022	Ngounou
Freigabe:		

Allgemeintoleranzen DIN ISO 2768-mK

Schweißtoleranzen EN ISO 13920 Toleranz-Kl. A

Ursprungs-Art.Nr.:

Oberflächenbehandlung:

Wärmebehandlung:

Farbe:

Art.Nr.:

Maßstab: 1:50

Gewicht in kg:

Blattformat: A3

Blatt: 1 von 1

Benennung:
SMD 123 RE - WDE 3002

Zeichnungsnummer:
SMD 123 RE - WDE 3002

Masch.-Typ:

LISSMAC

TECHNISCHE DATEN / TECHNICAL DATA / DONNÉES TECHNIQUES

SMD 123 RE – WDE 3002

	DEUTSCH	ENGLISH	FRANÇAIS
1	SMD 123 RE Nennstrom Gesamt: 42,3 A Nennleistung Gesamt: 19,9 kW Anschlussleistung Gesamt: 28,2 kVA Spannung: 400 V / 50 Hz Netzform: 3 Phasen/N/PE Festanschluss Gewicht ca. 1750 kg	SMD 123 RE Total rated current: 42,3 A Total rated power: 19,9 kW Total power: 28,2 kVA Voltage: 400 V / 50 Hz network configuration 3 phases /N/PE Fixed Connection Wight approx. 1750 kg	SMD 123 RE Courant nominal: 42,3 A Puissance nominale: 19,9 kW Puissance raccordée: 28,2 kVA Tension: 400 V / 50 Hz Régime de neutre: 3 Phases/N/T Raccordement électrique fixe Poids env. 1750 kg
1.1	Elektrischer Anschlusspunkt	Electrical terminal point	Point de correspondance électrique
1.2	Bei 3mm Blechdicke 950 +/-15mm Bei 50mm Blechdicke 900 +/-15mm	3mm thickness 950+/-15mm 50mm thickness 900+/-15mm	Si épaisseur tôle = 3 mm, 950 +/-15mm Si épaisseur tôle = 50 mm, 900 +/-15mm
1.3	Druckluftanschluss 6 bar (Tülle ½", PL 10)	Compressed-air connection 6 bar(½"grommet, PL 10)	Raccord pour arrivée d'air comprimé 6 bar(embout à olive ½", PL 10)
2	Nassabsaugung WDE 3002 Nennleistung: 4 kW Unterdruck max. : 3500 Pa Volumenstrom effektiv: 3000 m³/h Betriebsspannung: 400V; 50Hz Stromaufnahme: 11A Elektrischer Anschluss: 5m langen Zuleitungskabel mit CEE-Stecker 16 A Gewicht: 400 kg	Wet dust collector WDE 3002 Nominal power: 4 kW Max. depression: 3500 Pa Quantity of air: 3000 m³/h Operating voltage: 400V; 50Hz Current power consumption: 11A Electrical connection: 5m long supply cable with CEE plug 16A Weight: 400 kg	Aspirateur à eau WDE 3002 Puissance nominale: 4 kW Dépression max. : 3500 Pa Débit efficace: 3000 m³/h Tension de fonctionnement: 400V; 50Hz Consommation électrique: 11A Raccordement électrique: câble d'alimentation de 5m avec prise CEE 16 A Poids: 400 kg
2.1	Anschluss Wasserversorgung (G 1/2")	Water supply connection (G 1/2")	Raccord d'alimentation en eau (G 1/2")
2.2	Saugschlauch Anschluss	Suction hose connection	raccord de tuyau
2.3	Rohrhalterungen	Pipe supports	Supports de tuyaux
BODEN/ GROUND/SOL	Flächenbelastung: 0,45 N/mm²	Surface load: 0,45 N/mm²	Charge au sol: 0,45 N/mm²