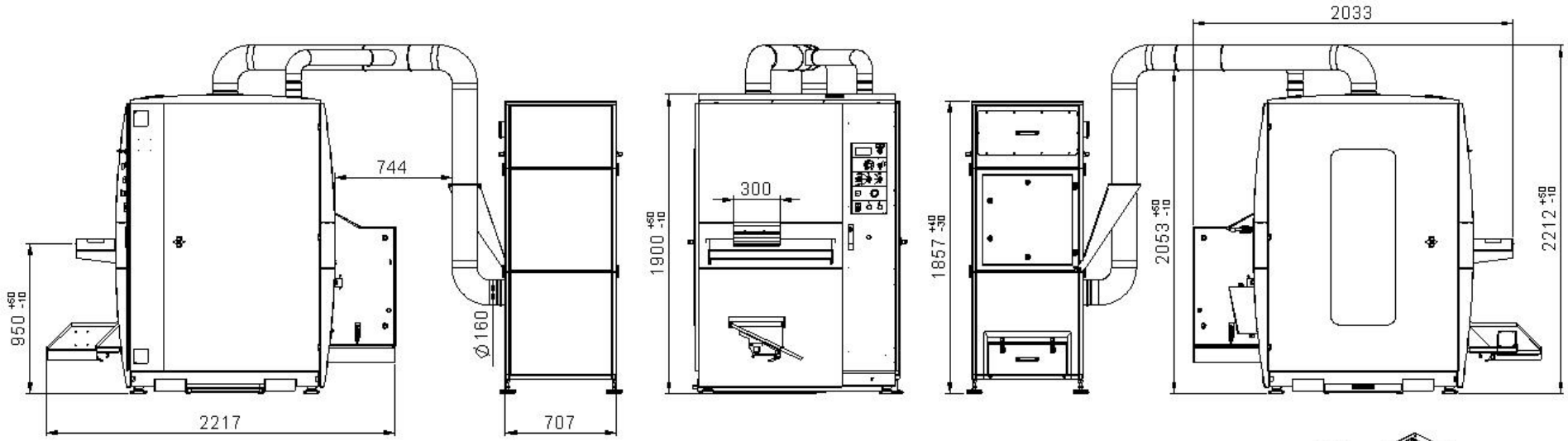

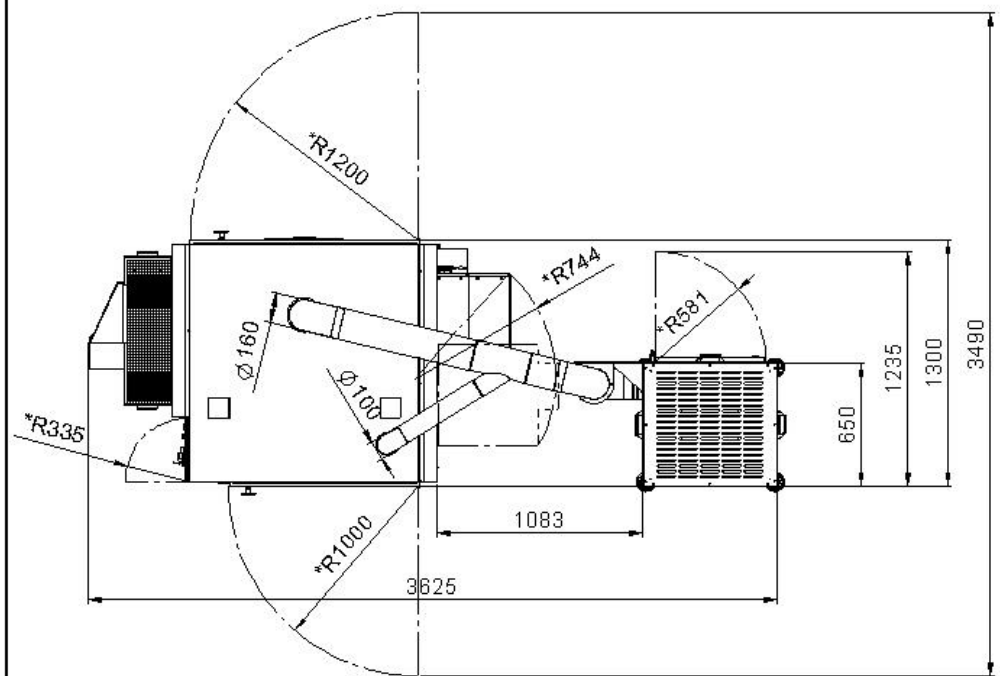

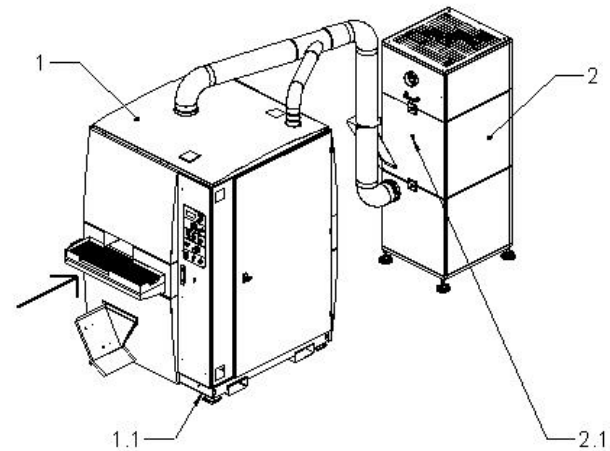

*Radius Türöffnung
door opening

LISSMAC	Auftragsnr./purchase order/ numéro de commande:		Maßstab: 1:25
	Kunde/customer/client:		Blattformat: A3
	Layout - bestätigt/confirmed/plan bon pour accord:		Blatt: 1 von 2

	Datum	Name
Erstellt:	22.2.2017	Jaudas
Bearbeitet:	16.12.2020	Ngounou

Benennung:
SBM-XS 300 G1E1 ALU MIX - DDE 1500 ALU MIX

Zeichnungsnummer:

Index	Änderungs. Nr.	Datum	Name
02	neue Verrohrung	16.12.2020	Ngounou
01	ESTA	7.11.2017	Langosch

Typ:

TECHNISCHE DATEN / TECHNICAL DATA / DONNÉES TECHNIQUES

SBM-XS 300 G1E1 Alu Mix - DDE 1500 Alu Mix

	DEUTSCH	ENGLISH	FRANÇAIS
1	SBM-XS 300 G1E1 Alu Mix Stromaufnahme: 13,5 A Nennleistung: 7,5 kW Anschlussleistung: 9 kVA Betriebsspannung: 400V / 50 Hz Netzform: 3Phasen/N/PE Festanschluss Gewicht ca. 1400 kg	SBM-XS 300 G1E1 Alu Mix Full load current: 13,5 A Rated power: 7,5 kW Connected load: 9 kVA Rated voltage: 400 V / 50 Hz network configuration: 3 phases /N/PE Fixed Connection Weight approx. 1400 kg	SBM-XS 300 G1E1 Alu Mix Courant nominal: 13,5 A Puissance nominale: 7,5 kW Puissance raccordée: 9 kVA Tension: 400 V / 50 Hz Régime de neutre: 3 Phases/N/T Raccordement électrique fixe Poids env. 1400 kg
1.1	Anschlusspunkt	Terminal Point	Point de correspondance
2	Trockenentstauber DDE 1500 Alumix Fabrikant: ESTA Druckluftanschluss: 6 bar Motorleistung 1,1 kW Unterdruck max 2750 Pa Volumenstrom effektiv: 1550 m³/h Elektrischer Anschluss über die SBM-XS Gewicht ca.209 kg	Dry dust extraction DDE 1500 Alumix Brand: ESTA air supply: 6 bar nominal power: 1,1 kW depression: 2750 Pa quanity of air: 1550 m³/h Electrical connection: via the SBM-XS Weight approx. 209 kg	Aspirateur de poussières à sec DDE 1500 Alumix Fabricant: ESTA Raccord air comprimé: 6 bar Puissance moteur: 1,1 kW Dépression max. 2750 Pa Débit efficace: 1550 m³/h Raccordement électrique par la SBM-XS Poids env. 209 kg
2.1	Anschlusspunkt	Terminal Point	Point de correspondance
BODEN/ GROUND/ SOL	Surface load: 0,5 N/mm²	Surface load: 0,5 N/mm²	Surface load: 0,5 N/mm²